Pracovní plán
(plán přípravy montáže)

blum
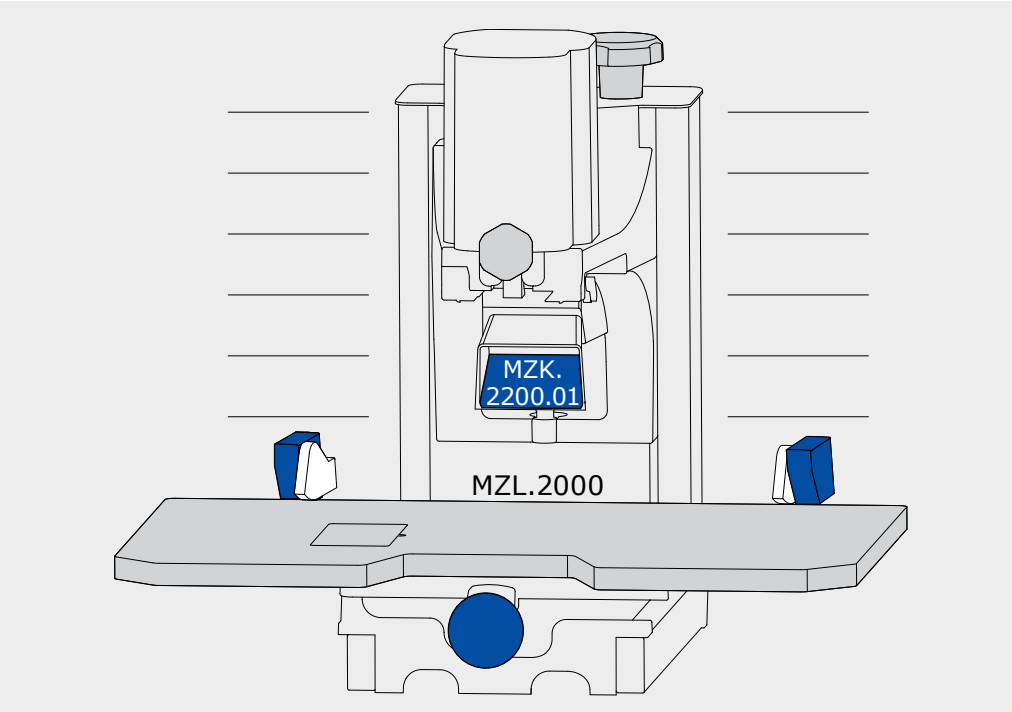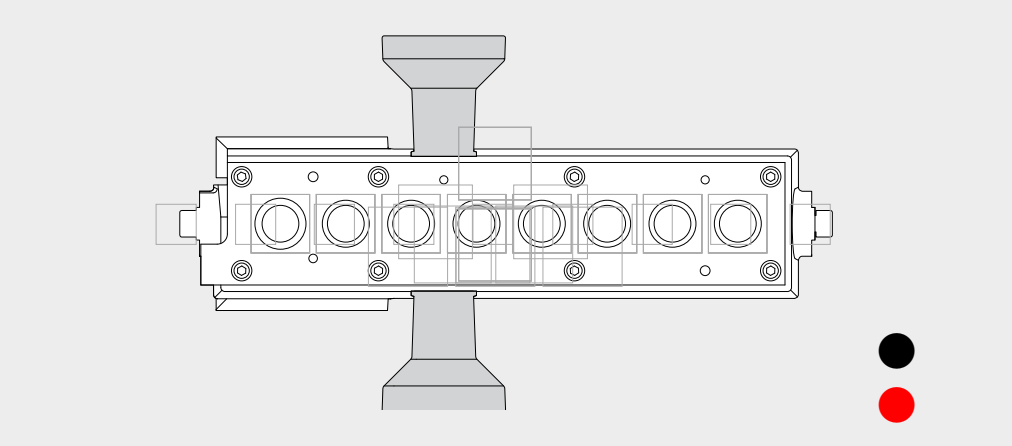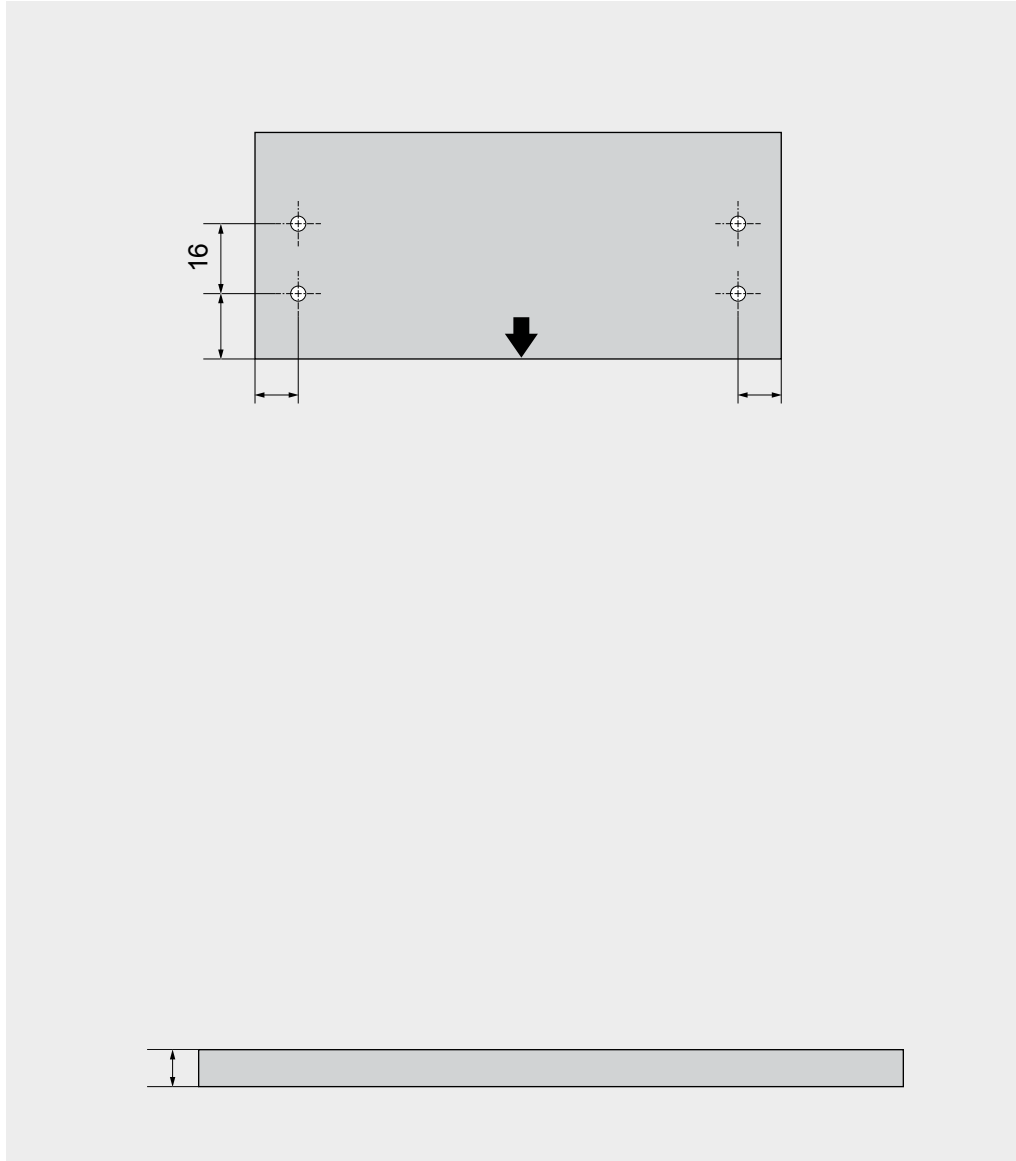
Čelo
Vyvrtání otvorů do čílka