SERVO-DRIVE flex

Електрична система відкривання для вбудованих холодильників у меблях без ручок

www.blum.com

Єдиний дизайн меблів без ручок на кухні

На кухнях лаконічного дизайну холодильники, морозильні камери, а також посудомийні машини стильно приховані за фасадами без ручок. Електрична технологія руху SERVO-DRIVE flex подбає про те, щоб їх легко та зручно відчиняти.

GERMAN DESIGN AWARD SPECIAL 2016

ICONIC AWARDS 2016 INTERIOR INNOVATION winner

Зміст

04 Розмаїття у використанні
06 Різноманітне застосування
08 Розумні функції
10 Простий монтаж і встановлення
12 SERVO-DRIVE для однієї секції

SERVO-DRIVE flex для холодильника й морозильної камери
14 – холодильник і морозильна камера NH < 1700 мм
16 – холодильник і морозильна камера NH ≥ 1700 мм
18 – холодильник із морозильною камерою

20 SERVO-DRIVE flex для посудомийної машини

22 Проєктування
24 Допоміжні пристрої для монтажу
25 Монтаж / регулювання / демонтаж
26 moving ideas

Розмаїття у використанні

SERVO-DRIVE flex призначений для вбудованих у меблі без ручок холодильників, морозильних камер, холодильників із морозильними камерами і посудомийних машин незалежно від конструкції корпусу, способу кріплення дверцят до фасаду і напрямку відчинення.

Різноманітні можливості застосування

Реалізація різноманітних конструкцій з електричною системою відкривання SERVO-DRIVE flex. Привід призначений для різних видів побутової техніки.

Дверцята вбудованих дводверних холодильників із морозильними камерами потрібно обладнати окремими приводами SERVO-DRIVE flex, щоб відчиняти їх окремо.

Щоб великі та важкі дверцята, наприклад, у морозильних камерах, функціонували надійно, варто устаткувати їх двома синхронізованими приводами.

У конструкціях із холодильником доцільно встановити радіокнопку SERVO-DRIVE, щоб розширити зону спрацювання. І не має значення, в якій частині фасаду натиснути.

Якщо SERVO-DRIVE flex використовують із посудомийною машиною, то привід монтують посередині ніші.

Захист від ненавмисного притуляння
SERVO-DRIVE flex відрізняє коротке натискання від тривалішого притуляння. Ця функція запобігає випадковому спрацюванню механізму.

Розумні функції

SERVO-DRIVE flex – це продумана система, яка відповідає вимогам щоденного робочого процесу на кухні. З її розумними функціями користуватися вбудованою технікою в меблях без ручок легко та комфортно.

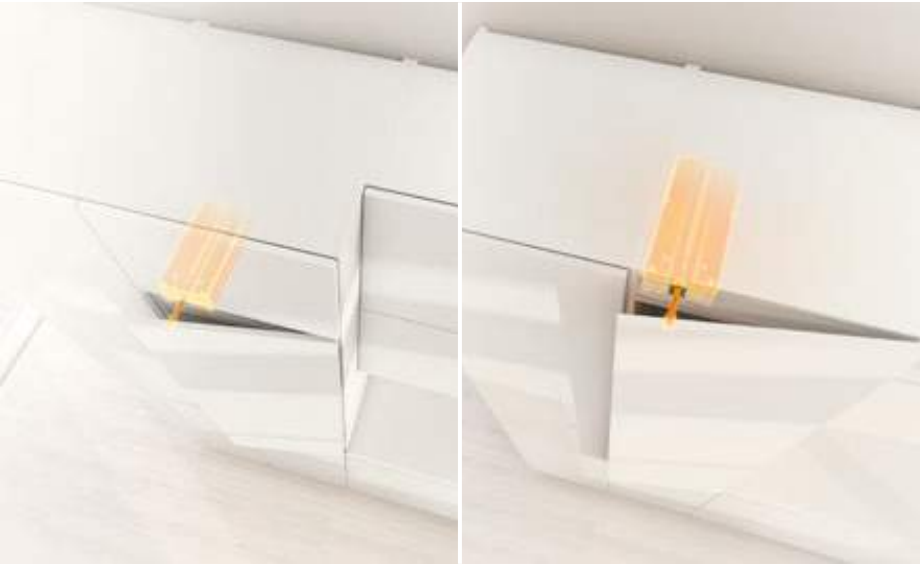

Адаптивність системи
SERVO-DRIVE flex підлаштовується під властивості дверцят. Тому зазор для доступу залишається сталим, а дверцята відчиняються безперешкодно.

Система автоматичного самозачинення
Якщо механізм спрацював, а дверцята не відчинили повністю, то штовхач із магнітом затягне їх назад. Так гарантовано вони не залишаться відчиненими на тривалий час.

Запобіжник спрацювання
Штовхач повертається у привід після того, як дверцята відчинили повністю. Робочий простір залишиться вільним, функція відкривання активується лише тоді, коли дверцята зачинені.

Простий монтаж і налаштування

Кріплення монтажної планки
Спершу потрібно пригвинтити монтажні планки з лівого і правого боку ніші.

Кріплення приводу
Привід заклацується на ліву чи праву монтажну планку залежно від напрямку відчинення дверцят.

Під'єднання до електромережі
Кабель SERVO-DRIVE flex потрібно під'єднати до електромережі.

Монтаж декоративної панелі
Декоративна панель із попередньо встановленими тримачами заклацується на монтажні планки.

Налаштування приводу
Під час налаштування параметрів руху привід пристосовується до особливостей конструкції. Після цього SERVO-DRIVE flex готовий до роботи.

SERVO-DRIVE flex монтувати легко та зручно – всього за декілька етапів. Якщо потрібний доступ до приводу, то декоративну панель можна просто відклацнути.

Подивитись відео про монтаж
www.blum.com/sdflex_videos

Інші варіанти використання SERVO-DRIVE для одного корпусу

Окрім SERVO-DRIVE flex є й інші можливості використання SERVO-DRIVE в одному корпусі. Електричною технологією руху можна устаткувати шухляду для сміття чи одну верхню шафку.

SERVO-DRIVE uno для AVENTOS
Це ідеальне рішення, якщо електричною технологією руху доцільно обладнати лише одну верхню шафку. Окремі фасади підіймаються від дотику та м’яко й тихо опускаються із BLUMOTION.

SERVO-DRIVE uno із шухлядою для сміття
Досить легкого дотику до фасаду – стегном, коліном або стопою, щоб шухляда висунулася автоматично. SERVO-DRIVE uno з шухлядою для сміття – це зручне рішення для модернізації вже встановлених меблів. Система монтується за кілька кроків.

SERVO-DRIVE flex для холодильника і морозильної камери – висота ніші (NH) < 1700 мм

- Для всіх вбудованих холодильників та морозильних камер
- Висота ніші (NH) < 1700 мм
- Мала висота ніші (NH) для приводу, мін. 60 мм
- Адаптивна система
- Якщо на дверцята натиснули випадково, автоматично спрацює система самозачинення
- Захист від ненавмисного притуляння
- Захист від самовільного спрацювання (якщо дверцята відчинені)
- Простий монтаж і встановлення
- Не підходить для холодильників і морозильних камер без корпусу; морозильних камер із блоком охолодження в цоколі (висота ніші (NH) ≥ 1700 мм) та холодильників із висувними шухлядами

SERVO-DRIVE flex для холодильника і морозильної камери – висота ніші (NH) < 1700 мм

Інформація для замовлення

1		Комплект SERVO-DRIVE flex	
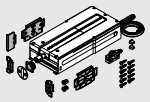		Колір	
		R7035	Z10C500A
Комплектація:			
1a	1 x	Привод	
1b	2 x	Монтажна планка	
1c	2 x	Кріплення декоративної панелі	
1d	1 x	Заглушка для декоративної панелі	
1e	1 x	Пластина-фіксатор	
1f	2 x	Дистанційний амортизатор Blum	
1g	1 x	З'єднувальний вузол	
1h	2 x	Захист для кінців кабелю	
-	11 x	Саморіз	
-	1 x	Шаблон для монтажу	

2	Штепсельний блок живлення SERVO-DRIVE		
Можна використовувати тільки з одним приводом			
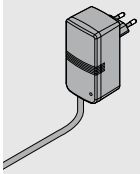	Мережевий адаптер	Мовний пакет	
	E	A	☎ Z10NA30EAF
	E	B	☎ Z10NA30EBF
	E	C	☎ Z10NA30ECF
	E	D	☎ Z10NA30EDF
	E	E	☎ Z10NA30EEF
	E	F	☎ Z10NA30EFF
	B	A	☎ Z10NA30BAF
	K	D	☎ Z10NA30KDF
	U	G	☎ Z10NA30UGF

Мережевий адаптер

E 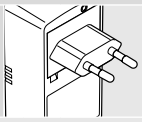 B 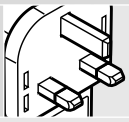 K 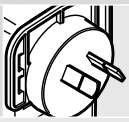 U 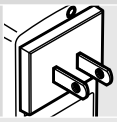

Докладний перелік ринків шукайте в каталозі Blum у розділі "Інформація"

Мовний пакет – інструкція з користування та монтажу

A	DE | EN | FR | IT | NL	**F**	BG | ET | LT | LV | RO | RU
B	DA | EN | FI | NO | SV	**G**	EN | ES | FR
C	EL | EN | HR | SL | SR | TR	**H**	EN | ZH
D	EN | ES | FR | IT | PT	**J**	JA
E	CS | HU | PL | SK		

Позначення мов відповідно до ISO-639

Комплектація:		
2	1 x	Штепсельний блок живлення SERVO-DRIVE
-	-	Вкл. із кабелем 1120 мм (неможливо подовжити)

☎ Інші комбінації можливі за запитом

Аксесуари

3	Радіокнопка SERVO-DRIVE		
	Колір	Матеріал	
	SW/HGR/TGR	K	23P5020

Рекомендовано використовувати радіокнопку SERVO-DRIVE – див. сторінку 25

-	Приймач радіосигналу		
	Колір	Матеріал	
	R7035	K	Z10C5007

Рекомендовано використовувати радіокнопку SERVO-DRIVE – див. сторінку 25

Колір / матеріал			
HGR	Світло-сірий	SW	Білий шовк
K	Пластмаса	TGR	Темно-сірий
		R7035	RAL 7035 світло-сірий

SERVO-DRIVE flex для холодильника і морозильної камери – висота ніші (NH) ≥ 1700 мм

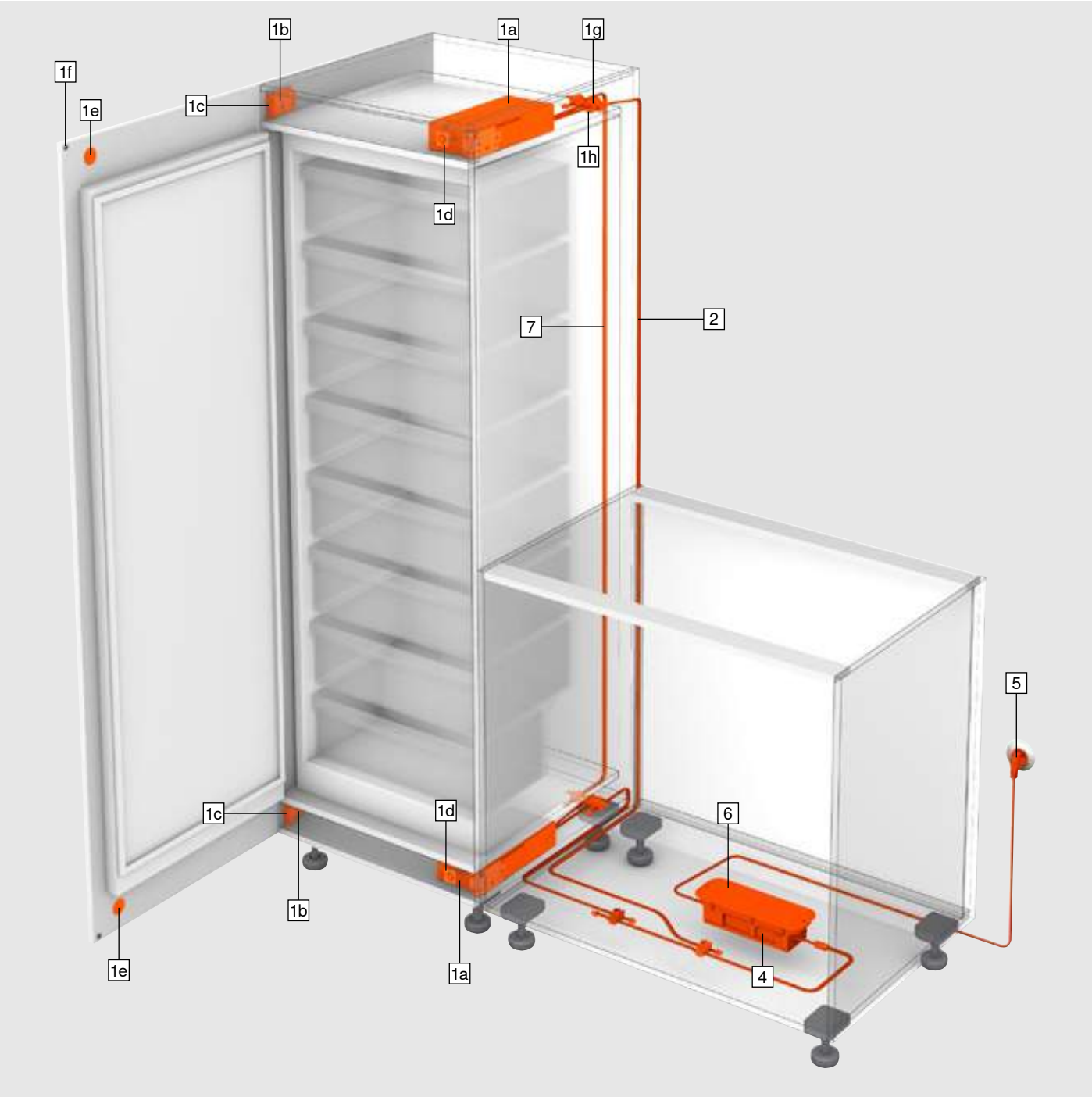

- Для всіх вбудованих холодильників та морозильних камер
- Висота ніші (NH) ≥ 1700 мм
- Мала висота ніші (NH) для приводу, мін. 60 мм
- Адаптивна система
- Якщо на дверцята натиснули випадково, автоматично спрацює система самозачинення
- Захист від ненавмисного притуляння
- Захист від самовільного спрацювання (якщо дверцята відчинені)
- Простий монтаж і встановлення
- Не підходить для холодильників і морозильних камер без корпусу; морозильних камер із блоком охолодження в цоколі (висота ніші (NH) ≥ 1700 мм) та холодильників із висувними шухлядами

SERVO-DRIVE flex для холодильника і морозильної камери – висота ніші (NH) ≥ 1700 мм

Інформація для замовлення

1		Комплект SERVO-DRIVE flex	
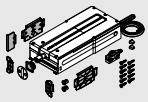		Колір	2 x
		R7035	Z10C500A
Комплектація:			
1a	1 x	Привод	
1b	2 x	Монтажна планка	
1c	2 x	Кріплення декоративної панелі	
1d	1 x	Заглушка для декоративної панелі	
1e	1 x	Пластина-фіксатор	
1f	2 x	Дистанційний амортизатор Blum	
1g	1 x	З'єднувальний вузол	
1h	2 x	Захист для кінців кабелю	
-	11 x	Саморіз	
-	1 x	Шаблон для монтажу	

2	SERVO-DRIVE, розподільний кабель		
	Колір	Довжина (мм)	
	S	3000	Z10K300A
Під розкрій			

-	З'єднувальний вузол і захист для кінців кабелю		
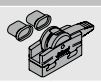	Колір	Матеріал	3 x
	S	K	Z10V100E.01
Комплектація:			
1g	1 x	З'єднувальний вузол	
1h	2 x	Захист для кінців кабелю	

4	Блок живлення SERVO-DRIVE			
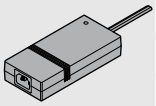	A	Z10NE030A	F	Z10NE030F
	B	Z10NE030B	G	Z10NE030G
	C	Z10NE030C	H	Z10NE030H
	D	Z10NE030D	J	Z10NE030J
	E	Z10NE030E		
Разом з інструкцією з користування та монтажу				
Без мережевого кабелю				
Мовний пакет				
A	DE, EN, FR, IT, NL	F	BG, ET, LT, LV, RO, RU	
B	DA, EN, FI, NO, SV	G	EN, ES, FR	
C	EL, EN, HR, SL, SR, TR	H	EN, ZH	
D	EN, ES, FR, IT, PT	J	JA	
E	CS, HU, PL, SK			
Позначення мов відповідно до ISO-639				

5	Мережевий кабель			
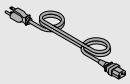	Ринок		Ринок	
	AR	Z10M200A	JP	Z10M200J
	UK	Z10M200B	AU	Z10M200K
	CH	Z10M200C	CL	Z10M200L
	DK	Z10M200D	CN	Z10M200N
	Європа	Z10M200E	BR	Z10M200S.01
	Європа [1]	Z10M200E.OS	TW	Z10M200T
	IN	Z10M200H	US, CA	Z10M200U
	IL	Z10M200I	ZA	Z10M200Z
Довжина 2 м, з вилкою				
[1] Без вилки				

6	Кріплення блока живлення		
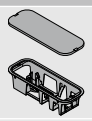	Монтаж до дна корпусу		
	Колір	Матеріал	
	R7037	K	Z10NG000
Із кришкою			
Для блока живлення SERVO-DRIVE			

Альтернатива

-	Кріплення блока живлення		
	Монтаж до стінки		
	Колір	Матеріал	
	WGR	K	Z10NG120
Для блока живлення SERVO-DRIVE			

7	Комунікаційний кабель		
	Колір	Довжина (мм)	
	R7037	3000	Z10K300A
Під розкрій			
З'єднує два приводи, які мають спрацьовувати одночасно			

Аксесуари

-	Тримач кабелю		
	Колір	Матеріал	
	W	K	Z10K0009
Наприклад, для фіксації розподільного кабелю SERVO-DRIVE			

Колір / матеріал			
K	Пластмаса	WGR	Сірий
S	Чорний	R7035	RAL 7035 світло-сірий
W	Білий	R7037	RAL 7037 попелясто-сірий

SERVO-DRIVE flex для холодильника з морозильною камерою

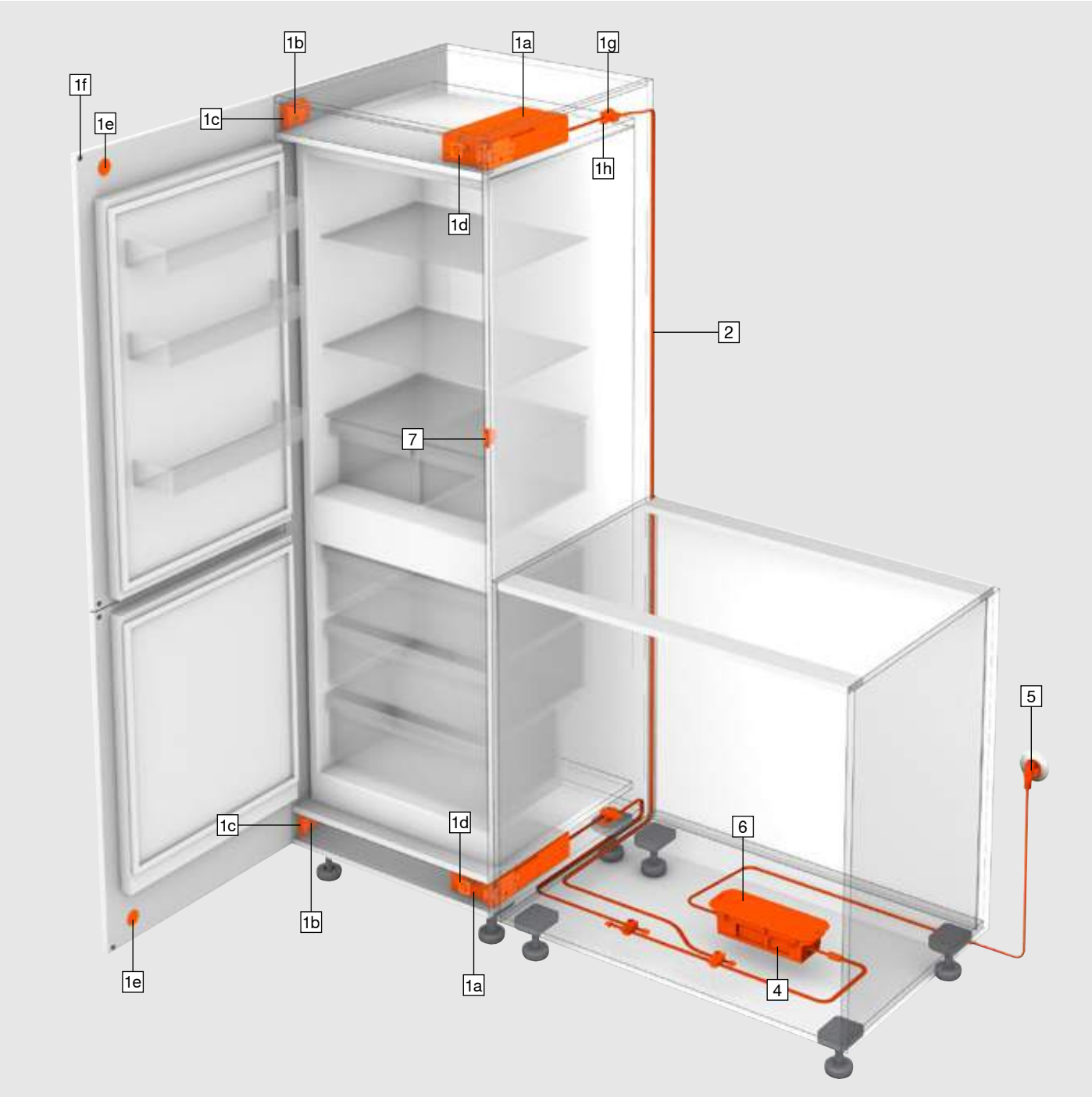

- Для всіх вбудованих холодильників із морозильними камерами
- Висота ніші (NH) ≥ 1700 мм
- Мала висота ніші (NH) для приводу, мін. 60 мм
- Адаптивна система
- Якщо на дверцята натиснули випадково, автоматично спрацює система самозачинення
- Захист від ненавмисного притуляння
- Захист від самовільного спрацювання (якщо дверцята відчинені)
- Простий монтаж і встановлення
- Не підходить для холодильників і морозильних камер без корпусу; морозильних камер із блоком охолодження в цоколі (висота ніші (NH) ≥ 1700 мм) та холодильників із висувними шухлядами

SERVO-DRIVE flex для холодильника з морозильною камерою

Інформація для замовлення

1		Комплект SERVO-DRIVE flex	
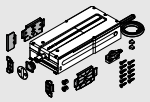		**Колір**	2 x
		R7035	**Z10C500A**
Комплектація:			
1a	1 x	Привод	
1b	2 x	Монтажна планка	
1c	2 x	Кріплення декоративної панелі	
1d	1 x	Заглушка для декоративної панелі	
1e	1 x	Пластина-фіксатор	
1f	2 x	Дистанційний амортизатор Blum	
1g	1 x	З'єднувальний вузол	
1h	2 x	Захист для кінців кабелю	
-	11 x	Саморіз	
-	1 x	Шаблон для монтажу	

2	SERVO-DRIVE, розподільний кабель		
	Колір	**Довжина (мм)**	
	S	3000	**Z10K300A**
Під розкрій			

-	З'єднувальний вузол і захист для кінців кабелю		
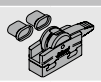	**Колір**	**Матеріал**	
	S	K	**Z10V100E.01**
Комплектація:			
1g	1 x	З'єднувальний вузол	
1h	2 x	Захист для кінців кабелю	

4	Блок живлення SERVO-DRIVE			
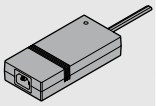	**A**	**Z10NE030A**	**F**	**Z10NE030F**
	B	**Z10NE030B**	**G**	**Z10NE030G**
	C	**Z10NE030C**	**H**	**Z10NE030H**
	D	**Z10NE030D**	**J**	**Z10NE030J**
	E	**Z10NE030E**		
Разом з інструкцією з користування та монтажу				
Без мережевого кабелю				
Мовний пакет				
A	DE, EN, FR, IT, NL	**F**	BG, ET, LT, LV, RO, RU	
B	DA, EN, FI, NO, SV	**G**	EN, ES, FR	
C	EL, EN, HR, SL, SR, TR	**H**	EN, ZH	
D	EN, ES, FR, IT, PT	**J**	JA	
E	CS, HU, PL, SK			
Позначення мов відповідно до ISO-639				

5	Мережевий кабель			
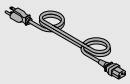	**Ринок**		**Ринок**	
	AR	**Z10M200A**	JP	**Z10M200J**
	UK	**Z10M200B**	AU	**Z10M200K**
	CH	**Z10M200C**	CL	**Z10M200L**
	DK	**Z10M200D**	CN	**Z10M200N**
	Європа	**Z10M200E**	BR	**Z10M200S.01**
	Європа [1]	**Z10M200E.OS**	TW	**Z10M200T**
	IN	**Z10M200H**	US, CA	**Z10M200U**
	IL	**Z10M200I**	ZA	**Z10M200Z**
Довжина 2 м, з вилкою				
[1] Без вилки				

6	Кріплення блока живлення		
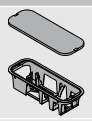	Монтаж до дна корпусу		
	Колір	**Матеріал**	
	R7037	K	**Z10NG000**
Із кришкою			
Для блока живлення SERVO-DRIVE			

Альтернатива

-	Кріплення блока живлення		
	Монтаж до стінки		
	Колір	**Матеріал**	
	WGR	K	**Z10NG120**
Для блока живлення SERVO-DRIVE			

7	Радіокнопка SERVO-DRIVE		
	Колір	**Матеріал**	
	SW/HGR/TGR	K	**23P5020**
Рекомендовано використовувати радіокнопку SERVO-DRIVE – див. сторінку 25			

-	Приймач радіосигналу		
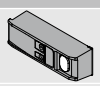	**Колір**	**Матеріал**	
	R7035	K	**Z10C5007**
Рекомендовано використовувати радіокнопку SERVO-DRIVE – див. сторінку 25			

Аксесуари

-	Тримач кабелю		
	Колір	**Матеріал**	
	W	K	**Z10K0009**
Наприклад, для фіксації розподільного кабелю SERVO-DRIVE			

Колір / матеріал			
HGR	Світло-сірий	TGR	Темно-сірий
K	Пластмаса	W	Білий
S	Чорний	WGR	Сірий
SW	Білий шовк	R7035	RAL 7035 світло-сірий
		R7037	RAL 7037 попелясто-сірий

SERVO-DRIVE flex для посудомийної машини

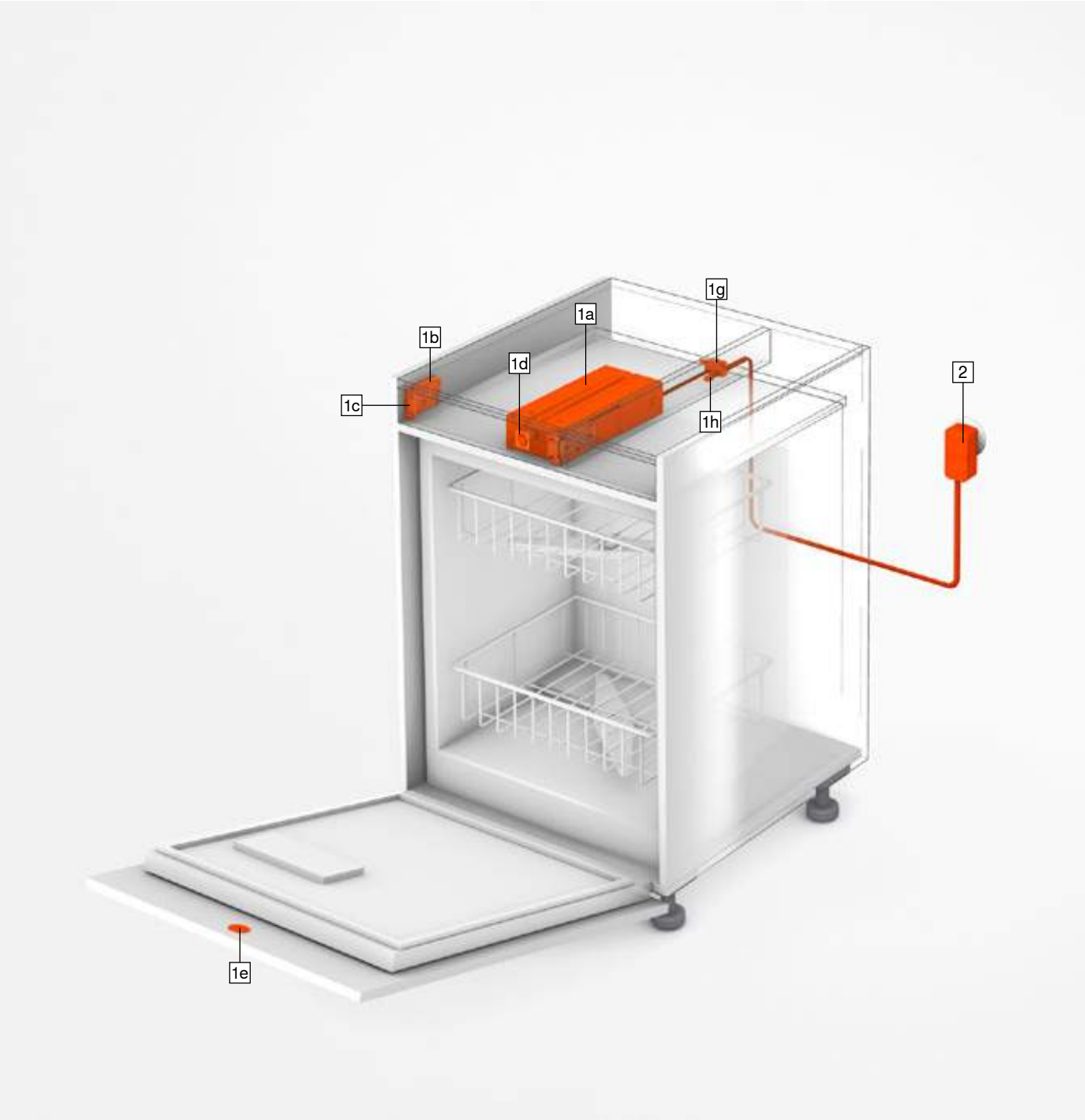

- Для всіх вбудованих посудомийних машин
- Мала висота ніші (NH) для приводу, мін. 60 мм
- Адаптивна система
- Захист від ненавмисного притуляння
- Захист від самовільного спрацювання (якщо дверцята відчинені)
- Простий монтаж і встановлення
- Можливість застосування залежить від типу приладу, висоти стільниці й цоколя; див. розділ “Проєктування”

SERVO-DRIVE flex для посудомийної машини

Інформація для замовлення

1		Комплект SERVO-DRIVE flex	
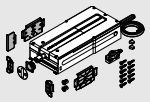		Колір	
		R7035	Z10C500A
Комплектація:			
1a	1 x	Привод	
1b	2 x	Монтажна планка	
1c	2 x	Кріплення декоративної панелі	
1d	1 x	Заглушка для декоративної панелі	
1e	1 x	Пластина-фіксатор	
-	2 x	Дистанційний амортизатор Blum	
1g	1 x	З'єднувальний вузол	
1h	2 x	Захист для кінців кабелю	
-	11 x	Саморіз	
-	1 x	Шаблон для монтажу	

1b	Монтажна планка		
	Колір	Матеріал	
	R7035	K	Z10C5005
Додатково потрібно			

Аксесуари

2	Штепсельний блок живлення SERVO-DRIVE		
Можна використовувати тільки з одним приводом			
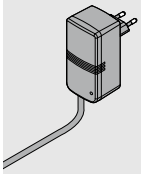	Мережевий адаптер	Мовний пакет	
	E	A	☎ Z10NA30EAF
	E	B	☎ Z10NA30EBF
	E	C	☎ Z10NA30ECF
	E	D	☎ Z10NA30EDF
	E	E	☎ Z10NA30EEF
	E	F	☎ Z10NA30EFF
	B	A	☎ Z10NA30BAF
	K	D	☎ Z10NA30KDF
	U	G	☎ Z10NA30UGF

Мережевий адаптер

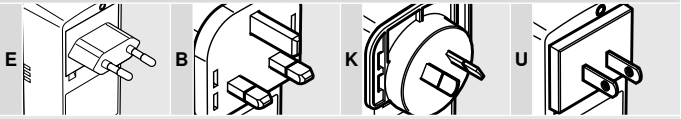

Докладний перелік ринків шукайте в каталозі Blum у розділі "Інформація"

Мовний пакет – інструкція з користування та монтажу

A	DE | EN | FR | IT | NL	**F**	BG | ET | LT | LV | RO | RU
B	DA | EN | FI | NO | SV	**G**	EN | ES | FR
C	EL | EN | HR | SL | SR | TR	**H**	EN | ZH
D	EN | ES | FR | IT | PT	**J**	JA
E	CS | HU | PL | SK		

Позначення мов відповідно до ISO-639

Комплектація:		
2	1 x	Штепсельний блок живлення SERVO-DRIVE
-	-	Вкл. із кабелем 1120 мм (неможливо подовжити)

☎ Інші комбінації можливі за запитом

Колір / матеріал			
K	Пластмаса	R7035	RAL 7035 світло-сірий

SERVO-DRIVE flex для холодильника й морозильної камери

Проєктування

Монтажна планка

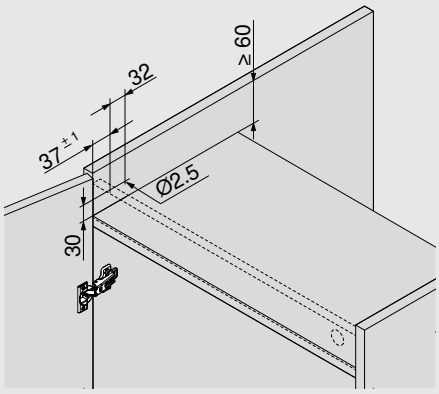

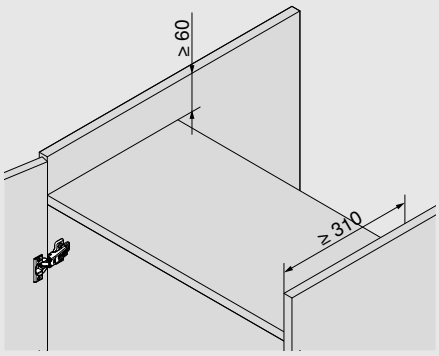

Декоративна панель – привод

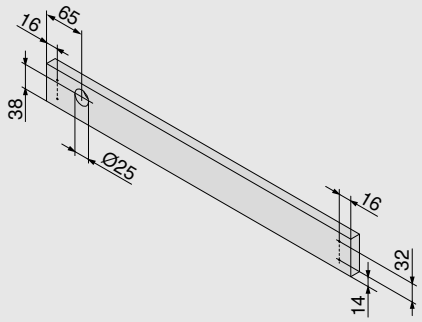

Дистанційний амортизатор Blum

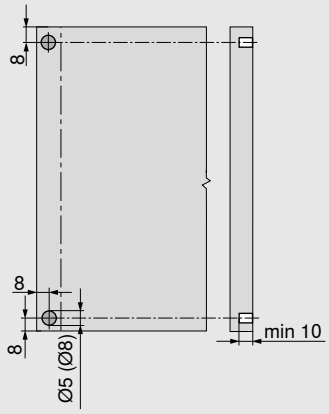

Дистанційний амортизатор Blum потрібен для холодильників та морозильних камер

Дистанційний амортизатор Blum гарантує зазор 2 мм для спрацювання привода

Зазор для доступу

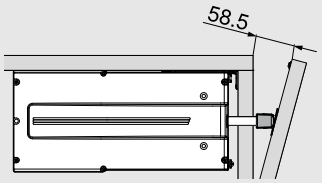

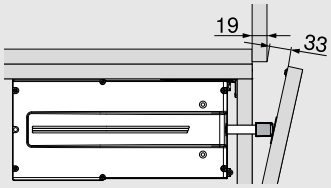

Потрібний простір і безпечна відстань до кріплення блока живлення

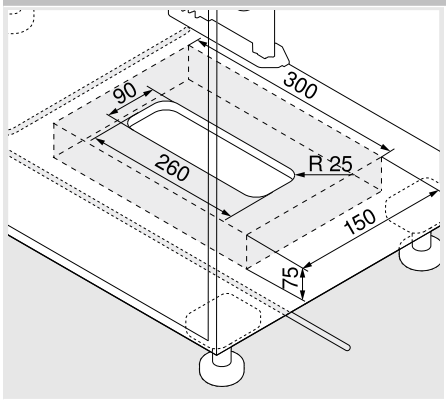

Монтаж до дна корпусу

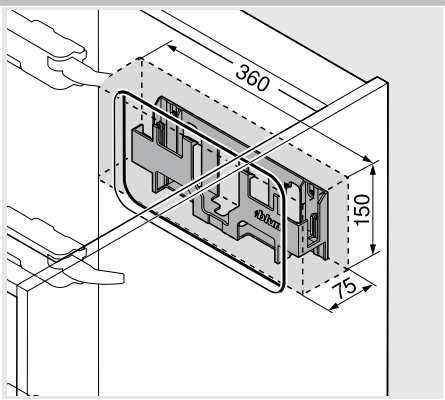

Монтаж до стінки

Увага

Для циркуляції повітря потрібно дотримуватися безпечної відстані 30 мм. Недотримання цієї вимоги може спричинити перегрівання блока живлення SERVO-DRIVE. Безпечна відстань врахована в розмірах, вказаних на рисунках.

SERVO-DRIVE flex для посудомийної машини

Проєктування

Монтажна планка

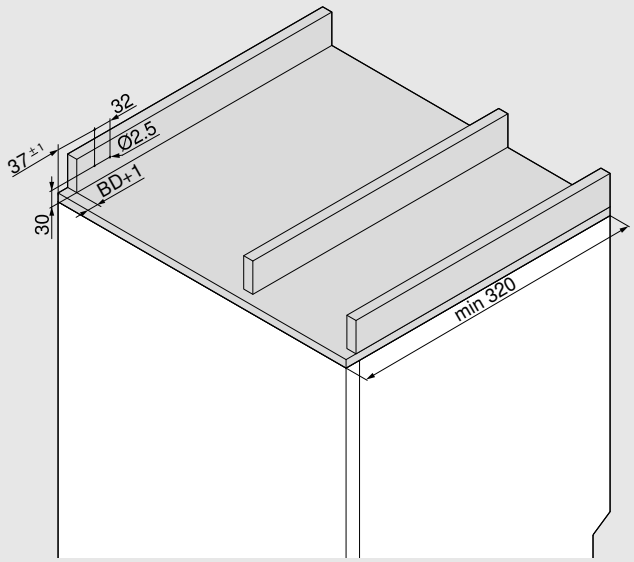

BD Товщина декоративної панелі
Макс. 19 мм

Декоративна панель – привод

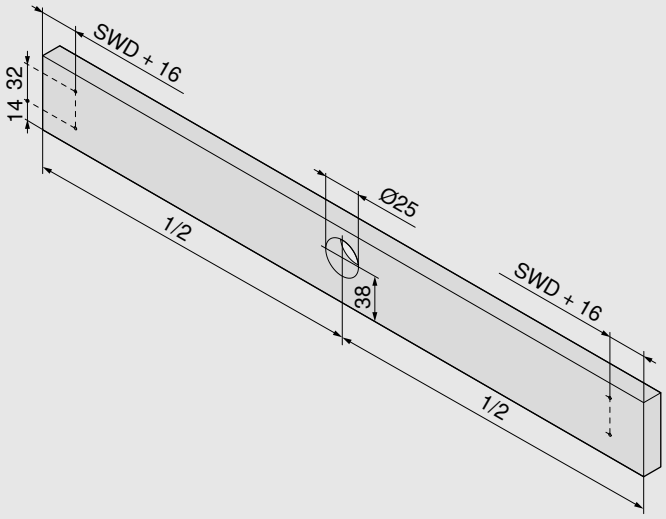

SWD Товщина боковини корпусу

Привод

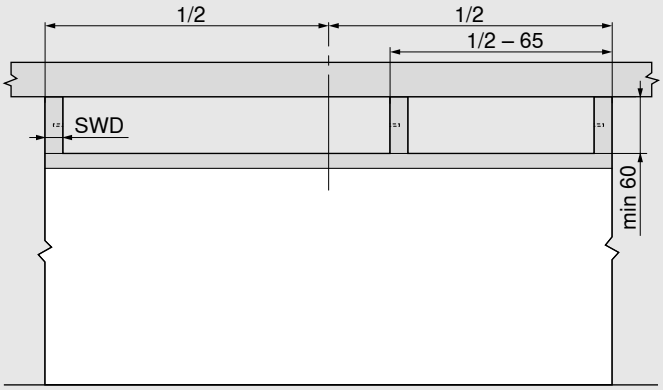

SWD Товщина боковини корпусу

Зазор для доступу

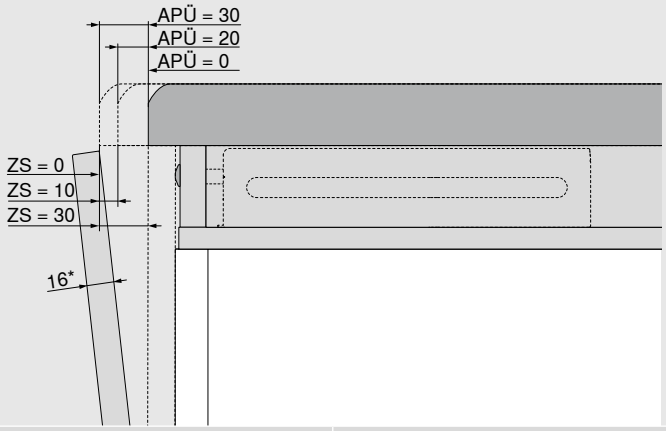

APÜ (мм)	ZS (мм)
0	30
20	10
30	0

APÜ Виступ стільниці

ZS Зазор для доступу

* За більшої товщини фасаду зменшується зазор для доступу ZS

Допоміжні пристрої для монтажу

Шаблон для дистанційного амортизатора Blum

– Шаблон для свердління отворів під дистанційний амортизатор на встановленому чи невстановленому фасаді

Інформація для замовлення
ZML.1090

Шаблон для радіокнопки SERVO-DRIVE

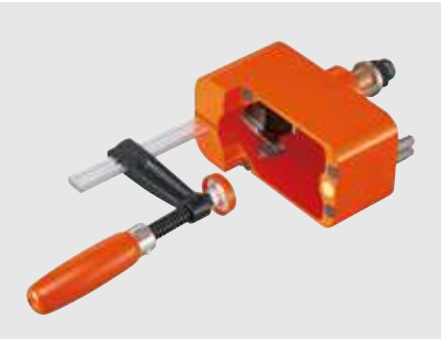

– Ручний пристрій для точного свердління отвору під радіокнопку SERVO-DRIVE
– Приводиться у дію дрилем

Інформація для замовлення
M31.2000

Рекомендація щодо встановлення радіокнопки SERVO-DRIVE

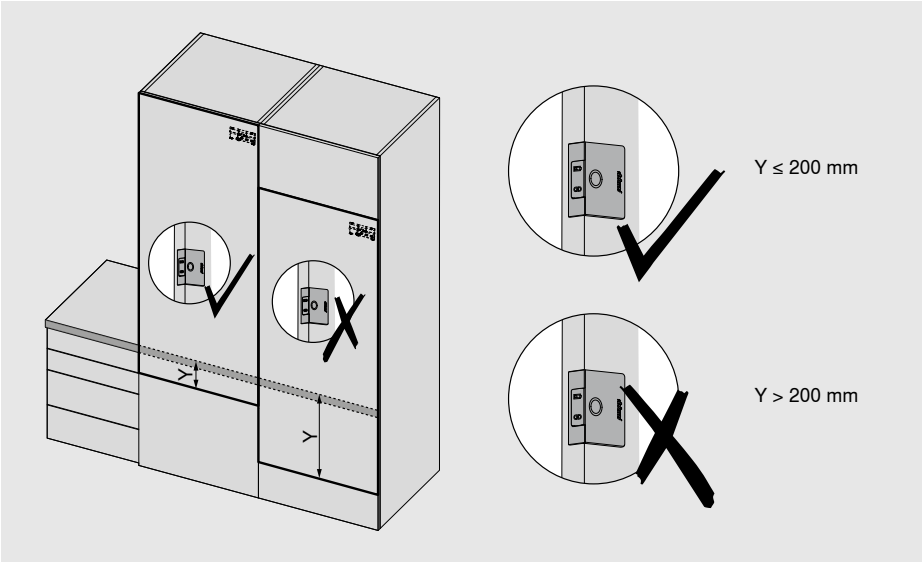

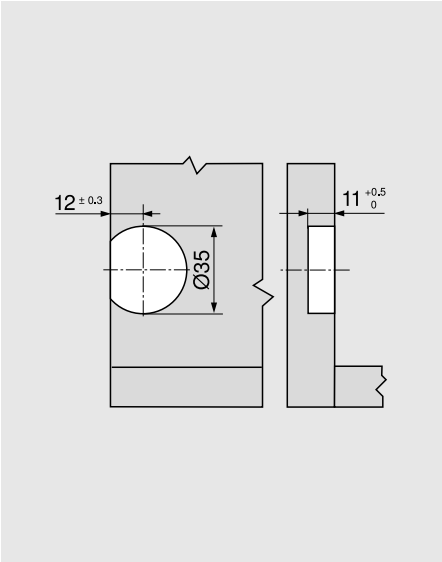

Монтаж / регулювання / демонтаж

Інформація про монтаж
і регулювання:

www.blum.com/ma620

Відео про монтаж:

www.blum.com/sdflex_videos

moving ideas

Ми віримо, що ідеї можуть рухати світ. Ми пропонуємо інноваційну фурнітуру, захопливі концепції меблів та відповідні сервіси, щоб Ви могли втілювати свої креативні ідеї. Нас спонукають Ваші потреби, світові тренди й наше спільне бачення підвищення якості життя. Створюймо разом рушійні ідеї.

Якість життя

Ми прагнемо, щоби процес щоденного користування меблями був більш комфортним та функціональним.

Асортимент

Усе разом: із нашим широким асортиментом виробів Ви можете реалізувати й актуальні, й майбутні тренди в помешканні.

Натхнення

У цілому світі ми спостерігаємо за трендами в помешканні й досліджуємо рішення завтрашнього дня. Цими знаннями ми ділимося з Вами.

Інновації

Ми продовжуємо рухатися. Із допитливістю й дослідницьким духом ми створюємо для Вас нові вироби й сервіси.

Сервіси

У щоденній роботі ми надаємо Вам підтримку у вигляді сервісів, що відповідають Вашим процесам.

Якість

Ми не припиняємо вдосконалювати наші вироби, сервіси та самих себе.

Довіра

Ми беремо на себе відповідальність. За наших партнерів, наших співробітників, суспільство й довкілля.

Юліус Блюм розпочав нашу мандрівку в 1952 році з насадки на підкову. Сьогодні ми постачаємо інноваційну фурнітуру для меблів нашим клієнтам у понад 120 країн світу.

Look for our FSC™-certified products

FSC
www.fsc.org
FSC™ C115115

Авторські права на весь зміст належать компанії Blum.
Зберігаємо за собою право на технічні зміни.
IDNR: 000.000.0 · EP-257/6 UK-UA/02.23

ТОВ “Блюм Україна”
вул. Дорожна, 50
с. Пасіки-Зубрицькі
Пустомитівський район
Львівська область
81137 Україна
Тел.: +380 32 236 80 10
Факс: +380 32 236 80 11
E-mail: info.ua@blum.com
www.blum.ua

Julius Blum GmbH
Beschlägefabrik
6973 Höchst, Austria
Tel.: +43 5578 705-0
Fax: +43 5578 705-44
E-Mail: info@blum.com
www.blum.com

Наші заводи в Австрії, Польщі та Китаї сертифіковані за стандартами, що нижче.
Наш завод у США сертифікований за стандартом ISO 9001.
Наш завод у Бразилії сертифікований за стандартами ISO 9001, ISO 14001 та ISO 45001.

ISO 9001 Certified Quality System
ISO 14001 Certified Environmental System
ISO 50001 Certified Energy System

blum®