MERIVOBOX

Πληροφορίες παραγγελίας και σχεδιασμού

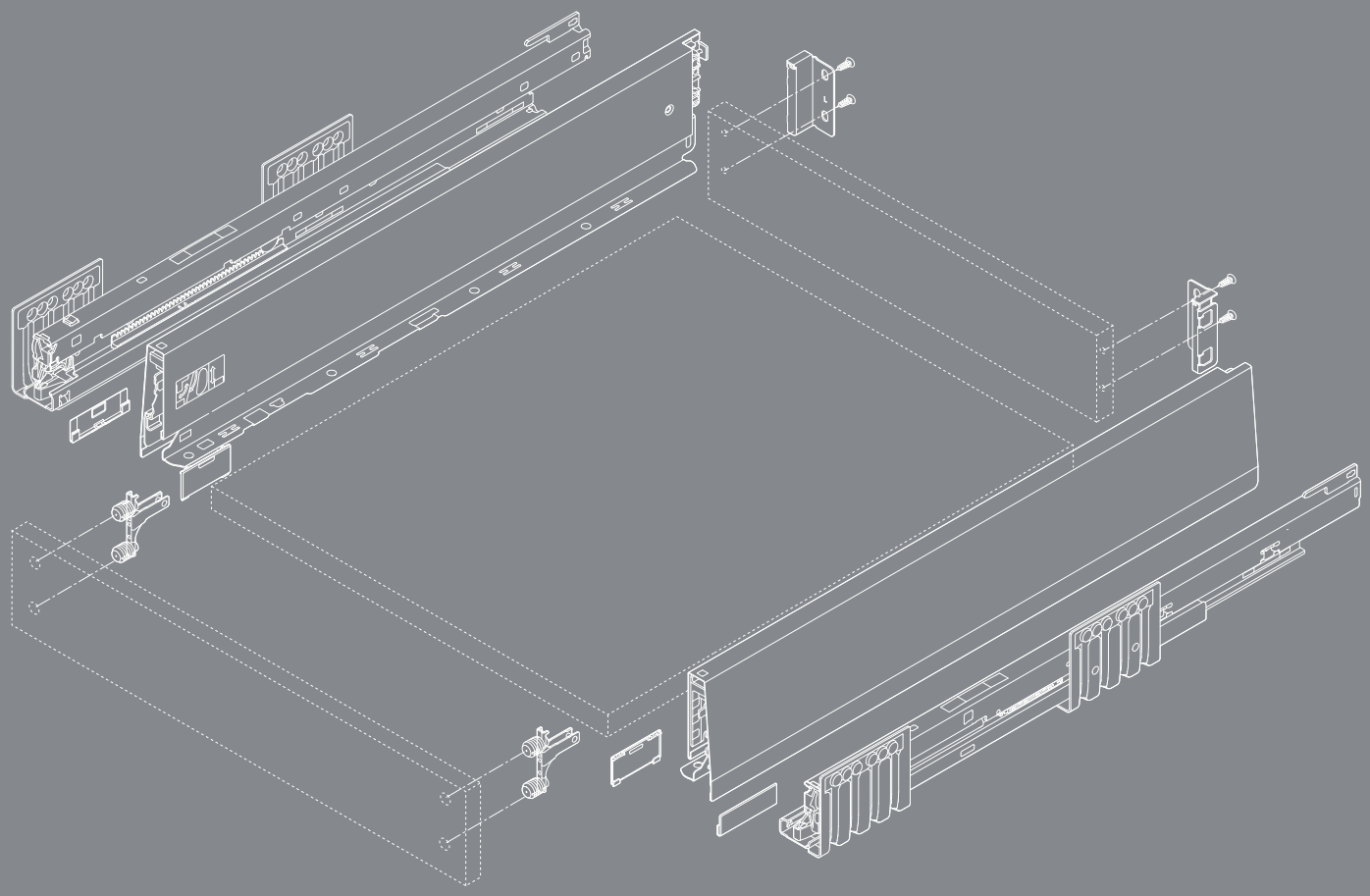

www.blum.com

Let’s create – Η πλατφόρμα box για τις ιδέες σας

Περιεχόμενα

06 Επισκόπηση γκάμας προϊόντων
08 Συρτάρι – ύψος N
12 Συρτάρι – ύψος M
16 Εσωτερικό συρτάρι – ύψος M
20 Συρτάρι – ύψος K
24 Εσωτερικό συρτάρι – ύψος K
Καλάθι – ύψος E
28 – MERIVOBOX modular με βέργα
32 – MERIVOBOX modular με BOXCOVER
36 – MERIVOBOX modular με BOXCAP
Εσωτερικό καλάθι – ύψος E
40 – Κομμάτι μετώπης με βέργα
44 – Κομμάτι μετώπης με στοιχείο σχεδιασμού
48 Συρτάρι νεροχύτη – ύψος M
52 Συρτάρι νεροχύτη – ύψος E
58 Οδηγός με υπερέκταση για εφαρμογές κάδου απορριμμάτων
59 Αξεσουάρ
62 Συσκευές συναρμολόγησης
64 SERVO-DRIVE
96 TIP-ON BLUMOTION
99 Διαστάσεις κοπής για θήκη για μαχαιροπίρουνα/αντιολισθητικό τάπητα
100 AMBIA-LINE

Οδηγοί καινοτομίας

Πλατφόρμα
Χρειάζονται λίγα μόνο εξαρτήματα για να δημιουργήσετε τη δική σας ευρεία γκάμα προϊόντων, αυξάνοντας ταυτόχρονα ακόμη περισσότερο την αποδοτικότητα της κατασκευής επίπλων. Ποικιλομορφία και απλότητα μαζί.

Σχεδιασμός
Το MERIVOBOX ξεχωρίζει χάρη στις ευθείες γραμμές και στην εντυπωσιακή του εμφάνιση. Δημιουργήστε τη δική σας ποικιλόμορφη και αλάνθαστη γκάμα επίπλων! Ο μοντέρνος μινιμαλισμός συναντά τον ξεχωριστό σχεδιασμό.

Λειτουργικότητα
Το MERIVOBOX θα δίνει έμπνευση στους πελάτες σας καθ' όλη τη διάρκεια ζωής του επίπλου.
Ο νέος σχεδιασμός οδηγών παρέχει εξαιρετικά ομαλή κίνηση και μεγάλη φέρουσα ικανότητα που συνδυάζονται με μια εξαιρετικά ελαφριά κίνηση και ενισχυμένη σταθερότητα.

Συναρμολόγηση
Μελετημένος σχεδιασμός. Όποιο μοντέλο κι αν επιλέξετε, η συναρμολόγηση είναι πάντα απλή και η ρύθμιση πάντα η ίδια. Είναι εξαιρετικά εύκολο να πετύχετε ακριβή αποτελέσματα.

Οι υπηρεσίες μας με μία ματιά

Οι υπηρεσίες μας σας στηρίζουν καθ' όλη τη διάρκεια της διαδικασίας – από τον προγραμματισμό στον σχεδιασμό, μέχρι την τελική κατασκευή. Επωφεληθείτε από τις αποδεδειγμένα επιτυχημένες και φιλικές προς τον χρήστη υπηρεσίες μας για τα έργα σας με MERIVOBOX.

Ιδέα, σχεδιασμός, οικονομική προσφορά
Διαμορφώστε και αποθηκεύστε τα έργα σας με MERIVOBOX χωρίς καθόλου κόπο online. Ο Διαμορφωτής προϊόντων και ντουλαπιών σάς παρέχει ελεγμένες και ολοκληρωμένες λίστες εξαρτημάτων.

Σχεδιασμός
Ο Διαμορφωτής προϊόντων και ντουλαπιών σάς βοηθά να διαμορφώνετε τα έπιπλα και να ταιριάζετε τα εξαρτήματα MERIVOBOX. Η Υπηρεσία δεδομένων CAD/CAM σάς παρέχει δεδομένα σχετικά με το MERIVOBOX στους συνηθέστερους μορφότυπους για τον σχεδιασμό σας.

Παραγγελία
Απλά μεταφέρετε τις λίστες εξαρτημάτων σας από τον Διαμορφωτή προϊόντων και ντουλαπιών απευθείας στο ηλεκτρονικό κατάστημα επιλεγμένων διανομέων. Για να παραγγείλετε εύκολα τη δική σας διαμόρφωση του MERIVOBOX, μπορείτε να διαχειρίζεστε τα διάφορα έργα και τις λίστες των παραγγελιών σας με ευκολία στις καρτέλες «Τα έργα μου» και «Οι λίστες παραγγελιών μου».

Κατασκευή
Χρησιμοποιήστε τους διαμορφωτές και κατάλληλες συσκευές συναρμολόγησης για να επισπεύσετε τη διαδικασία παραγωγής σας. Χρησιμοποιήστε απλώς τη διεπαφή BXF και το EASYSTICK για να μεταφέρετε τα αποτελέσματα σχεδιασμού σας στο MINIPRESS.

Μάθετε περισσότερα για τις E-SERVICES:
www.blum.com/e-services

Εγγραφείτε τώρα δωρεάν και επωφεληθείτε από τις E-SERVICES.
e-services.blum.com

Η σειρά προϊόντων μας με μία ματιά

Γεγονότα

- Ατσάλινα πλαϊνά συρταριού σε λευκό σατινέ ματ, γκρι indium ματ και orion γκρι ματ
- Ξεχωριστός σχεδιασμός πλαϊνών συρταριού
- Ίσιο στο εσωτερικό με επίπεδο κάλυμμα
- Εξαιρετικά ελαφριά συγχρονισμένη κίνηση
- Τοποθετήστε τη μετώπη στη θέση συγκράτησης και απλώς κουμπώστε (εύκολη σύνδεση ακόμη και αν το καλάθι είναι ήδη τοποθετημένο)
- 3-διάστατη ρύθμιση μετώπης

Γκάμα χρωμάτων

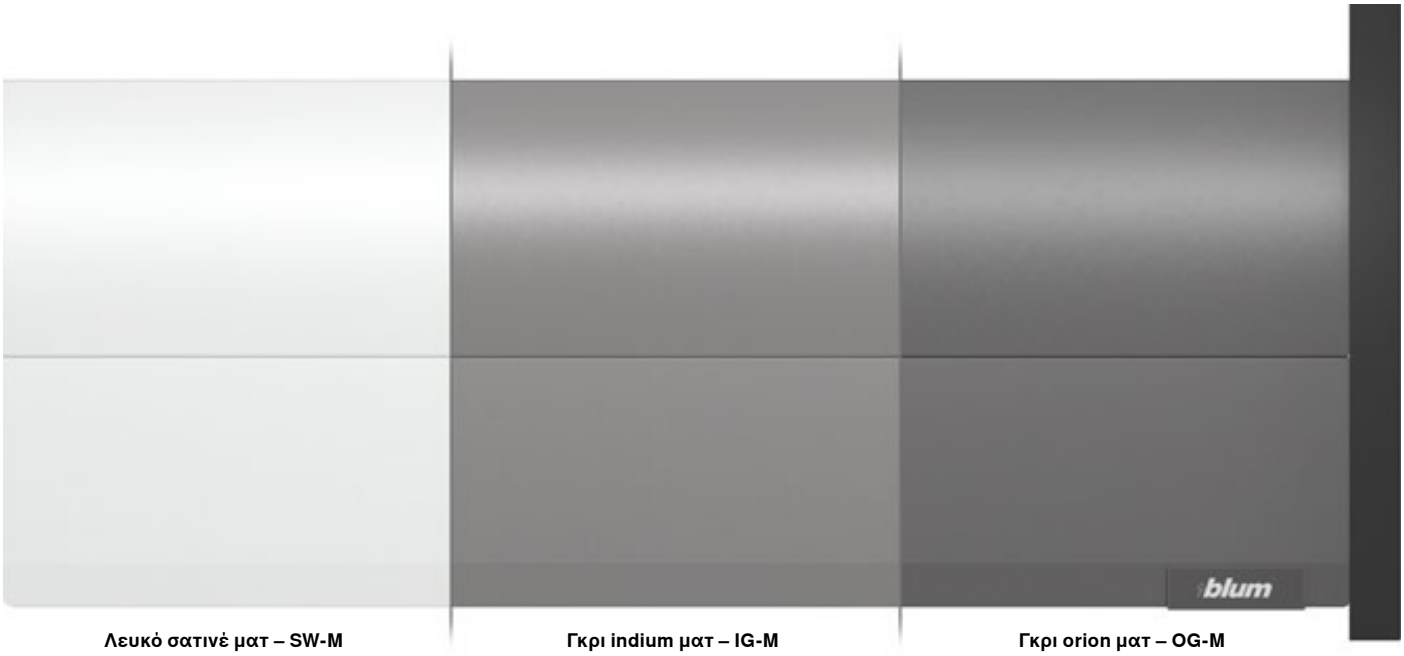

Λευκό σατινέ ματ – SW-M | Γκρι indium ματ – IG-M | Γκρι orion ματ – OG-M

Ύψος πλαϊνών συρταριού

Συρτάρι

Ύψος N
68.5 mm

Ύψος M
91 mm

Ύψος K
129 mm

Εσωτερικό συρτάρι

Ύψος M
91 mm

Ύψος K
129 mm

Επιλογές καλαθιών

Ύψος E
192 mm

Ύψος E
192 mm

Ύψος E
192 mm

Επιλογές καλαθιών (με χρήση BOXCAP για παράδειγμα)

Ύψος E
192 mm

Ύψος E
192 mm

Ύψος E
192 mm

Καλάθι νεροχύτη

Ύψος M
91 mm

Ύψος E
192 mm

Προϊόν

Περιγραφή

- Οδηγός BLUMOTION για όλες τις εφαρμογές με διεπαφή για TIP-ON BLUMOTION και πλευρικό σταθεροποιητή
- Μπορεί να συνδυαστεί με SERVO-DRIVE

Απαιτήσεις χώρου

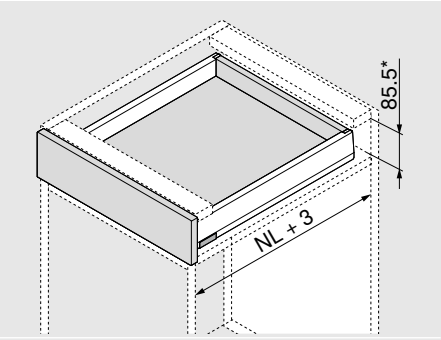

NL Ονομαστικό μήκος

* Συμπερ. ρύθμιση κλίσης 2 mm

Πληροφορίες παραγγελιών

1	Οδηγός αριστερά/δεξιά	
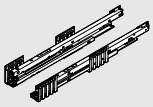	**Ονομαστικό μήκος NL (mm)**	**BLUMOTION***
		40 kg
	400	**450.4001B**
	450	**450.4501B**
	500	**450.5001B**
	550	**450.5501B**

* Κατάλληλο για SERVO-DRIVE και TIP-ON BLUMOTION

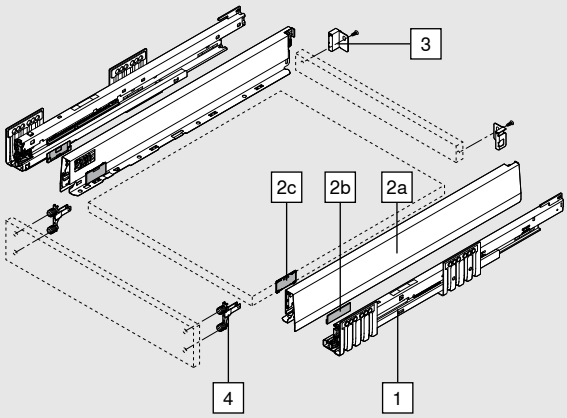

2	Σετ πλαϊνών συρταριού					
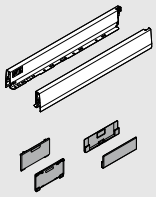	**Ύψος πλαϊνού συρταριού (mm)**	N	68.5			
	Ονομαστικό μήκος NL (mm)			SW-M	IG-M	OG-M
	400			**470N4002S**		
	450			**470N4502S**		
	500			**470N5002S**		
	550			**470N5502S**		

Αποτελείται από:		
2a	1 x	Πλαϊνό συρταριού αριστερά/δεξιά
2b	2 x	Στοιχείο branding, με λογότυπο Blum σε σφραγίδα, ειδικά τυπωμένο για 1000 τμχ. και άνω
2c	2 x	Καλύμματα

3	Σύνδεσμοι πλάτης μοριοσανίδας αριστερά/δεξιά				
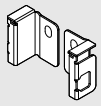	**Ύψος**	**Υλικό**	SW-M	IG-M	OG-M
	N	Ατσάλι	**ZB4N000S**		

Πληροφορίες παραγγελιών

4	Ρυθμιστής μετώπης		
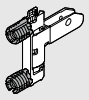	**Μέθοδος στερέωσης**		
	EXPANDO T	2 x	ZF4.10T2
	INSERTA	2 x	ZF4.10I2
	Βιδωτό*	2 x	ZF4.1002
* Οι βίδες δεν περιλαμβάνονται στη συσκευασία			
EXPANDO T κατάλληλο για λεπτές μετώπες – βλ. σελίδα 61			

Αξεσουάρ

Νοβοπανόβιδα				
	Ø (mm)	**Μήκος (mm)**		
	3.5	15	Για τη σύνδεση του οδηγού στο κουτί	609.1500
	3.5	17	Για ρυθμιστή μετώπης (βιδωτό)	609.1700

Βίδα στερέωσης (βίδα επίπεδης κεφαλής)				
	Ø (mm)	**Μήκος (mm)**	Μέγιστο ύψος κεφαλής βίδας: 2 mm	
	3.5	15	Για τη σύνδεση των στηριγμάτων πλάτης μοριοσανίδας με την πλάτη μοριοσανίδας και των πλαϊνών του συρταριού με τη βάση του συρταριού	61R.1500
Για βέλτιστη συναρμολόγηση, σας συνιστούμε να χρησιμοποιήσετε βίδες επίπεδης κεφαλής για την πλάτη μοριοσανίδας και το πλαϊνό συρταριού				

Ευρωβίδες				
	Ø (mm)	**Μήκος (mm)**		
	6	14.5	Για τη σύνδεση του οδηγού στο κουτί	661.1450.HG

Σχεδιασμός

Απαιτήσεις χώρου μέσα στο κουτί

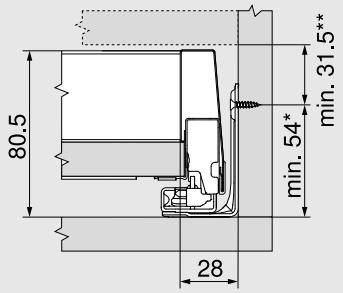

* + 1 mm αν ο οδηγός εγκατασταθεί πριν από τη συναρμολόγηση του κουτιού

** Συμπερ. ρύθμιση κλίσης 2 mm

Διαστάσεις εγκατάστασης μετώπης για βιδωτή συναρμολόγηση

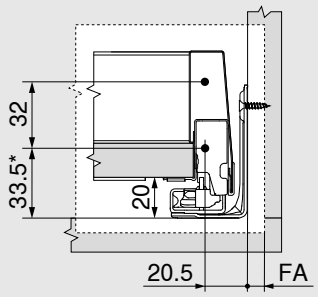

* + 1 mm αν ο οδηγός εγκατασταθεί πριν από τη συναρμολόγηση του κουτιού

FA Πάτημα μετώπης

Αποστάσεις διάτρησης μετώπης για INSERTA/EXPANDO T

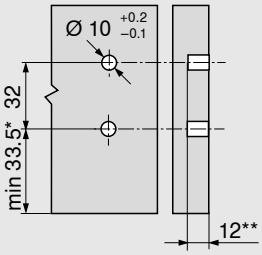

* + 1 mm αν ο οδηγός εγκατασταθεί πριν από τη συναρμολόγηση του κουτιού

** Ελάχ. 6 mm για EXPANDO T

Διαστάσεις εγκατάστασης πλάτης

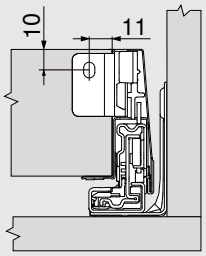

Σχεδιασμός

Διαστάσεις κοπής για μοριοσανίδα 16 mm

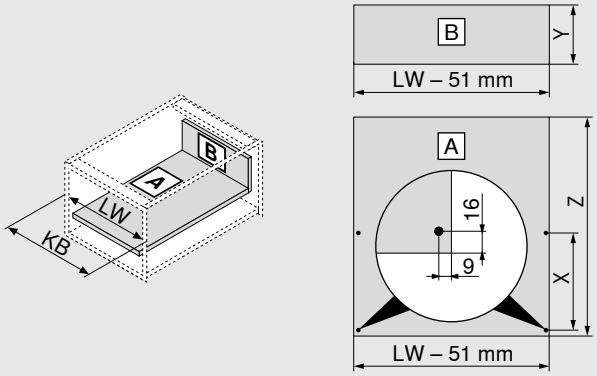

Πλάτη μοριοσανίδας		Y (mm)
Ύψος		60.5
Μήκος βάσης		**Z (mm)**
Πλάτη μοριοσανίδας		NL - 26
Θέση της διανοιγμένης οπής στη βάση του συρταριού		
Όταν χρησιμοποιείται βίδα επίπεδης κεφαλής, μπορεί να γίνει προτρύπημα	**NL (mm)**	**X (mm)**
	> 400	256
KB Πλάτος κουτιού		
LW Εσωτερικό πλάτος κουτιού		
NL Ονομαστικό μήκος		

Θέση βιδώματος οδηγού – 40 kg

Ονομαστικό μήκος NL (mm)

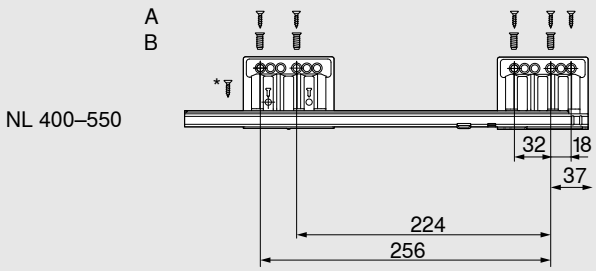

A	Νοβοπανόβιδα Ø 4 x 15 mm
B	Ευρωβίδες Ø 6 x 14.5 mm
*	Για μεγαλύτερη πλευρική σταθερότητα Νοβοπανόβιδα Ø 4 x 15 mm
Εσωτερικό βάθος κουτιού LT ελάχ. = NL + 3 mm	

Προϊόν

Περιγραφή

- Οδηγός BLUMOTION για όλες τις εφαρμογές με διεπαφή για TIP-ON BLUMOTION και πλευρικό σταθεροποιητή
- Μπορεί να συνδυαστεί με SERVO-DRIVE

Απαιτήσεις χώρου

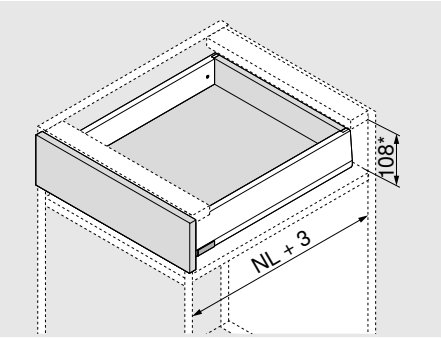

NL Ονομαστικό μήκος

* Συμπερ. ρύθμιση κλίσης 2 mm

Πληροφορίες παραγγελιών

1	Οδηγός αριστερά/δεξιά		
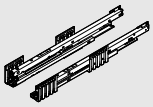	Ονομαστικό μήκος NL (mm)	BLUMOTION*	
		40 kg	70 kg
	270	450.2701B	
	300	450.3001B	
	350	450.3501B	
	400	450.4001B	
	450	450.4501B	453.4501B
	500	450.5001B	453.5001B
	550	450.5501B	453.5501B
	600	450.6001B	453.6001B

* Κατάλληλο για SERVO-DRIVE και TIP-ON BLUMOTION

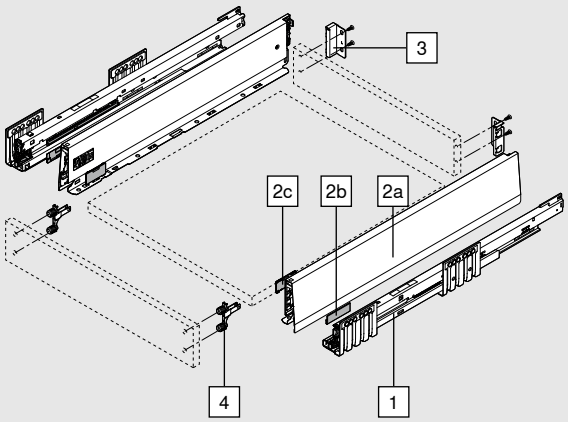

2	Σετ πλαϊνών συρταριού					
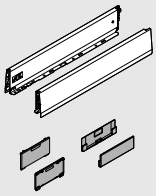	Ύψος πλαϊνού συρταριού (mm)	M	91			
	Ονομαστικό μήκος NL (mm)			SW-M	IG-M	OG-M
	270			470M2702S		
	300			470M3002S		
	350			470M3502S		
	400			470M4002S		
	450			470M4502S		
	500			470M5002S		
	550			470M5502S		
	600			470M6002S		

Αποτελείται από:		
2a	1 x	Πλαϊνό συρταριού αριστερά/δεξιά
2b	2 x	Στοιχείο branding, με λογότυπο Blum σε σφραγίδα, ειδικά τυπωμένο για 1000 τμχ. και άνω
2c	2 x	Καλύμματα

3	Σύνδεσμοι πλάτης μοριοσανίδας αριστερά/δεξιά				
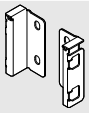	Ύψος	Υλικό	SW-M	IG-M	OG-M
	M	Ατσάλι	ZB4M000S		

Πληροφορίες παραγγελιών

4	Ρυθμιστής μετώπης		
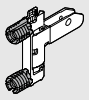	**Μέθοδος στερέωσης**		
	EXPANDO T	2 x	ZF4.10T2
	INSERTA	2 x	ZF4.10I2
	Βιδωτό*	2 x	ZF4.1002
* Οι βίδες δεν περιλαμβάνονται στη συσκευασία			
EXPANDO T κατάλληλο για λεπτές μετώπες – βλ. σελίδα 61			

Αξεσουάρ

Νοβοπανόβιδα				
	Ø (mm)	**Μήκος (mm)**		
	3.5	15	Για τη σύνδεση του οδηγού στο κουτί	609.1500
	3.5	17	Για ρυθμιστή μετώπης (βιδωτό)	609.1700

Βίδα στερέωσης (βίδα επίπεδης κεφαλής)				
	Ø (mm)	**Μήκος (mm)**	Μέγιστο ύψος κεφαλής βίδας: 2 mm	
	3.5	15	Για τη σύνδεση των στηριγμάτων πλάτης μοριοσανίδας με την πλάτη μοριοσανίδας και των πλαϊνών του συρταριού με τη βάση του συρταριού	61R.1500
Για βέλτιστη συναρμολόγηση, σας συνιστούμε να χρησιμοποιήσετε βίδες επίπεδης κεφαλής για την πλάτη μοριοσανίδας και το πλαϊνό συρταριού				

Ευρωβίδες				
	Ø (mm)	**Μήκος (mm)**		
	6	14.5	Για τη σύνδεση του οδηγού στο κουτί	661.1450.HG

Σχεδιασμός

Απαιτήσεις χώρου μέσα στο κουτί

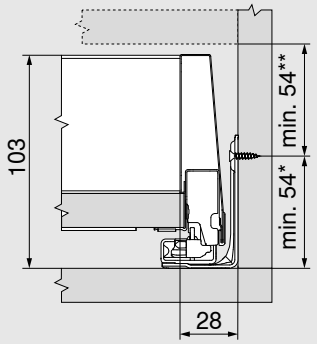

* + 1 mm αν ο οδηγός εγκατασταθεί πριν από τη συναρμολόγηση του κουτιού

** Συμπερ. ρύθμιση κλίσης 2 mm

Διαστάσεις εγκατάστασης μετώπης για βιδωτή συναρμολόγηση

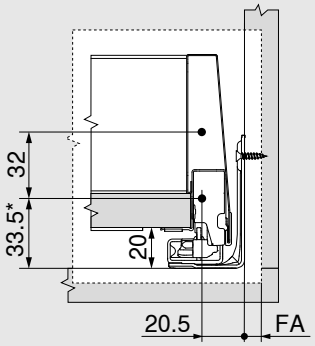

* + 1 mm αν ο οδηγός εγκατασταθεί πριν από τη συναρμολόγηση του κουτιού

FA Πάτημα μετώπης

Αποστάσεις διάτρησης μετώπης για INSERTA/EXPANDO T

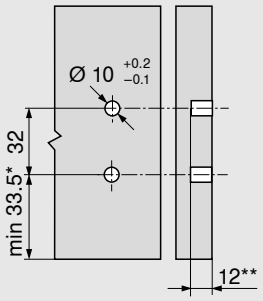

* + 1 mm αν ο οδηγός εγκατασταθεί πριν από τη συναρμολόγηση του κουτιού

** Ελάχ. 6 mm για EXPANDO T

Διαστάσεις εγκατάστασης πλάτης

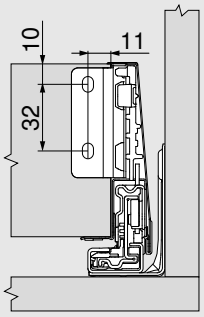

Σχεδιασμός

Διαστάσεις κοπής για μοριοσανίδα 16 mm

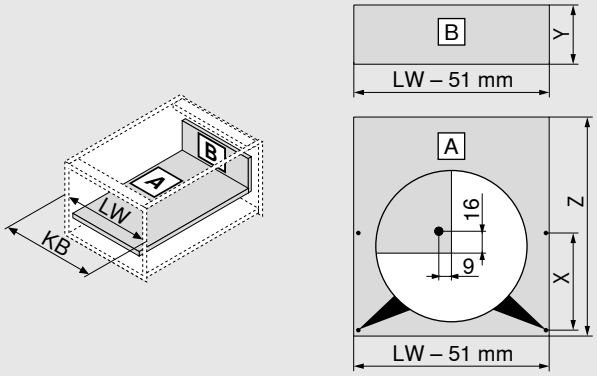

Πλάτη μοριοσανίδας		Y (mm)
Ύψος		83
Μήκος βάσης		**Z (mm)**
Πλάτη μοριοσανίδας		NL - 26
Θέση της διανοιγμένης οπής στη βάση του συρταριού		
Όταν χρησιμοποιείται βίδα επίπεδης κεφαλής, μπορεί να γίνει προτρύπημα	**NL (mm)**	**X (mm)**
	270	128
	300	128
	> 350	256
KB Πλάτος κουτιού		
LW Εσωτερικό πλάτος κουτιού		
NL Ονομαστικό μήκος		

Θέση βιδώματος οδηγού – 40 kg

Ονομαστικό μήκος NL (mm)

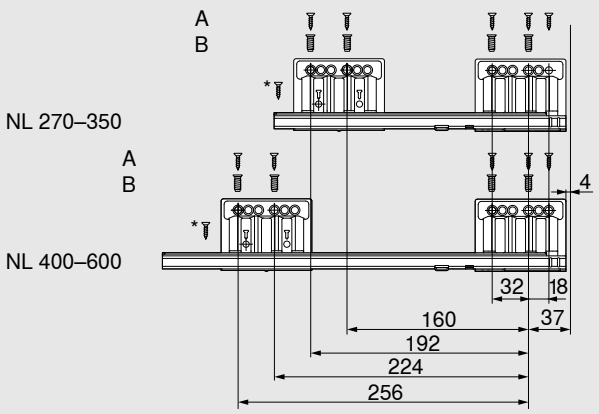

A	Νοβοπανόβιδα Ø 4 x 15 mm
B	Ευρωβίδες Ø 6 x 14.5 mm
*	Για μεγαλύτερη πλευρική σταθερότητα Νοβοπανόβιδα Ø 4 x 15 mm
Εσωτερικό βάθος κουτιού LT ελάχ. = NL + 3 mm	

Θέση βιδώματος οδηγού – 70 kg

Ονομαστικό μήκος NL (mm)

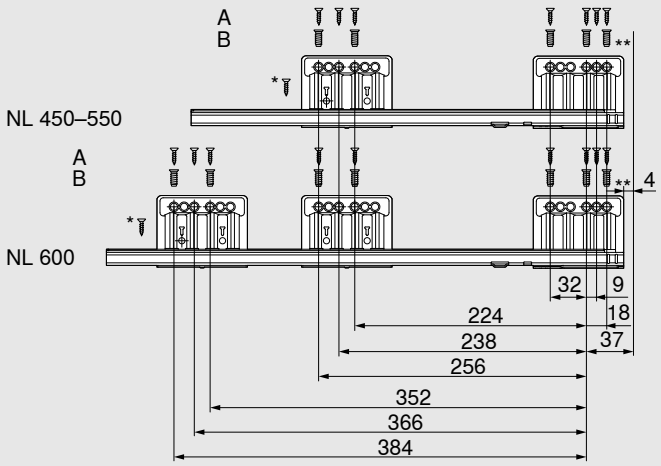

A	Νοβοπανόβιδα Ø 4 x 15 mm
B	Ευρωβίδες Ø 6 x 14.5 mm
*	Για μεγαλύτερη πλευρική σταθερότητα Νοβοπανόβιδα Ø 4 x 15 mm
**	Για μεγαλύτερη κατακόρυφη σταθερότητα Μπορεί να αντικατασταθεί με νοβοπανόβιδα Ø 4 x 15 mm
Εσωτερικό βάθος κουτιού LT ελάχ. = NL + 3 mm	

Προϊόν

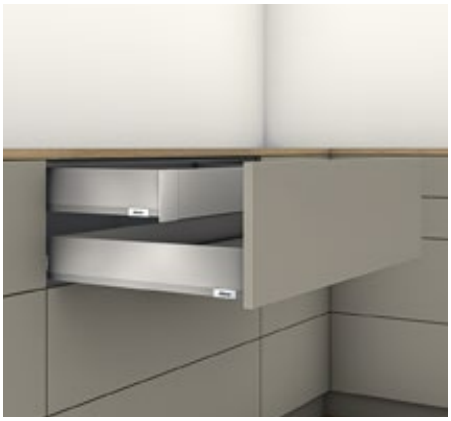

Περιγραφή

- Εσωτερικό συρτάρι με κλειστό τεμάχιο μετώπης
- Το τεμάχιο μετώπης και τα πλαϊνά του συρταριού είναι χρωματικά συνδυασμένα
- Ύψος πλάτης M
- Πανομοιότυπη θέση του οδηγού
- Το SERVO-DRIVE για MERIVOBOX ενεργοποιείται με το τράβηγμα μόνο για ένθετες εφαρμογές καλαθιών

Απαιτήσεις χώρου

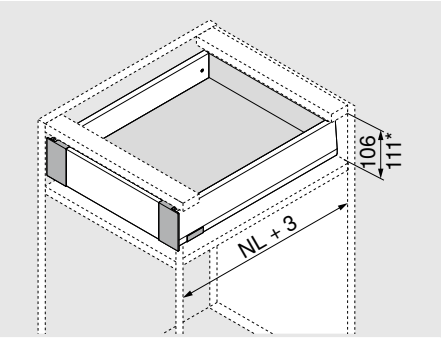

NL Ονομαστικό μήκος

* Εσωτερικό συρτάρι με σετ κλειδαριάς

Πληροφορίες παραγγελιών

1	Οδηγός αριστερά/δεξιά		
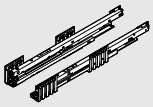	Ονομαστικό μήκος NL (mm)	BLUMOTION*	
		40 kg	70 kg
	270	450.2701B	
	300	450.3001B	
	350	450.3501B	
	400	450.4001B	
	450	450.4501B	453.4501B
	500	450.5001B	453.5001B
	550	450.5501B	453.5501B
	600	450.6001B	453.6001B

* Κατάλληλο για SERVO-DRIVE και TIP-ON BLUMOTION

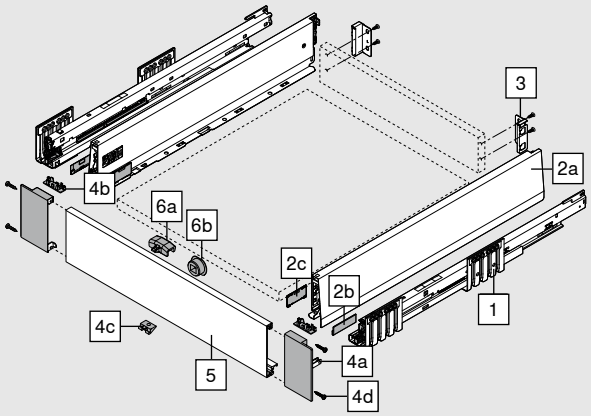

2	Σετ πλαϊνών συρταριού					
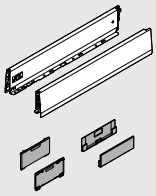	Ύψος πλαϊνού συρταριού (mm)	M	91			
	Ονομαστικό μήκος NL (mm)			SW-M	IG-M	OG-M
	270			470M2702S		
	300			470M3002S		
	350			470M3502S		
	400			470M4002S		
	450			470M4502S		
	500			470M5002S		
	550			470M5502S		
	600			470M6002S		

Αποτελείται από:		
2a	1 x	Πλαϊνό συρταριού αριστερά/δεξιά
2b	2 x	Στοιχείο branding, με λογότυπο Blum σε σφραγίδα, ειδικά τυπωμένο για 1000 τμχ. και άνω
2c	2 x	Καλύμματα

3	Σύνδεσμοι πλάτης μοριοσανίδας αριστερά/δεξιά				
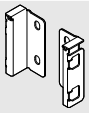	Ύψος	Υλικό	SW-M	IG-M	OG-M
	M	Ατσάλι	ZB4M000S		

Πληροφορίες παραγγελιών

4	Σετ τεμαχίων μετώπης			
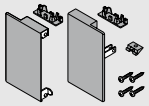	**Υλικό**	SW-M	IG-M	OG-M
	Ατσάλι	ZI4.0MS1		
Αποτελείται από:				
4a	1 x	Στερέωση μετώπης αριστερά/δεξιά		
4b	2 x	Εσωτερικό κάλυμμα		
4c	1 x	Τεμάχιο ασφάλισης		
4d	4 x	Βίδες		

5	Τεμάχιο μετώπης χωρίς αυλάκωμα			
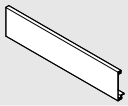	**Υλικό**	SW-M	IG-M	OG-M
	Αλουμίνιο	ZV4.1042M		
	Κατάλληλο για πλάτος κουτιού KB έως 1200 mm			
Για κόψιμο στο σωστό μέγεθος				
Κοπή:	Εσωτερικό πλάτος κουτιού LW - 126 mm			

Αξεσουάρ

6	Σετ κλειδαριάς (προαιρετικό)*			
	Υλικό	SW-M	IG-M	OG-M
	Πλαστικό	ZI7.0M07		
Η ασφάλεια πρέπει να τοποθετηθεί στο κομμάτι μετώπης				
* Δεν μπορεί να χρησιμοποιηθεί σε συνδυασμό με TIP-ON BLUMOTION				
Αποτελείται από:				
6a	1 x	Ασφάλεια		
6b	1 x	Θήκη κλειδαριάς (RAL 7037 γκρι σκούρο)		

Νοβοπανόβιδα				
	Ø (mm)	**Μήκος (mm)**		
	3.5	15	Για τη σύνδεση του οδηγού στο κουτί	609.1500
	3.5	17	Για ρυθμιστή μετώπης (βιδωτό)	609.1700

Βίδα στερέωσης (βίδα επίπεδης κεφαλής)				
	Ø (mm)	**Μήκος (mm)**	Μέγιστο ύψος κεφαλής βίδας: 2 mm	
	3.5	15	Για τη σύνδεση των στηριγμάτων πλάτης μοριοσανίδας με την πλάτη μοριοσανίδας και των πλαϊνών του συρταριού με τη βάση του συρταριού	61R.1500
Για βέλτιστη συναρμολόγηση, σας συνιστούμε να χρησιμοποιήσετε βίδες επίπεδης κεφαλής για την πλάτη μοριοσανίδας και το πλαϊνό συρταριού				

Ευρωβίδες				
	Ø (mm)	**Μήκος (mm)**		
	6	14.5	Για τη σύνδεση του οδηγού στο κουτί	661.1450.HG

Σχεδιασμός

Απαιτήσεις χώρου μέσα στο κουτί

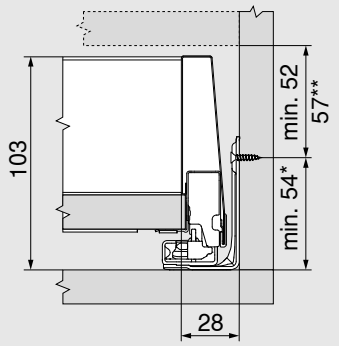

* + 1 mm αν ο οδηγός εγκατασταθεί πριν από τη συναρμολόγηση του κουτιού

** Εσωτερικό συρτάρι με δυνατότητα σετ κλειδαριάς από 57 mm ύψος

Αποστάσεις διάτρησης μετώπης για θήκη κλειδαριάς

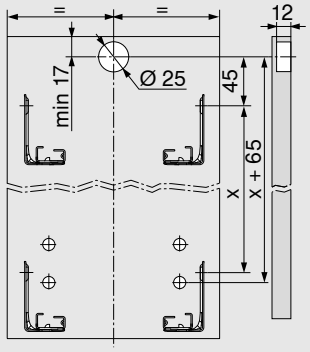

Διαστάσεις εγκατάστασης πλάτης

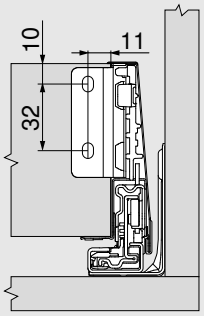

Σχεδιασμός

Διαστάσεις κοπής για μοριοσανίδα 16 mm

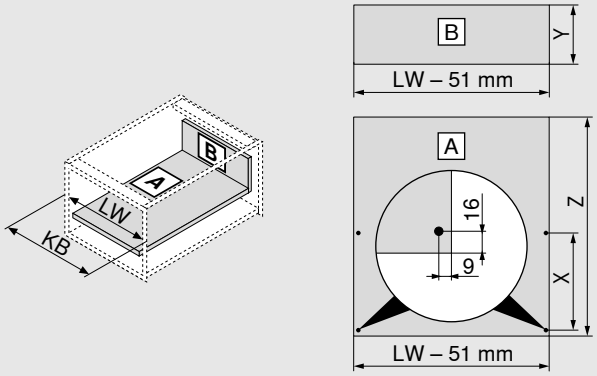

Πλάτη μοριοσανίδας		Y (mm)
Ύψος		83
Μήκος βάσης		**Z (mm)**
Πλάτη μοριοσανίδας		NL - 26
Θέση της διανοιγμένης οπής στη βάση του συρταριού		
Όταν χρησιμοποιείται βίδα επίπεδης κεφαλής, μπορεί να γίνει προτρύπημα	**NL (mm)**	**X (mm)**
	270	128
	300	128
	> 350	256
KB Πλάτος κουτιού		
LW Εσωτερικό πλάτος κουτιού		
NL Ονομαστικό μήκος		

Θέση βιδώματος οδηγού – 40 kg

Ονομαστικό μήκος NL (mm)

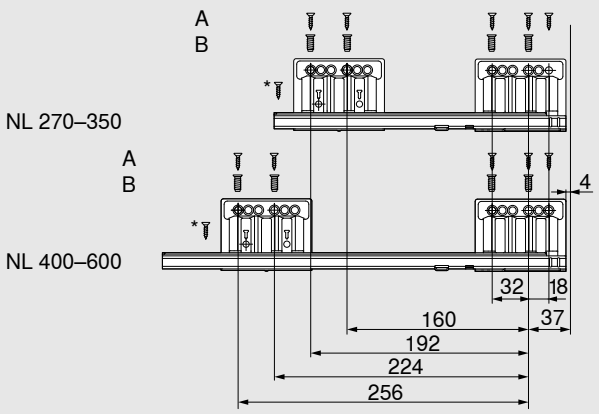

A	Νοβοπανόβιδα Ø 4 x 15 mm
B	Ευρωβίδες Ø 6 x 14.5 mm
*	Για μεγαλύτερη πλευρική σταθερότητα Νοβοπανόβιδα Ø 4 x 15 mm
Εσωτερικό βάθος κουτιού LT ελάχ. = NL + 3 mm	

Θέση βιδώματος οδηγού – 70 kg

Ονομαστικό μήκος NL (mm)

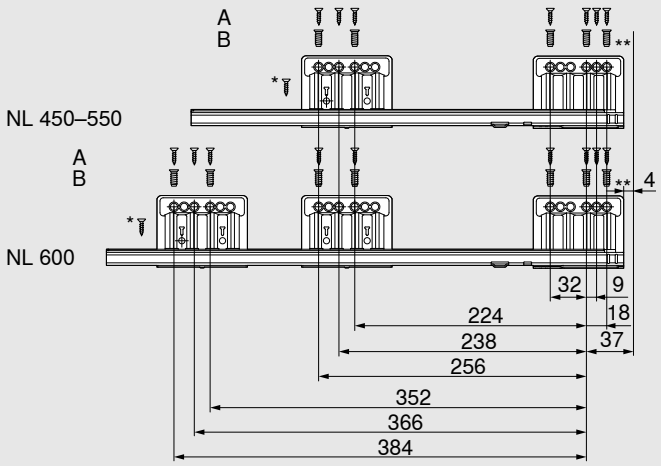

A	Νοβοπανόβιδα Ø 4 x 15 mm
B	Ευρωβίδες Ø 6 x 14.5 mm
*	Για μεγαλύτερη πλευρική σταθερότητα Νοβοπανόβιδα Ø 4 x 15 mm
**	Για μεγαλύτερη κατακόρυφη σταθερότητα Μπορεί να αντικατασταθεί με νοβοπανόβιδα Ø 4 x 15 mm
Εσωτερικό βάθος κουτιού LT ελάχ. = NL + 3 mm	

Προϊόν

Περιγραφή

- Οδηγός BLUMOTION για όλες τις εφαρμογές με διεπαφή για TIP-ON BLUMOTION και πλευρικό σταθεροποιητή
- Μπορεί να συνδυαστεί με SERVO-DRIVE

Απαιτήσεις χώρου

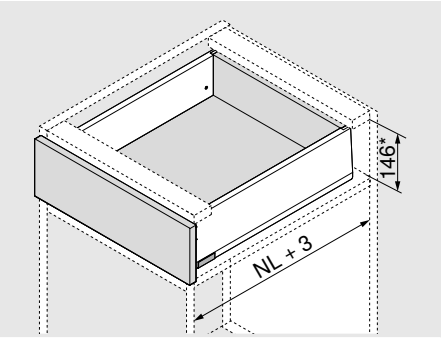

NL Ονομαστικό μήκος

* Συμπερ. ρύθμιση κλίσης 2 mm

Πληροφορίες παραγγελιών

1	Οδηγός αριστερά/δεξιά		
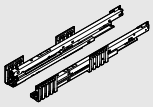	Ονομαστικό μήκος NL (mm)	BLUMOTION*	
		40 kg	70 kg
	300	450.3001B	
	350	450.3501B	
	400	450.4001B	
	450	450.4501B	453.4501B
	500	450.5001B	453.5001B
	550	450.5501B	453.5501B
	600	450.6001B	453.6001B

* Κατάλληλο για SERVO-DRIVE και TIP-ON BLUMOTION

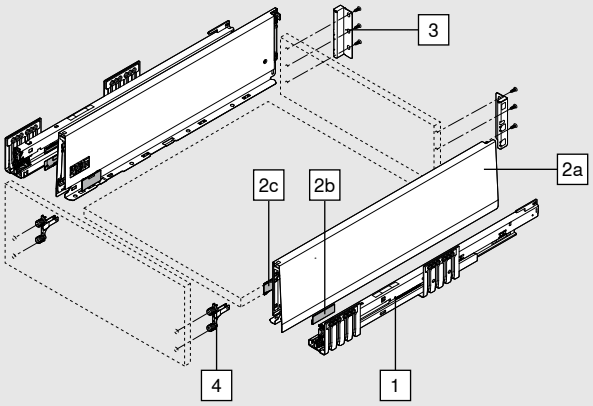

2	Σετ πλαϊνών συρταριού					
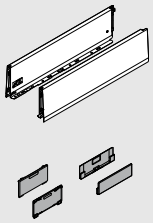	Ύψος πλαϊνού συρταριού (mm)	K	129			
	Ονομαστικό μήκος NL (mm)			SW-M	IG-M	OG-M
	300			470K3002S		
	350			470K3502S		
	400			470K4002S		
	450			470K4502S		
	500			470K5002S		
	550			470K5502S		
	600			470K6002S		

Αποτελείται από:		
2a	1 x	Πλαϊνό συρταριού αριστερά/δεξιά
2b	2 x	Στοιχείο branding, με λογότυπο Blum σε σφραγίδα, ειδικά τυπωμένο για 1000 τμχ. και άνω
2c	2 x	Καλύμματα

3	Σύνδεσμοι πλάτης μοριοσανίδας αριστερά/δεξιά				
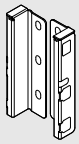	Ύψος	Υλικό	SW-M	IG-M	OG-M
	K	Ατσάλι	ZB4K000S		

Πληροφορίες παραγγελιών

4	Ρυθμιστής μετώπης		
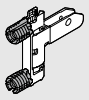	**Μέθοδος στερέωσης**		
	EXPANDO T	2 x	ZF4.10T2
	INSERTA	2 x	ZF4.10I2
	Βιδωτό*	2 x	ZF4.1002
* Οι βίδες δεν περιλαμβάνονται στη συσκευασία			
EXPANDO T κατάλληλο για λεπτές μετώπες – βλ. σελίδα 61			

Αξεσουάρ

Νοβοπανόβιδα				
	Ø (mm)	**Μήκος (mm)**		
	3.5	15	Για τη σύνδεση του οδηγού στο κουτί	609.1500
	3.5	17	Για ρυθμιστή μετώπης (βιδωτό)	609.1700

Βίδα στερέωσης (βίδα επίπεδης κεφαλής)				
	Ø (mm)	**Μήκος (mm)**	Μέγιστο ύψος κεφαλής βίδας: 2 mm	
	3.5	15	Για τη σύνδεση των στηριγμάτων πλάτης μοριοσανίδας με την πλάτη μοριοσανίδας και των πλαϊνών του συρταριού με τη βάση του συρταριού	61R.1500
Για βέλτιστη συναρμολόγηση, σας συνιστούμε να χρησιμοποιήσετε βίδες επίπεδης κεφαλής για την πλάτη μοριοσανίδας και το πλαϊνό συρταριού				

Ευρωβίδες				
	Ø (mm)	**Μήκος (mm)**		
	6	14.5	Για τη σύνδεση του οδηγού στο κουτί	661.1450.HG

Σχεδιασμός

Απαιτήσεις χώρου μέσα στο κουτί

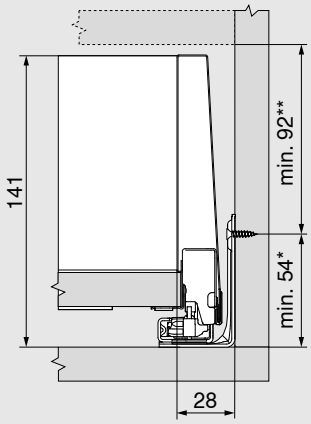

* + 1 mm αν ο οδηγός εγκατασταθεί πριν από τη συναρμολόγηση του κουτιού

** Συμπερ. ρύθμιση κλίσης 2 mm

Διαστάσεις εγκατάστασης μετώπης για βιδωτή συναρμολόγηση

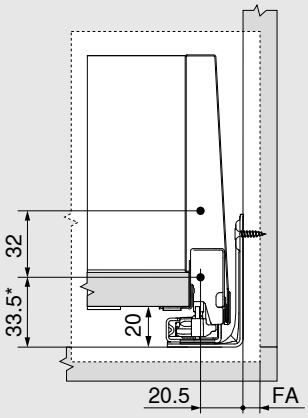

* + 1 mm αν ο οδηγός εγκατασταθεί πριν από τη συναρμολόγηση του κουτιού

FA Πάτημα μετώπης

Αποστάσεις διάτρησης μετώπης για INSERTA/EXPANDO T

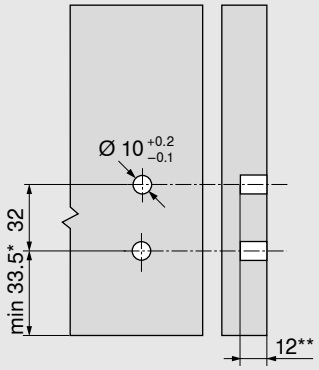

* + 1 mm αν ο οδηγός εγκατασταθεί πριν από τη συναρμολόγηση του κουτιού

** Ελάχ. 6 mm για EXPANDO T

Διαστάσεις εγκατάστασης πλάτης

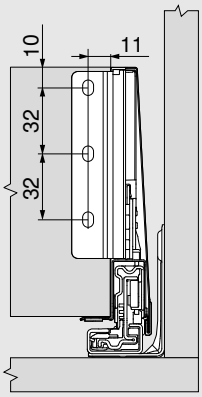

Σχεδιασμός

Διαστάσεις κοπής για μοριοσανίδα 16 mm

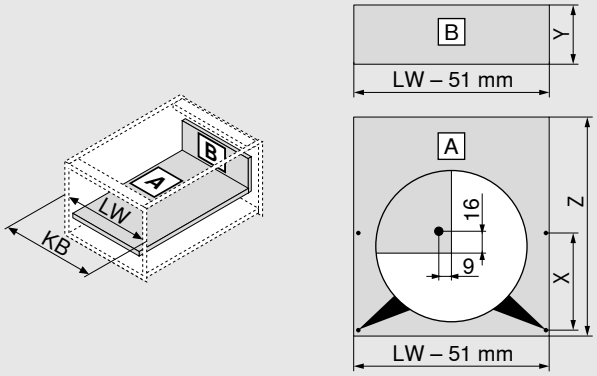

Πλάτη μοριοσανίδας		Y (mm)
Ύψος		121
Μήκος βάσης		**Z (mm)**
Πλάτη μοριοσανίδας		NL - 26
Θέση της διανοιγμένης οπής στη βάση του συρταριού		
Όταν χρησιμοποιείται βίδα επίπεδης κεφαλής, μπορεί να γίνει προτρύπημα	**NL (mm)**	**X (mm)**
	300	128
	> 350	256
KB Πλάτος κουτιού		
LW Εσωτερικό πλάτος κουτιού		
NL Ονομαστικό μήκος		

Θέση βιδώματος οδηγού – 40 kg

Ονομαστικό μήκος NL (mm)

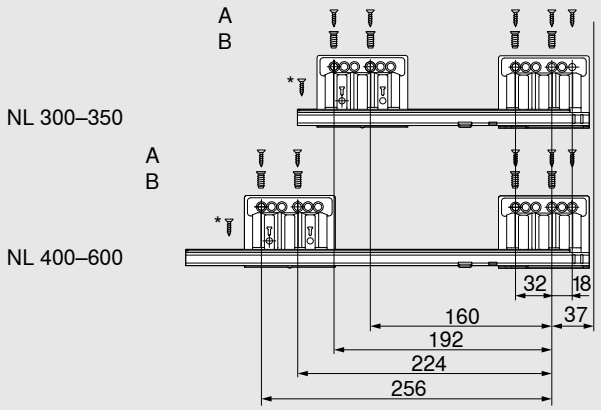

A	Νοβοπανόβιδα Ø 4 x 15 mm
B	Ευρωβίδες Ø 6 x 14.5 mm
*	Για μεγαλύτερη πλευρική σταθερότητα Νοβοπανόβιδα Ø 4 x 15 mm
Εσωτερικό βάθος κουτιού LT ελάχ. = NL + 3 mm	

Θέση βιδώματος οδηγού – 70 kg

Ονομαστικό μήκος NL (mm)

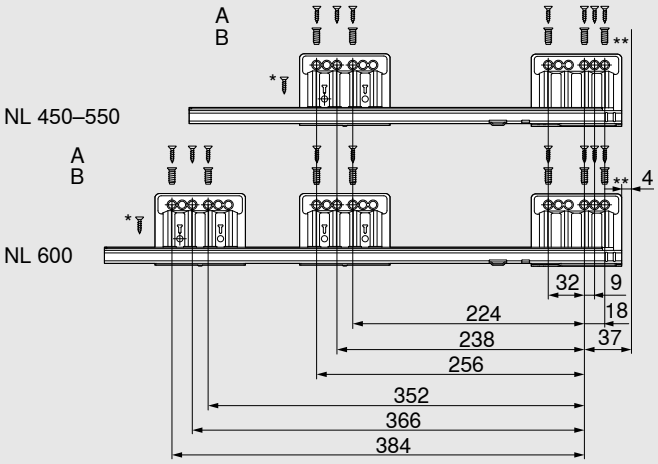

A	Νοβοπανόβιδα Ø 4 x 15 mm
B	Ευρωβίδες Ø 6 x 14.5 mm
*	Για μεγαλύτερη πλευρική σταθερότητα Νοβοπανόβιδα Ø 4 x 15 mm
**	Για μεγαλύτερη κατακόρυφη σταθερότητα Μπορεί να αντικατασταθεί με νοβοπανόβιδα Ø 4 x 15 mm
Εσωτερικό βάθος κουτιού LT ελάχ. = NL + 3 mm	

Προϊόν

Περιγραφή

- Εσωτερικό συρτάρι με κλειστό τεμάχιο μετώπης
- Το τεμάχιο μετώπης και τα πλαϊνά του συρταριού είναι χρωματικά συνδυασμένα
- Ύψος πλάτης K
- Πανομοιότυπη θέση του οδηγού
- Το SERVO-DRIVE για MERIVOBOX ενεργοποιείται με το τράβηγμα μόνο για ένθετες εφαρμογές καλαθιών

Απαιτήσεις χώρου

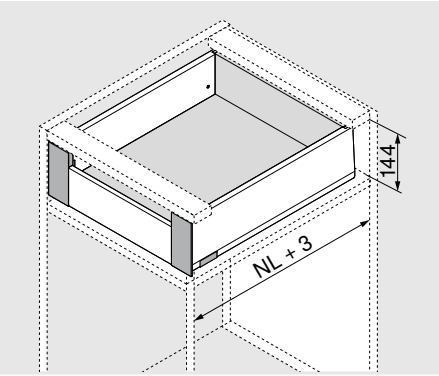

NL Ονομαστικό μήκος

Πληροφορίες παραγγελιών

1	Οδηγός αριστερά/δεξιά		
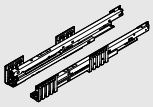	Ονομαστικό μήκος NL (mm)	BLUMOTION*	
		40 kg	70 kg
	300	450.3001B	
	350	450.3501B	
	400	450.4001B	
	450	450.4501B	453.4501B
	500	450.5001B	453.5001B
	550	450.5501B	453.5501B
	600	450.6001B	453.6001B

* Κατάλληλο για SERVO-DRIVE και TIP-ON BLUMOTION

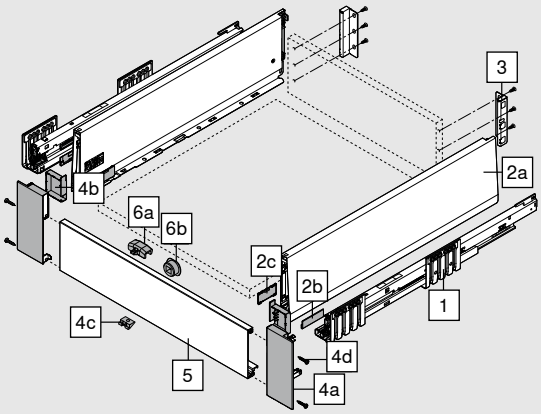

2	Σετ πλαϊνών συρταριού					
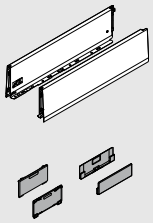	Ύψος πλαϊνού συρταριού (mm)	K	129			
	Ονομαστικό μήκος NL (mm)			SW-M	IG-M	OG-M
	300			470K3002S		
	350			470K3502S		
	400			470K4002S		
	450			470K4502S		
	500			470K5002S		
	550			470K5502S		
	600			470K6002S		

Αποτελείται από:		
2a	1 x	Πλαϊνό συρταριού αριστερά/δεξιά
2b	2 x	Στοιχείο branding, με λογότυπο Blum σε σφραγίδα, ειδικά τυπωμένο για 1000 τμχ. και άνω
2c	2 x	Καλύμματα

3	Σύνδεσμοι πλάτης μοριοσανίδας αριστερά/δεξιά				
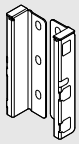	Ύψος	Υλικό	SW-M	IG-M	OG-M
	K	Ατσάλι	ZB4K000S		

Πληροφορίες παραγγελιών

4		Σετ τεμαχίων μετώπης			
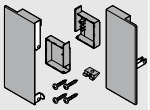		**Υλικό**	SW-M	IG-M	OG-M
		Ατσάλι	ZI4.1KS1		
Αποτελείται από:					
4a	1 x	Στερέωση μετώπης αριστερά/δεξιά			
4b	1 x	Εσωτερικό κάλυμμα αριστερά/δεξιά			
4c	1 x	Τεμάχιο ασφάλισης			
4d	4 x	Βίδες			

5		Τεμάχιο μετώπης χωρίς αυλάκωμα			
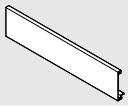		**Υλικό**	SW-M	IG-M	OG-M
		Αλουμίνιο	ZV4.1042M		
		Κατάλληλο για πλάτος κουτιού KB έως 1200 mm			
Για κόψιμο στο σωστό μέγεθος					
Κοπή:		Εσωτερικό πλάτος κουτιού LW - 126 mm			

Αξεσουάρ

6		Σετ κλειδαριάς (προαιρετικό)*			
		Υλικό	SW-M	IG-M	OG-M
		Πλαστικό	ZI7.0M07		
Η ασφάλεια πρέπει να τοποθετηθεί στο κομμάτι μετώπης					
* Δεν μπορεί να χρησιμοποιηθεί σε συνδυασμό με TIP-ON BLUMOTION					
Αποτελείται από:					
6a	1 x	Ασφάλεια			
6b	1 x	Θήκη κλειδαριάς (RAL 7037 γκρι σκούρο)			

Νοβοπανόβιδα				
	Ø (mm)	**Μήκος (mm)**		
	3.5	15	Για τη σύνδεση του οδηγού στο κουτί	609.1500
	3.5	17	Για ρυθμιστή μετώπης (βιδωτό)	609.1700

Βίδα στερέωσης (βίδα επίπεδης κεφαλής)				
	Ø (mm)	**Μήκος (mm)**	Μέγιστο ύψος κεφαλής βίδας: 2 mm	
	3.5	15	Για τη σύνδεση των στηριγμάτων πλάτης μοριοσανίδας με την πλάτη μοριοσανίδας και των πλαϊνών του συρταριού με τη βάση του συρταριού	61R.1500
Για βέλτιστη συναρμολόγηση, σας συνιστούμε να χρησιμοποιήσετε βίδες επίπεδης κεφαλής για την πλάτη μοριοσανίδας και το πλαϊνό συρταριού				

Ευρωβίδες				
	Ø (mm)	**Μήκος (mm)**		
	6	14.5	Για τη σύνδεση του οδηγού στο κουτί	661.1450.HG

Σχεδιασμός

Απαιτήσεις χώρου μέσα στο κουτί

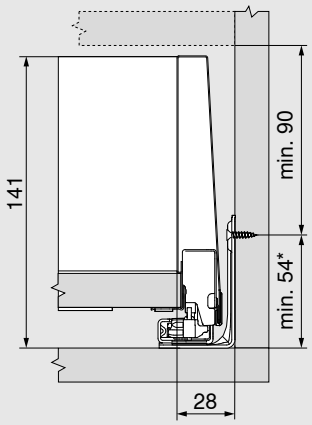

* + 1 mm αν ο οδηγός εγκατασταθεί πριν από τη συναρμολόγηση του κουτιού

Αποστάσεις διάτρησης μετώπης για θήκη κλειδαριάς

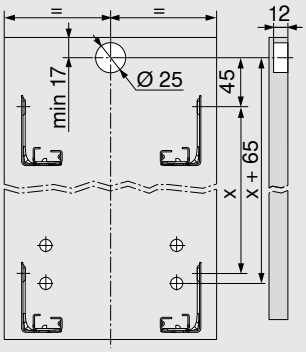

Διαστάσεις εγκατάστασης πλάτης

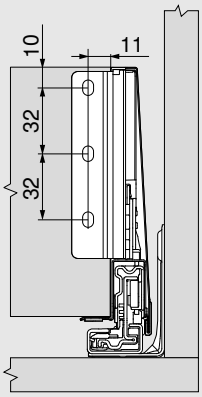

Σχεδιασμός

Διαστάσεις κοπής για μοριοσανίδα 16 mm

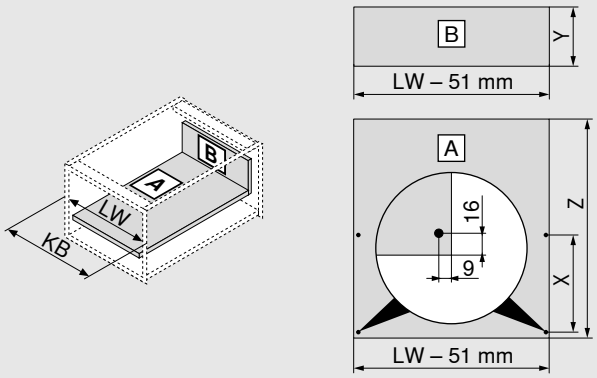

Πλάτη μοριοσανίδας		Y (mm)
Ύψος		121
Μήκος βάσης		**Z (mm)**
Πλάτη μοριοσανίδας		NL - 26
Θέση της διανοιγμένης οπής στη βάση του συρταριού		
Όταν χρησιμοποιείται βίδα επίπεδης κεφαλής, μπορεί να γίνει προτρύπημα	**NL (mm)**	**X (mm)**
	300	128
	> 350	256
KB Πλάτος κουτιού		
LW Εσωτερικό πλάτος κουτιού		
NL Ονομαστικό μήκος		

Θέση βιδώματος οδηγού – 40 kg

Ονομαστικό μήκος NL (mm)

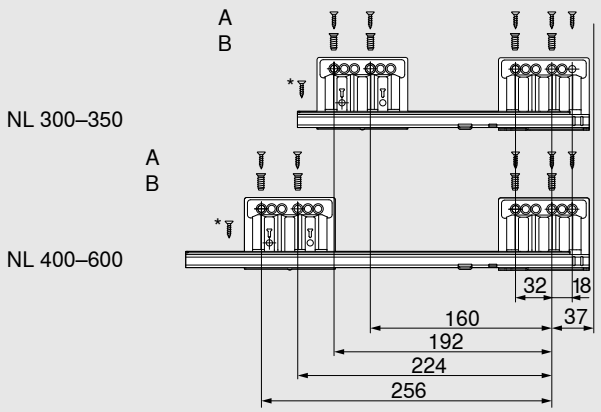

A	Νοβοπανόβιδα Ø 4 x 15 mm
B	Ευρωβίδες Ø 6 x 14.5 mm
*	Για μεγαλύτερη πλευρική σταθερότητα Νοβοπανόβιδα Ø 4 x 15 mm
Εσωτερικό βάθος κουτιού LT ελάχ. = NL + 3 mm	

Θέση βιδώματος οδηγού – 70 kg

Ονομαστικό μήκος NL (mm)

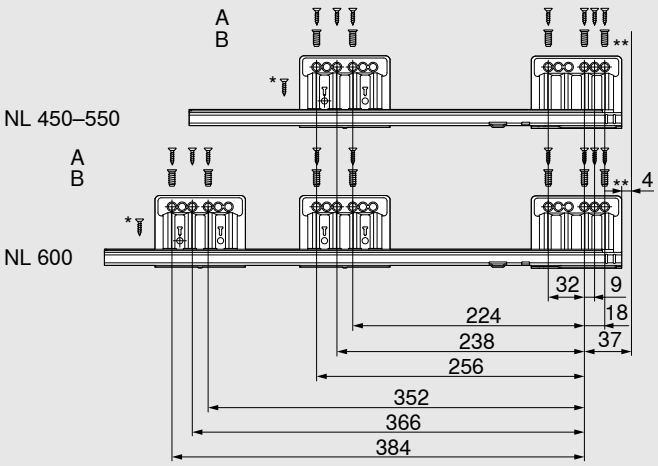

A	Νοβοπανόβιδα Ø 4 x 15 mm
B	Ευρωβίδες Ø 6 x 14.5 mm
*	Για μεγαλύτερη πλευρική σταθερότητα Νοβοπανόβιδα Ø 4 x 15 mm
**	Για μεγαλύτερη κατακόρυφη σταθερότητα Μπορεί να αντικατασταθεί με νοβοπανόβιδα Ø 4 x 15 mm
Εσωτερικό βάθος κουτιού LT ελάχ. = NL + 3 mm	

Προϊόν

Περιγραφή

- Οδηγός BLUMOTION για όλες τις εφαρμογές με διεπαφή για TIP-ON BLUMOTION και πλευρικό σταθεροποιητή
- Μπορεί να συνδυαστεί με SERVO-DRIVE

Απαιτήσεις χώρου

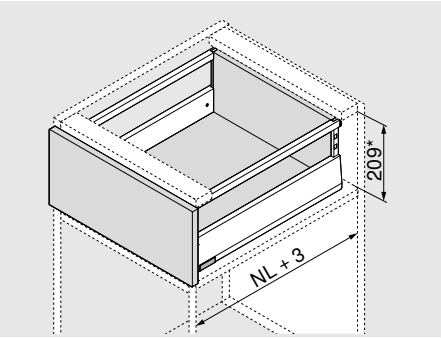

NL Ονομαστικό μήκος

* Συμπερ. ρύθμιση κλίσης 2 mm

Πληροφορίες παραγγελιών

1	Οδηγός αριστερά/δεξιά		
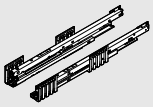	Ονομαστικό μήκος NL (mm)	BLUMOTION*	
		40 kg	70 kg
	270	450.2701B	
	300	450.3001B	
	350	450.3501B	
	400	450.4001B	
	450	450.4501B	453.4501B
	500	450.5001B	453.5001B
	550	450.5501B	453.5501B
	600	450.6001B	453.6001B

* Κατάλληλο για SERVO-DRIVE και TIP-ON BLUMOTION

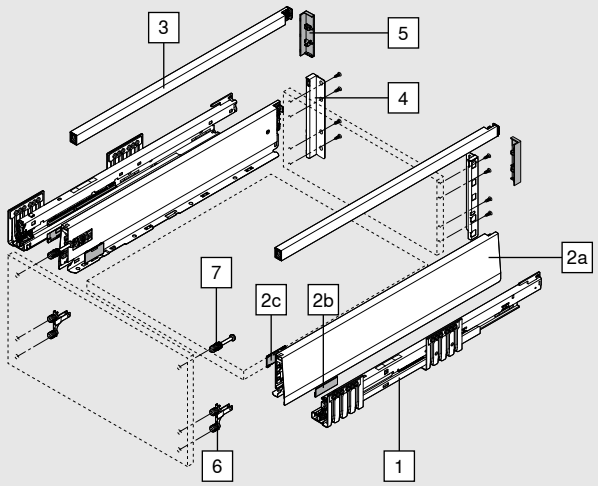

2	Σετ πλαϊνών συρταριού				
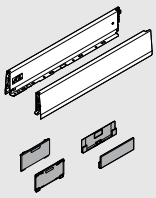	Ύψος πλαϊνού συρταριού (mm)	M	91		
	Ονομαστικό μήκος NL (mm)			SW-M	IG-M / OG-M
	270			470M2702S	
	300			470M3002S	
	350			470M3502S	
	400			470M4002S	
	450			470M4502S	
	500			470M5002S	
	550			470M5502S	
	600			470M6002S	

Αποτελείται από:		
2a	1 x	Πλαϊνό συρταριού αριστερά/δεξιά
2b	2 x	Στοιχείο branding, με λογότυπο Blum σε σφραγίδα, ειδικά τυπωμένο για 1000 τμχ. και άνω
2c	2 x	Καλύμματα

Πληροφορίες παραγγελιών

3	Βέργα αριστερά/δεξιά				
	Ονομαστικό μήκος NL (mm)	**Υλικό**			
		Ατσάλι	SW-M	IG-M	OG-M
	270		ZR4.270RS.E		
	300		ZR4.300RS.E		
	350		ZR4.350RS.E		
	400		ZR4.400RS.E		
	450		ZR4.450RS.E		
	500		ZR4.500RS.E		
	550		ZR4.550RS.E		
	600		ZR4.600RS.E		

4	Σύνδεσμοι πλάτης μοριοσανίδας αριστερά/δεξιά				
	Ύψος	**Υλικό**	SW-M	IG-M	OG-M
	E	Ατσάλι	ZB4E000S		

5	Κάλυμμα πλάτης ντουλαπιού (προαιρετικό)				
	Έκδοση	**Υλικό**			
	Συμμετρικός	Πλαστικό	SW-M	IG-M	OG-M
		2 x	ZB4E00AK		

6	Ρυθμιστής μετώπης		
	Μέθοδος στερέωσης		
	EXPANDO T	2 x	ZF4.10T2
	INSERTA	2 x	ZF4.10I2
	Βιδωτό*	2 x	ZF4.1002

* Οι βίδες δεν περιλαμβάνονται στη συσκευασία

EXPANDO T κατάλληλο για λεπτές μετώπες – βλ. σελίδα 61

7	Ρυθμιστής μετώπης, επάνω		
	Μέθοδος στερέωσης		
	EXPANDO T	2 x	ZF4.50T2
	INSERTA	2 x	ZF4.50I2
	Βιδωτό – προτοποθετημένη νοβοπανόβιδα, Ø 3.8 x 11.4 mm	2 x	ZF4.5002
	Βιδωτό – φρεζαρισμένες βίδες με μέγιστη διάμετρο κεφαλής 7 mm, μέγιστη διάμετρο σπειρώματος 4 mm*	2 x	ZF4.5012

* Οι βίδες δεν περιλαμβάνονται στη συσκευασία

EXPANDO T κατάλληλο για λεπτές μετώπες – βλ. σελίδα 61

Αξεσουάρ

Νοβοπανόβιδα				
	Ø (mm)	**Μήκος (mm)**		
	3.5	15	Για τη σύνδεση του οδηγού στο κουτί	609.1500
	3.5	17	Για ρυθμιστή μετώπης (βιδωτό)	609.1700

Πληροφορίες παραγγελιών

Αξεσουάρ

Βίδα στερέωσης (βίδα επίπεδης κεφαλής)				
	Ø (mm)	Μήκος (mm)	Μέγιστο ύψος κεφαλής βίδας: 2 mm	
	3.5	15	Για τη σύνδεση των στηριγμάτων πλάτης μοριοσανίδας με την πλάτη μοριοσανίδας και των πλαϊνών του συρταριού με τη βάση του συρταριού	61R.1500
Για βέλτιστη συναρμολόγηση, σας συνιστούμε να χρησιμοποιήσετε βίδες επίπεδης κεφαλής για την πλάτη μοριοσανίδας και το πλαϊνό συρταριού				

Ευρωβίδες				
	Ø (mm)	Μήκος (mm)		
	6	14.5	Για τη σύνδεση του οδηγού στο κουτί	661.1450.HG

Σχεδιασμός

Απαιτήσεις χώρου μέσα στο κουτί

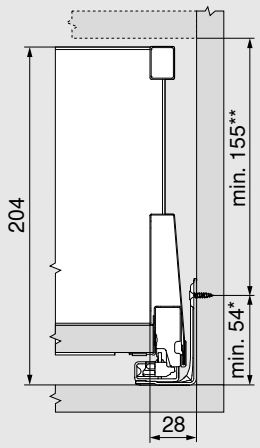

* + 1 mm αν ο οδηγός εγκατασταθεί πριν από τη συναρμολόγηση του κουτιού

** Συμπερ. ρύθμιση κλίσης 2 mm

Διαστάσεις εγκατάστασης μετώπης για βιδωτή συναρμολόγηση

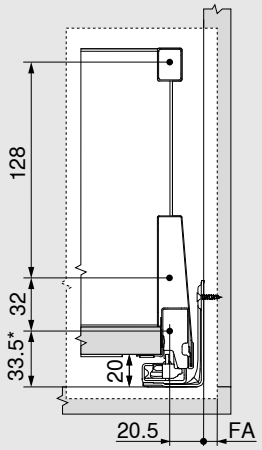

* + 1 mm αν ο οδηγός εγκατασταθεί πριν από τη συναρμολόγηση του κουτιού

FA Πάτημα μετώπης

Αποστάσεις διάτρησης μετώπης για INSERTA/EXPANDO T

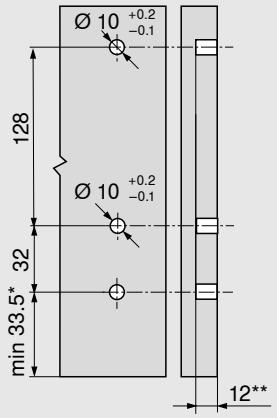

* + 1 mm αν ο οδηγός εγκατασταθεί πριν από τη συναρμολόγηση του κουτιού

** Ελάχ. 6 mm για EXPANDO T

Διαστάσεις εγκατάστασης πλάτης

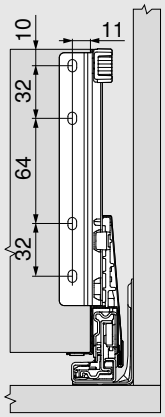

Σχεδιασμός

Διαστάσεις κοπής για μοριοσανίδα 16 mm

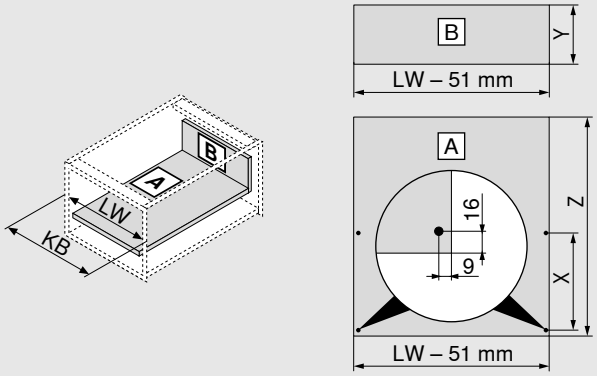

Πλάτη μοριοσανίδας		Y (mm)
Ύψος		184
Μήκος βάσης		**Z (mm)**
Πλάτη μοριοσανίδας		NL - 26
Θέση της διανοιγμένης οπής στη βάση του συρταριού		
Όταν χρησιμοποιείται βίδα επίπεδης κεφαλής, μπορεί να γίνει προτρύπημα	**NL (mm)**	**X (mm)**
	270	128
	300	128
	> 350	256
KB Πλάτος κουτιού		
LW Εσωτερικό πλάτος κουτιού		
NL Ονομαστικό μήκος		

Θέση βιδώματος οδηγού – 40 kg

Ονομαστικό μήκος NL (mm)

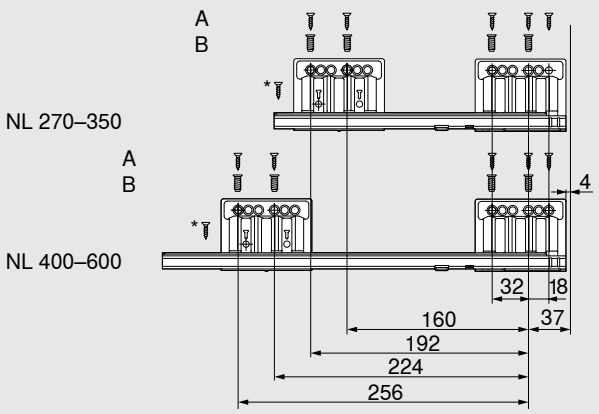

A	Νοβοπανόβιδα Ø 4 x 15 mm
B	Ευρωβίδες Ø 6 x 14.5 mm
*	Για μεγαλύτερη πλευρική σταθερότητα Νοβοπανόβιδα Ø 4 x 15 mm
Εσωτερικό βάθος κουτιού LT ελάχ. = NL + 3 mm	

Θέση βιδώματος οδηγού – 70 kg

Ονομαστικό μήκος NL (mm)

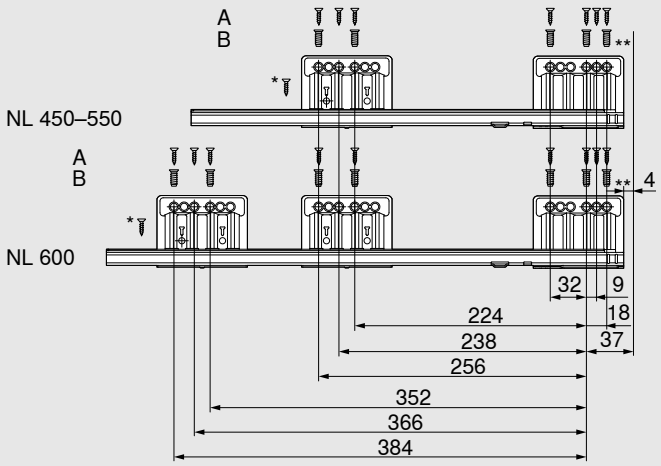

A	Νοβοπανόβιδα Ø 4 x 15 mm
B	Ευρωβίδες Ø 6 x 14.5 mm
*	Για μεγαλύτερη πλευρική σταθερότητα Νοβοπανόβιδα Ø 4 x 15 mm
**	Για μεγαλύτερη κατακόρυφη σταθερότητα Μπορεί να αντικατασταθεί με νοβοπανόβιδα Ø 4 x 15 mm
Εσωτερικό βάθος κουτιού LT ελάχ. = NL + 3 mm	

Προϊόν

Περιγραφή

- Οδηγός BLUMOTION για όλες τις εφαρμογές με διεπαφή για TIP-ON BLUMOTION και πλευρικό σταθεροποιητή
- Μπορεί να συνδυαστεί με SERVO-DRIVE

Απαιτήσεις χώρου

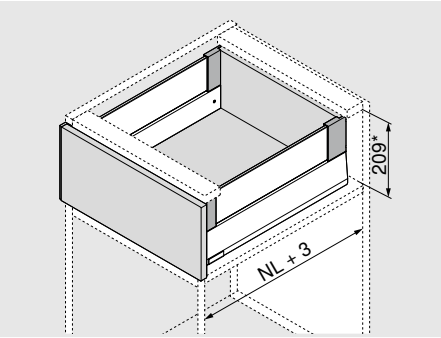

NL Ονομαστικό μήκος

* Συμπερ. ρύθμιση κλίσης 2 mm

Πληροφορίες παραγγελιών

1	Οδηγός αριστερά/δεξιά		
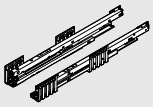	Ονομαστικό μήκος NL (mm)	BLUMOTION*	
		40 kg	70 kg
	270	450.2701B	
	300	450.3001B	
	350	450.3501B	
	400	450.4001B	
	450	450.4501B	453.4501B
	500	450.5001B	453.5001B
	550	450.5501B	453.5501B
	600	450.6001B	453.6001B

* Κατάλληλο για SERVO-DRIVE και TIP-ON BLUMOTION

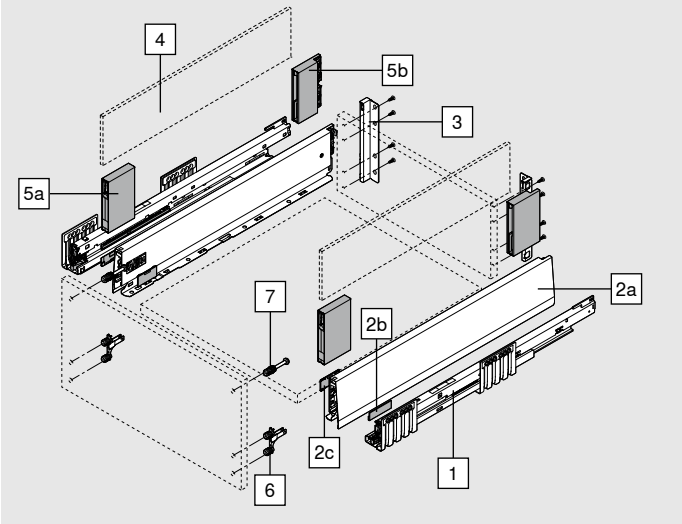

2	Σετ πλαϊνών συρταριού				
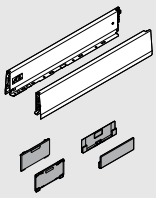	Ύψος πλαϊνού συρταριού (mm)	M	91		
	Ονομαστικό μήκος NL (mm)			SW-M	IG-M / OG-M
	270			470M2702S	
	300			470M3002S	
	350			470M3502S	
	400			470M4002S	
	450			470M4502S	
	500			470M5002S	
	550			470M5502S	
	600			470M6002S	

Αποτελείται από:		
2a	1 x	Πλαϊνό συρταριού αριστερά/δεξιά
2b	2 x	Στοιχείο branding, με λογότυπο Blum σε σφραγίδα, ειδικά τυπωμένο για 1000 τμχ. και άνω
2c	2 x	Καλύμματα

3	Σύνδεσμοι πλάτης μοριοσανίδας αριστερά/δεξιά				
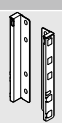	Ύψος	Υλικό	SW-M	IG-M	OG-M
	E	Ατσάλι	ZB4E000S		

Πληροφορίες παραγγελιών

4	Γυάλινο στοιχείο σχεδιασμού (πλαϊνό)	
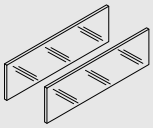	**Ονομαστικό μήκος NL (mm)**	**Διαφανές**
	450	ZE4M360G
	500	ZE4M410G
	550	ZE4M460G
	600	ZE4M510G

Αποτελείται από:

4	2 x	Γυάλινο στοιχείο σχεδιασμού

Σημείωση

Για διαφορετικό ονομαστικό μήκος NL, κόψτε ανάλογα το επόμενο μακρύτερο στοιχείο σχεδιασμού στο σωστό μέγεθος

Για διαστάσεις κοπής στο σωστό μέγεθος, βλ. σελίδα 35

Προκειμένου να διασφαλιστεί η ασφαλής σύνδεση μεταξύ της μετώπης και του BOXCOVER, τα πλαϊνά μέρη του γυαλιού πρέπει να καθαριστούν πριν από τη συναρμολόγηση (η ενέργεια αυτή είναι απαραίτητη για ύψος μετώπης άνω των 455 mm).

5	BOXCOVER αριστερά/δεξιά				
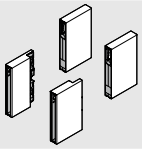	**Ύψος**	**Υλικό**	SW-M	IG-M	OG-M
	M	Ατσάλι	ZL4M00808		
	Στοιχείο σχεδιασμού 8 mm				
	Για ύψος μετώπης άνω των 455 mm, σφίξτε τη βίδα σύσφιγξης – 1.5 έως 2 Nm				

Αποτελείται από:

5a	1 x	Μετώπη BOXCOVER αριστερά/δεξιά
5b	1 x	Πλάτη BOXCOVER αριστερά/δεξιά

Συμπεριλαμβάνονται σιαγόνες σύσφιξης για προσάρτηση του γυάλινου στοιχείου σχεδιασμού

Όταν χρησιμοποιείτε τον ρυθμιστή μετώπης INSERTA, βεβαιωθείτε ότι ο ρυθμιστής μετώπης είναι διπλωμένος προς τα επάνω ή προς τα κάτω.

6	Ρυθμιστής μετώπης		
	Μέθοδος στερέωσης		
	EXPANDO T	2 x	ZF4.10T2
	INSERTA	2 x	ZF4.10I2
	Βιδωτό*	2 x	ZF4.1002

* Οι βίδες δεν περιλαμβάνονται στη συσκευασία

EXPANDO T κατάλληλο για λεπτές μετώπες – βλ. σελίδα 61

7	Ρυθμιστής μετώπης, επάνω		
	Μέθοδος στερέωσης		
	EXPANDO T	2 x	ZF4.50T2
	INSERTA	2 x	ZF4.50I2
	Βιδωτό – προτοποθετημένη νοβοπανόβιδα, Ø 3.8 x 11.4 mm	2 x	ZF4.5002
	Βιδωτό – φρεζαριστές βίδες με μέγιστη διάμετρο κεφαλής 7 mm, μέγιστη διάμετρο σπειρώματος 4 mm*	2 x	ZF4.5012

* Οι βίδες δεν περιλαμβάνονται στη συσκευασία

EXPANDO T κατάλληλο για λεπτές μετώπες – βλ. σελίδα 61

Αξεσουάρ

Νοβοπανόβιδα			
	Ø (mm)	**Μήκος (mm)**	
	3.5	15	Για τη σύνδεση του οδηγού στο κουτί	609.1500
	3.5	17	Για ρυθμιστή μετώπης (βιδωτό)	609.1700

Πληροφορίες παραγγελιών

Αξεσουάρ

Βίδα στερέωσης (βίδα επίπεδης κεφαλής)				
	Ø (mm)	**Μήκος (mm)**	Μέγιστο ύψος κεφαλής βίδας: 2 mm	
	3.5	15	Για τη σύνδεση των στηριγμάτων πλάτης μοριοσανίδας με την πλάτη μοριοσανίδας και των πλαϊνών του συρταριού με τη βάση του συρταριού	61R.1500
Για βέλτιστη συναρμολόγηση, σας συνιστούμε να χρησιμοποιήσετε βίδες επίπεδης κεφαλής για την πλάτη μοριοσανίδας και το πλαϊνό συρταριού				

Ευρωβίδες				
	Ø (mm)	**Μήκος (mm)**		
	6	14.5	Για τη σύνδεση του οδηγού στο κουτί	661.1450.HG

Σχεδιασμός

Απαιτήσεις χώρου μέσα στο κουτί

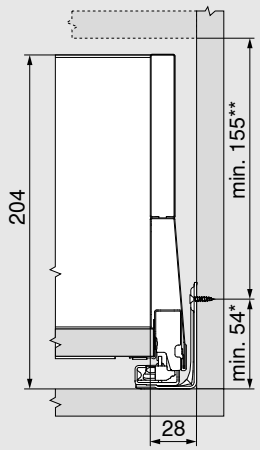

* + 1 mm αν ο οδηγός εγκατασταθεί πριν από τη συναρμολόγηση του κουτιού

** Συμπερ. ρύθμιση κλίσης 2 mm

Διαστάσεις εγκατάστασης μετώπης για βιδωτή συναρμολόγηση

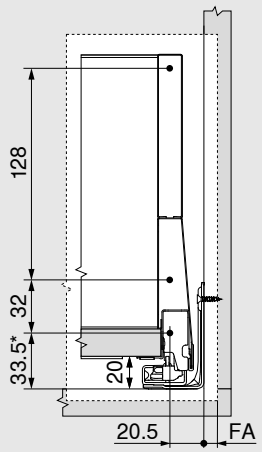

* + 1 mm αν ο οδηγός εγκατασταθεί πριν από τη συναρμολόγηση του κουτιού

FA Πάτημα μετώπης

Αποστάσεις διάτρησης μετώπης για INSERTA/EXPANDO T

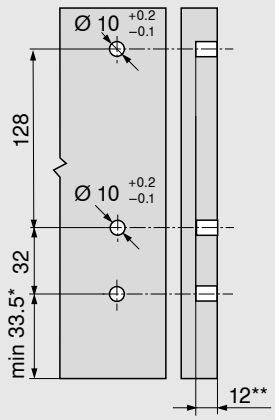

* + 1 mm αν ο οδηγός εγκατασταθεί πριν από τη συναρμολόγηση του κουτιού

** Ελάχ. 6 mm για EXPANDO T

Διαστάσεις εγκατάστασης πλάτης

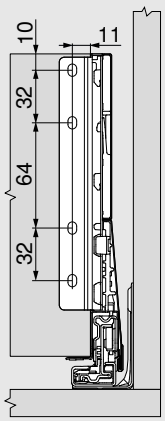

Σχεδιασμός

Διαστάσεις κοπής για μοριοσανίδα 16 mm

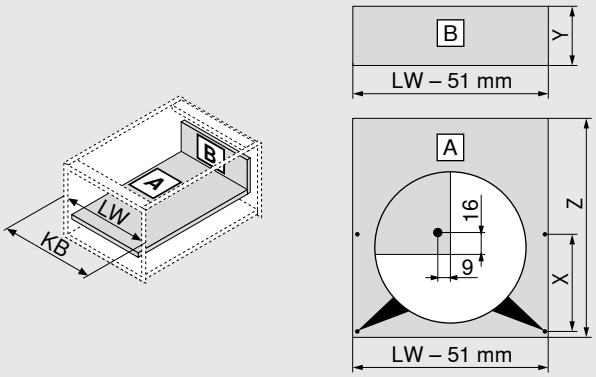

Πλάτη μοριοσανίδας		Y (mm)
Ύψος		184
Μήκος βάσης		**Z (mm)**
Πλάτη μοριοσανίδας		NL - 26
Θέση της διανοιγμένης οπής στη βάση του συρταριού		
Όταν χρησιμοποιείται βίδα επίπεδης κεφαλής, μπορεί να γίνει προτρύπημα	**NL (mm)**	**X (mm)**
	270	128
	300	128
	> 350	256
KB Πλάτος κουτιού		
LW Εσωτερικό πλάτος κουτιού		
NL Ονομαστικό μήκος		

Κοπή – στοιχείο σχεδιασμού

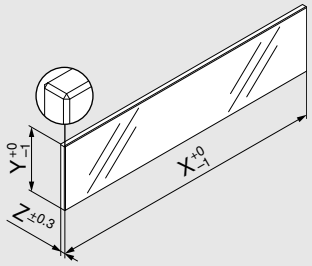

Στοιχείο σχεδιασμού	X (mm)	Y (mm)	Z (mm)
Πλαϊνό	NL - 90	95	8
NL Ονομαστικό μήκος			

Δεν απαιτείται «τεστ σύγκρουσης για κάθετα τοποθετημένα γυάλινα μέρη» κατά DIN EN 14749 (με ημερομηνία Ιουνίου 2016) λόγω των διαστάσεων του στοιχείου σχεδιασμού σε συνδυασμό με το MERIVOBOX. Δεν απαιτείται γυαλί ασφαλείας για τη συμμόρφωση με το πρότυπο. Το άκρο είναι επίπεδο και στιλβωμένο με φαλτσογωνία 1 mm ± 0.5 mm.

Θέση βιδώματος οδηγού – 40 kg

Ονομαστικό μήκος NL (mm)

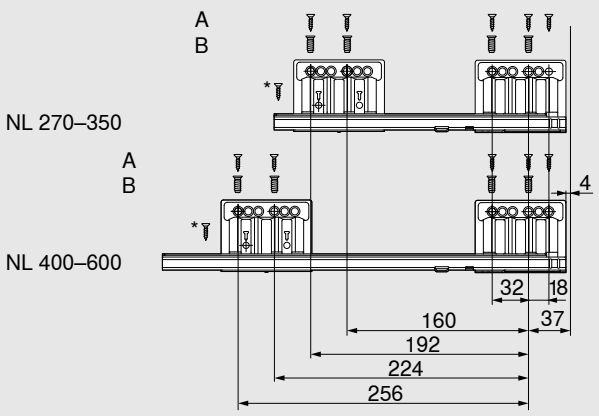

A	Νοβοπανόβιδα Ø 4 x 15 mm
B	Ευρωβίδες Ø 6 x 14.5 mm
*	Για μεγαλύτερη πλευρική σταθερότητα Νοβοπανόβιδα Ø 4 x 15 mm
Εσωτερικό βάθος κουτιού LT ελάχ. = NL + 3 mm	

Θέση βιδώματος οδηγού – 70 kg

Ονομαστικό μήκος NL (mm)

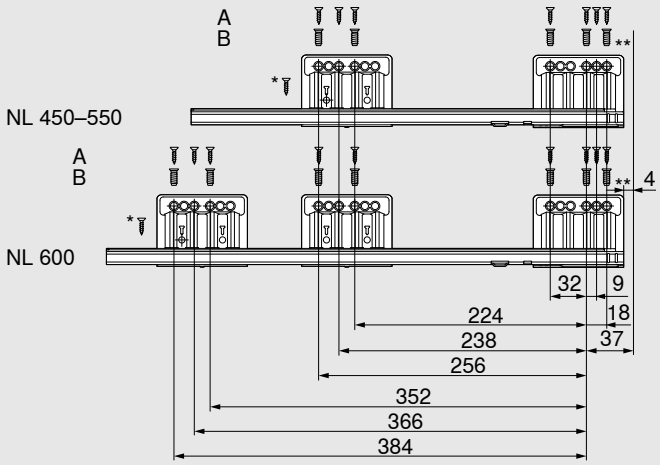

A	Νοβοπανόβιδα Ø 4 x 15 mm
B	Ευρωβίδες Ø 6 x 14.5 mm
*	Για μεγαλύτερη πλευρική σταθερότητα Νοβοπανόβιδα Ø 4 x 15 mm
**	Για μεγαλύτερη κατακόρυφη σταθερότητα Μπορεί να αντικατασταθεί με νοβοπανόβιδα Ø 4 x 15 mm
Εσωτερικό βάθος κουτιού LT ελάχ. = NL + 3 mm	

Προϊόν

Περιγραφή

- Οδηγός BLUMOTION για όλες τις εφαρμογές με διεπαφή για TIP-ON BLUMOTION και πλευρικό σταθεροποιητή
- Μπορεί να συνδυαστεί με SERVO-DRIVE

Απαιτήσεις χώρου

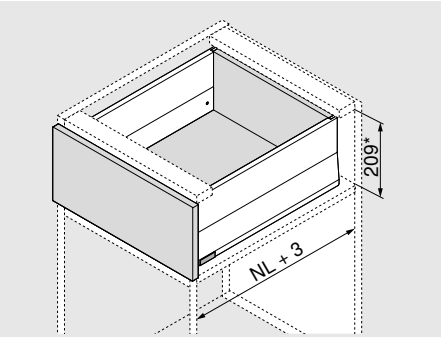

NL Ονομαστικό μήκος

* Συμπερ. ρύθμιση κλίσης 2 mm

Πληροφορίες παραγγελιών

1	Οδηγός αριστερά/δεξιά		
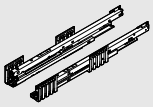	Ονομαστικό μήκος NL (mm)	BLUMOTION*	
		40 kg	70 kg
	270	450.2701B	
	300	450.3001B	
	350	450.3501B	
	400	450.4001B	
	450	450.4501B	453.4501B
	500	450.5001B	453.5001B
	550	450.5501B	453.5501B
	600	450.6001B	453.6001B

* Κατάλληλο για SERVO-DRIVE και TIP-ON BLUMOTION

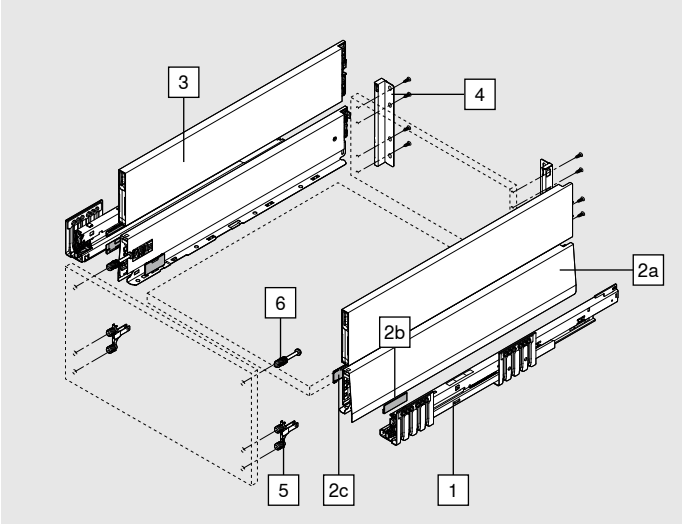

2	Σετ πλαϊνών συρταριού				
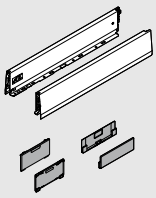	Ύψος πλαϊνού συρταριού (mm)	M	91		
	Ονομαστικό μήκος NL (mm)			SW-M	IG-M / OG-M
	270			470M2702S	
	300			470M3002S	
	350			470M3502S	
	400			470M4002S	
	450			470M4502S	
	500			470M5002S	
	550			470M5502S	
	600			470M6002S	

Αποτελείται από:		
2a	1 x	Πλαϊνό συρταριού αριστερά/δεξιά
2b	2 x	Στοιχείο branding, με λογότυπο Blum σε σφραγίδα, ειδικά τυπωμένο για 1000 τμχ. και άνω
2c	2 x	Καλύμματα

Πληροφορίες παραγγελιών

3	BOXCAP αριστερά/δεξιά				
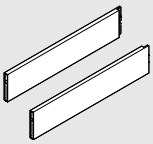	**Υλικό**	Ατσάλι			
	Ονομαστικό μήκος NL (mm)		SW-M	IG-M	OG-M
	270		ZL4.270S.E		
	300		ZL4.300S.E		
	350		ZL4.350S.E		
	400		ZL4.400S.E		
	450		ZL4.450S.E		
	500		ZL4.500S.E		
	550		ZL4.550S.E		
	600		ZL4.600S.E		

4	Σύνδεσμοι πλάτης μοριοσανίδας αριστερά/δεξιά				
	Ύψος	**Υλικό**	SW-M	IG-M	OG-M
	E	Ατσάλι	ZB4E000S		

5	Ρυθμιστής μετώπης		
	Μέθοδος στερέωσης		
	EXPANDO T	2 x	ZF4.10T2
	INSERTA	2 x	ZF4.10I2
	Βιδωτό*	2 x	ZF4.1002
* Οι βίδες δεν περιλαμβάνονται στη συσκευασία			
EXPANDO T κατάλληλο για λεπτές μετώπες – βλ. σελίδα 61			

6	Ρυθμιστής μετώπης, επάνω		
	Μέθοδος στερέωσης		
	EXPANDO T	2 x	ZF4.50T2
	INSERTA	2 x	ZF4.50I2
	Βιδωτό – προτοποθετημένη νοβοπανόβιδα, Ø 3.8 x 11.4 mm	2 x	ZF4.5002
	Βιδωτό – φρεζαριστές βίδες με μέγιστη διάμετρο κεφαλής 7 mm, μέγιστη διάμετρο σπειρώματος 4 mm*	2 x	ZF4.5012
* Οι βίδες δεν περιλαμβάνονται στη συσκευασία			
EXPANDO T κατάλληλο για λεπτές μετώπες – βλ. σελίδα 61			

Αξεσουάρ

Νοβοπανόβιδα				
	Ø (mm)	**Μήκος (mm)**		
	3.5	15	Για τη σύνδεση του οδηγού στο κουτί	609.1500
	3.5	17	Για ρυθμιστή μετώπης (βιδωτό)	609.1700

Πληροφορίες παραγγελιών

Αξεσουάρ

Βίδα στερέωσης (βίδα επίπεδης κεφαλής)				
	Ø (mm)	**Μήκος (mm)**	Μέγιστο ύψος κεφαλής βίδας: 2 mm	
	3.5	15	Για τη σύνδεση των στηριγμάτων πλάτης μοριοσανίδας με την πλάτη μοριοσανίδας και των πλαϊνών του συρταριού με τη βάση του συρταριού	61R.1500
Για βέλτιστη συναρμολόγηση, σας συνιστούμε να χρησιμοποιήσετε βίδες επίπεδης κεφαλής για την πλάτη μοριοσανίδας και το πλαϊνό συρταριού				

Ευρωβίδες				
	Ø (mm)	**Μήκος (mm)**		
	6	14.5	Για τη σύνδεση του οδηγού στο κουτί	661.1450.HG

Σχεδιασμός

Απαιτήσεις χώρου μέσα στο κουτί

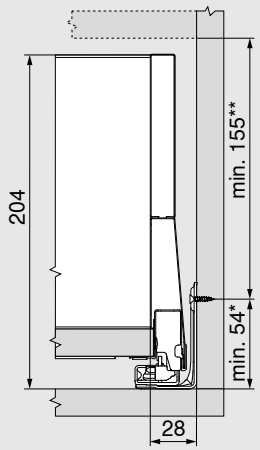

* + 1 mm αν ο οδηγός εγκατασταθεί πριν από τη συναρμολόγηση του κουτιού

** Συμπερ. ρύθμιση κλίσης 2 mm

Διαστάσεις εγκατάστασης μετώπης για βιδωτή συναρμολόγηση

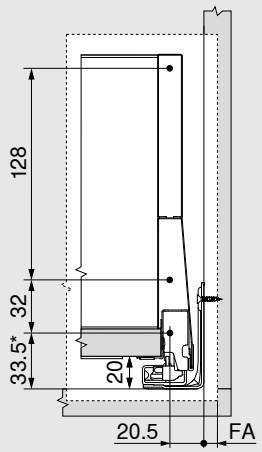

* + 1 mm αν ο οδηγός εγκατασταθεί πριν από τη συναρμολόγηση του κουτιού

FA Πάτημα μετώπης

Αποστάσεις διάτρησης μετώπης για INSERTA/EXPANDO T

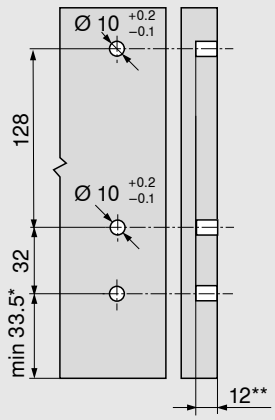

* + 1 mm αν ο οδηγός εγκατασταθεί πριν από τη συναρμολόγηση του κουτιού

** Ελάχ. 6 mm για EXPANDO T

Διαστάσεις εγκατάστασης πλάτης

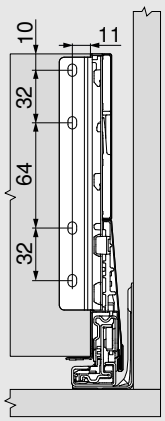

Σχεδιασμός

Διαστάσεις κοπής για μοριοσανίδα 16 mm

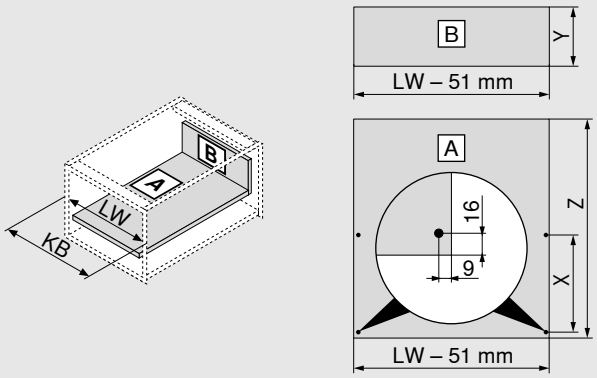

Πλάτη μοριοσανίδας		Y (mm)
Ύψος		184
Μήκος βάσης		**Z (mm)**
Πλάτη μοριοσανίδας		NL - 26
Θέση της διανοιγμένης οπής στη βάση του συρταριού		
Όταν χρησιμοποιείται βίδα επίπεδης κεφαλής, μπορεί να γίνει προτρύπημα	**NL (mm)**	**X (mm)**
	270	128
	300	128
	> 350	256
KB Πλάτος κουτιού		
LW Εσωτερικό πλάτος κουτιού		
NL Ονομαστικό μήκος		

Θέση βιδώματος οδηγού – 40 kg

Ονομαστικό μήκος NL (mm)

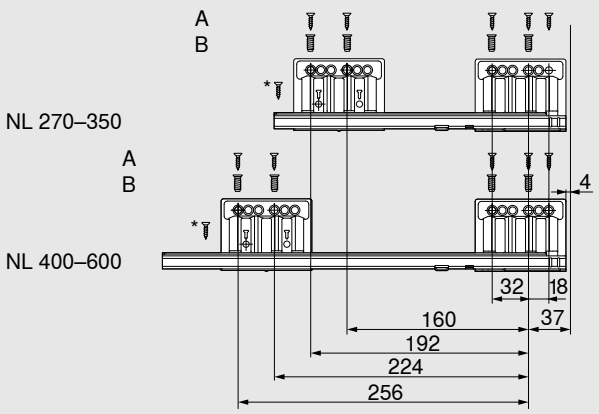

A	Νοβοπανόβιδα Ø 4 x 15 mm
B	Ευρωβίδες Ø 6 x 14.5 mm
*	Για μεγαλύτερη πλευρική σταθερότητα Νοβοπανόβιδα Ø 4 x 15 mm
Εσωτερικό βάθος κουτιού LT ελάχ. = NL + 3 mm	

Θέση βιδώματος οδηγού – 70 kg

Ονομαστικό μήκος NL (mm)

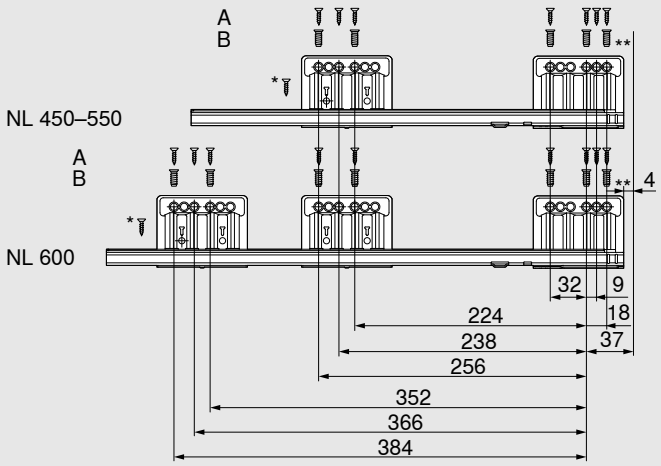

A	Νοβοπανόβιδα Ø 4 x 15 mm
B	Ευρωβίδες Ø 6 x 14.5 mm
*	Για μεγαλύτερη πλευρική σταθερότητα Νοβοπανόβιδα Ø 4 x 15 mm
**	Για μεγαλύτερη κατακόρυφη σταθερότητα Μπορεί να αντικατασταθεί με νοβοπανόβιδα Ø 4 x 15 mm
Εσωτερικό βάθος κουτιού LT ελάχ. = NL + 3 mm	

Τεμάχιο μετώπης με βέργα

Προϊόν

Παράδειγμα εσωτερικού καλαθιού με χρήση BOXCAP

Περιγραφή

- Εσωτερικό καλάθι με βέργα για άμεση πρόσβαση στο περιεχόμενο
- Η μετώπη, τα πλαϊνά του συρταριού και η βέργα είναι χρωματικά συνδυασμένα
- Το SERVO-DRIVE για MERIVOBOX ενεργοποιείται μόνο με το τράβηγμα για ένθετες εφαρμογές καλαθιών

Απαιτήσεις χώρου

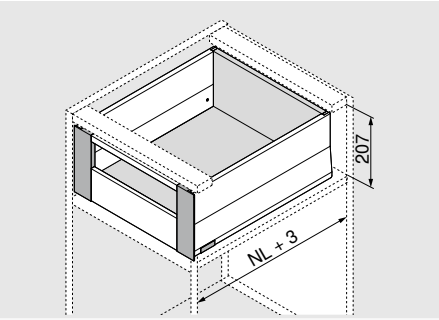

NL Ονομαστικό μήκος

Πληροφορίες παραγγελιών

Προτεινόμενη εφαρμογή	
Όλες οι επιλογές εσωτερικών καλαθιών μπορούν να συνδυαστούν με οποιαδήποτε επιλογή καλαθιού ύψους E. Στην αντίστοιχη σελίδα θα βρείτε τα εξαρτήματα που πρέπει να παραγγείλετε. Απαιτούνται όλα τα εξαρτήματα εκτός του ρυθμιστή μετώπης.	
Καλάθι modular με βέργα	28
Καλάθι modular με BOXCOVER	32
Καλάθι modular με BOXCAP	36

1	Οδηγός αριστερά/δεξιά		
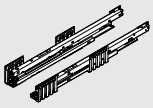	Ονομαστικό μήκος NL (mm)	BLUMOTION*	
		40 kg	70 kg
	270	450.2701B	
	300	450.3001B	
	350	450.3501B	
	400	450.4001B	
	450	450.4501B	453.4501B
	500	450.5001B	453.5001B
	550	450.5501B	453.5501B
	600	450.6001B	453.6001B

* Κατάλληλο για SERVO-DRIVE και TIP-ON BLUMOTION

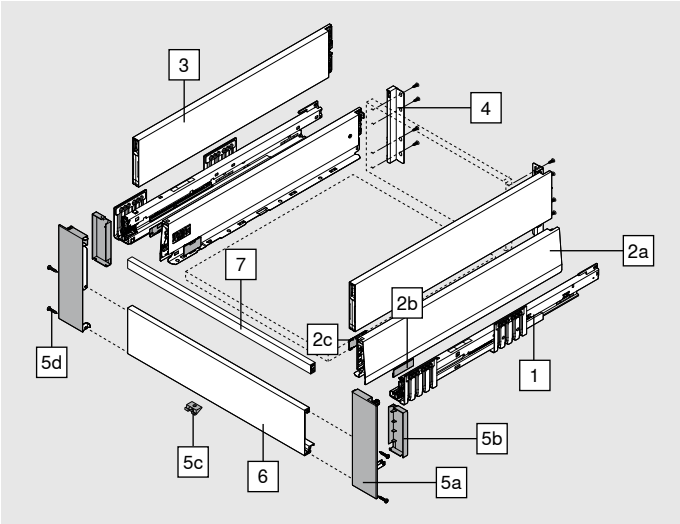

2	Σετ πλαϊνών συρταριού					
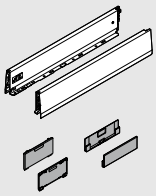	Ύψος πλαϊνού συρταριού (mm)	M	91			
	Ονομαστικό μήκος NL (mm)			SW-M	IG-M	OG-M
	270			470M2702S		
	300			470M3002S		
	350			470M3502S		
	400			470M4002S		
	450			470M4502S		
	500			470M5002S		
	550			470M5502S		
	600			470M6002S		

Αποτελείται από:		
2a	1 x	Πλαϊνό συρταριού αριστερά/δεξιά
2b	2 x	Στοιχείο branding, με λογότυπο Blum σε σφραγίδα, ειδικά τυπωμένο για 1000 τμχ. και άνω
2c	2 x	Καλύμματα

Τεμάχιο μετώπης με βέργα

Πληροφορίες παραγγελιών

3	BOXCAP αριστερά/δεξιά				
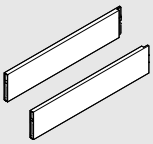	**Υλικό**	Ατσάλι			
	Ονομαστικό μήκος NL (mm)		SW-M	IG-M	OG-M
	270		ZL4.270S.E		
	300		ZL4.300S.E		
	350		ZL4.350S.E		
	400		ZL4.400S.E		
	450		ZL4.450S.E		
	500		ZL4.500S.E		
	550		ZL4.550S.E		
	600		ZL4.600S.E		

4	Σύνδεσμοι πλάτης μοριοσανίδας αριστερά/δεξιά				
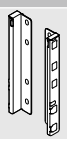	**Ύψος**	**Υλικό**	SW-M	IG-M	OG-M
	E	Ατσάλι	ZB4E000S		

5	Σετ τεμαχίων μετώπης			
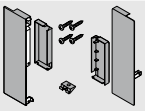	**Υλικό**	SW-M	IG-M	OG-M
	Ατσάλι	ZI4.2ES1		

Αποτελείται από:		
5a	1 x	Στερέωση μετώπης αριστερά/δεξιά
5b	1 x	Εσωτερικό κάλυμμα αριστερά/δεξιά
5c	1 x	Τεμάχιο ασφάλισης
5d	4 x	Βίδες

6	Τεμάχιο μετώπης χωρίς αυλάκωμα			
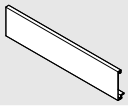	**Υλικό**	SW-M	IG-M	OG-M
	Αλουμίνιο	ZV4.1042M		
	Κατάλληλο για πλάτος κουτιού KB έως 1200 mm			
Για κόψιμο στο σωστό μέγεθος				
Κοπή:	Εσωτερικό πλάτος κουτιού LW - 126 mm			

7	Κάθετη βέργα			
	Υλικό	SW-M	IG-M	OG-M
	Αλουμίνιο	ZR4.1059U		
	Κατάλληλο για πλάτος κουτιού KB έως 1200 mm			
Για κόψιμο στο σωστό μέγεθος				
Κοπή:	Εσωτερικό πλάτος κουτιού LW - 111 mm			

Τεμάχιο μετώπης με βέργα

Πληροφορίες παραγγελιών

Αξεσουάρ

Νοβοπανόβιδα				
	Ø (mm)	Μήκος (mm)		
	3.5	15	Για τη σύνδεση του οδηγού στο κουτί	609.1500
	3.5	17	Για ρυθμιστή μετώπης (βιδωτό)	609.1700

Βίδα στερέωσης (βίδα επίπεδης κεφαλής)				
	Ø (mm)	Μήκος (mm)	Μέγιστο ύψος κεφαλής βίδας: 2 mm	
	3.5	15	Για τη σύνδεση των στηριγμάτων πλάτης μοριοσανίδας με την πλάτη μοριοσανίδας και των πλαϊνών του συρταριού με τη βάση του συρταριού	61R.1500
Για βέλτιστη συναρμολόγηση, σας συνιστούμε να χρησιμοποιήσετε βίδες επίπεδης κεφαλής για την πλάτη μοριοσανίδας και το πλαϊνό συρταριού				

Ευρωβίδες				
	Ø (mm)	Μήκος (mm)		
	6	14.5	Για τη σύνδεση του οδηγού στο κουτί	661.1450.HG

Σχεδιασμός

Απαιτήσεις χώρου μέσα στο κουτί

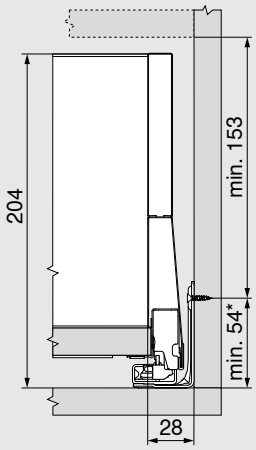

* + 1 mm αν ο οδηγός εγκατασταθεί πριν από τη συναρμολόγηση του κουτιού

Αποστάσεις διάτρησης μετώπης για θήκη κλειδαριάς

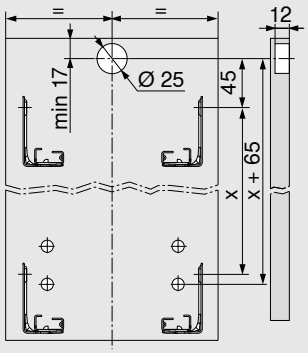

Διαστάσεις εγκατάστασης πλάτης

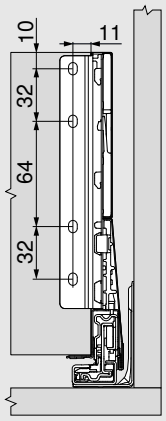

Τεμάχιο μετώπης με βέργα

Σχεδιασμός

Διαστάσεις κοπής για μοριοσανίδα 16 mm

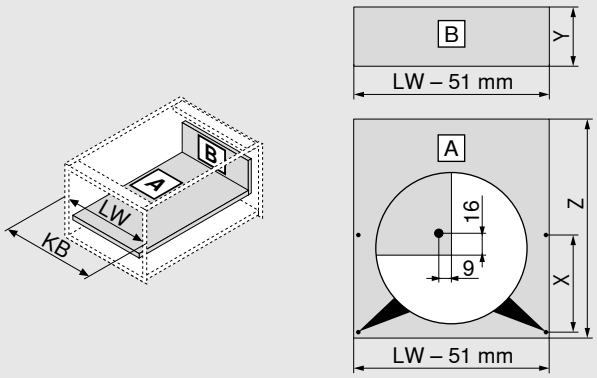

Πλάτη μοριοσανίδας		Y (mm)
Ύψος		184
Μήκος βάσης		**Z (mm)**
Πλάτη μοριοσανίδας		NL - 26
Θέση της διανοιγμένης οπής στη βάση του συρταριού		
Όταν χρησιμοποιείται βίδα επίπεδης κεφαλής, μπορεί να γίνει προτρύπημα	**NL (mm)**	**X (mm)**
	270	128
	300	128
	> 350	256
KB Πλάτος κουτιού		
LW Εσωτερικό πλάτος κουτιού		
NL Ονομαστικό μήκος		

Θέση βιδώματος οδηγού – 40 kg

Ονομαστικό μήκος NL (mm)

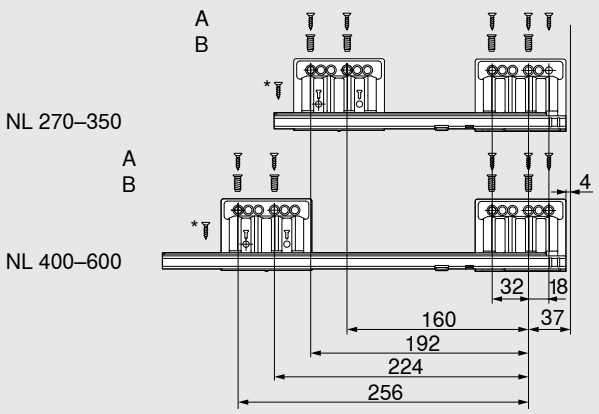

A	Νοβοπανόβιδα Ø 4 x 15 mm
B	Ευρωβίδες Ø 6 x 14.5 mm
*	Για μεγαλύτερη πλευρική σταθερότητα Νοβοπανόβιδα Ø 4 x 15 mm
Εσωτερικό βάθος κουτιού LT ελάχ. = NL + 3 mm	

Θέση βιδώματος οδηγού – 70 kg

Ονομαστικό μήκος NL (mm)

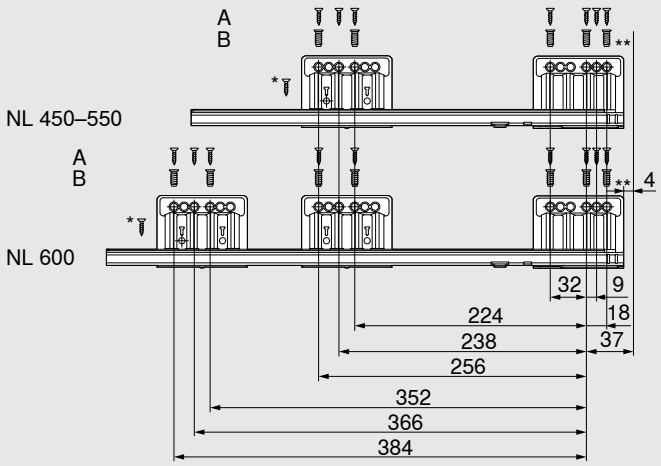

A	Νοβοπανόβιδα Ø 4 x 15 mm
B	Ευρωβίδες Ø 6 x 14.5 mm
*	Για μεγαλύτερη πλευρική σταθερότητα Νοβοπανόβιδα Ø 4 x 15 mm
**	Για μεγαλύτερη κατακόρυφη σταθερότητα Μπορεί να αντικατασταθεί με νοβοπανόβιδα Ø 4 x 15 mm
Εσωτερικό βάθος κουτιού LT ελάχ. = NL + 3 mm	

Τεμάχιο μετώπης με στοιχείο σχεδιασμού

Προϊόν

Παράδειγμα εσωτερικού καλαθιού με χρήση BOXCAP

Περιγραφή

- Εσωτερικό καλάθι για ψηλό και χαμηλό στοιχείο σχεδιασμού
- Το τεμάχιο μετώπης και τα πλαϊνά του συρταριού είναι χρωματικά συνδυασμένα
- Το SERVO-DRIVE για MERIVOBOX ενεργοποιείται μόνο με το τράβηγμα για ένθετες εφαρμογές καλαθιών

Απαιτήσεις χώρου

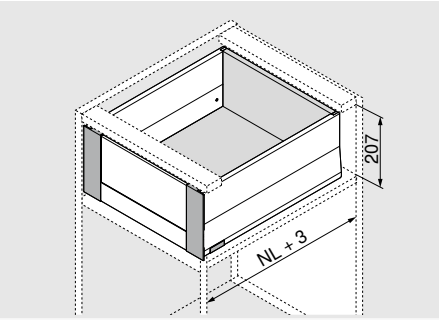

NL Ονομαστικό μήκος

Πληροφορίες παραγγελιών

Προτεινόμενη εφαρμογή	
Όλες οι επιλογές εσωτερικών καλαθιών μπορούν να συνδυαστούν με οποιαδήποτε επιλογή καλαθιού ύψους E. Στην αντίστοιχη σελίδα θα βρείτε τα εξαρτήματα που πρέπει να παραγγείλετε. Απαιτούνται όλα τα εξαρτήματα εκτός του ρυθμιστή μετώπης.	
Καλάθι modular με βέργα	28
Καλάθι modular με BOXCOVER	32
Καλάθι modular με BOXCAP	36

1	Οδηγός αριστερά/δεξιά		
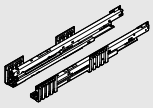	Ονομαστικό μήκος NL (mm)	BLUMOTION*	
		40 kg	70 kg
	270	450.2701B	
	300	450.3001B	
	350	450.3501B	
	400	450.4001B	
	450	450.4501B	453.4501B
	500	450.5001B	453.5001B
	550	450.5501B	453.5501B
	600	450.6001B	453.6001B

* Κατάλληλο για SERVO-DRIVE και TIP-ON BLUMOTION

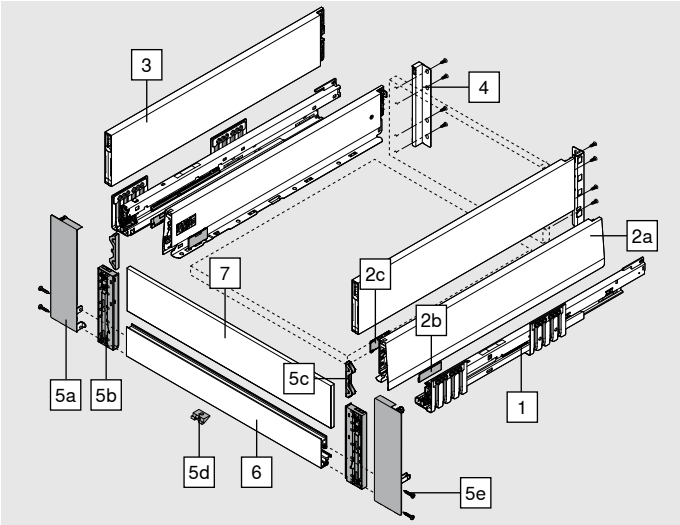

2	Σετ πλαϊνών συρταριού					
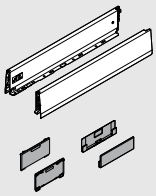	Ύψος πλαϊνού συρταριού (mm)	M	91			
	Ονομαστικό μήκος NL (mm)			SW-M	IG-M	OG-M
	270			470M2702S		
	300			470M3002S		
	350			470M3502S		
	400			470M4002S		
	450			470M4502S		
	500			470M5002S		
	550			470M5502S		
	600			470M6002S		

Αποτελείται από:		
2a	1 x	Πλαϊνό συρταριού αριστερά/δεξιά
2b	2 x	Στοιχείο branding, με λογότυπο Blum σε σφραγίδα, ειδικά τυπωμένο για 1000 τμχ. και άνω
2c	2 x	Καλύμματα

Τεμάχιο μετώπης με στοιχείο σχεδιασμού

Πληροφορίες παραγγελιών

3	BOXCAP αριστερά/δεξιά				
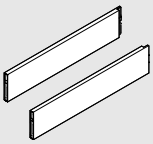	Υλικό	Ατσάλι			
	Ονομαστικό μήκος NL (mm)		SW-M	IG-M	OG-M
	270		ZL4.270S.E		
	300		ZL4.300S.E		
	350		ZL4.350S.E		
	400		ZL4.400S.E		
	450		ZL4.450S.E		
	500		ZL4.500S.E		
	550		ZL4.550S.E		
	600		ZL4.600S.E		

4	Σύνδεσμοι πλάτης μοριοσανίδας αριστερά/δεξιά				
	Ύψος	Υλικό	SW-M	IG-M	OG-M
	E	Ατσάλι	ZB4E000S		

5	Σετ τεμαχίων μετώπης				
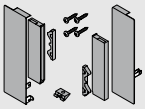	Υλικό		SW-M	IG-M	OG-M
	Ατσάλι		ZI4.4ES1		
Αποτελείται από:					
5a	1 x	Στερέωση μετώπης αριστερά/δεξιά			
5b	1 x	Στερέωση γυαλιού αριστερά/δεξιά			
5c	2 x	Τεμάχιο αντάπτορα για μετώπη με χαμηλό στοιχείο σχεδιασμού			
5d	1 x	Τεμάχιο ασφάλισης			
5e	4 x	Βίδες			

6	Τεμάχιο μετώπης με αυλάκωμα				
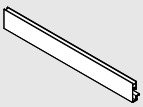	Υλικό		SW-M	IG-M	OG-M
	Αλουμίνιο		ZV4.1042NN		
	Κατάλληλο για πλάτος κουτιού KB έως 1200 mm				
Για κόψιμο στο σωστό μέγεθος					
Κοπή:	Εσωτερικό πλάτος κουτιού LW - 126 mm				

7	Γυάλινο στοιχείο σχεδιασμού (για μετώπη εσωτερικού καλαθιού)					
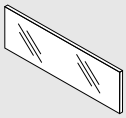	Υλικό	Χρώμα	Χαμηλό στοιχείο σχεδιασμού		Ψηλό στοιχείο σχεδιασμού	
	Γυαλί	Διαφανές				
			Πάχος πλαϊνού πλαισίου κουτιού (mm)			
	Πλάτος κουτιού (mm)		15/16	18/19	15/16	18/19
	600		ZE4L464G	ZE4L458G	ZE4H464G	ZE4H458G
	1200		ZE4L1064G	ZE4L1058G	ZE4H1064G	ZE4H1058G
Αποτελείται από:						
7	1 x	Γυάλινο στοιχείο σχεδιασμού				
Για διαφορετικό πλάτος κουτιού KB, κόψτε ανάλογα το επόμενο μακρύτερο στοιχείο σχεδιασμού στο σωστό μέγεθος						
Για διαστάσεις κοπής στο σωστό μέγεθος, βλ. σελίδα 47						

Τεμάχιο μετώπης με στοιχείο σχεδιασμού

Πληροφορίες παραγγελιών

Αξεσουάρ

Νοβοπανόβιδα				
	Ø (mm)	**Μήκος (mm)**		
	3.5	15	Για τη σύνδεση του οδηγού στο κουτί	**609.1500**
	3.5	17	Για ρυθμιστή μετώπης (βιδωτό)	**609.1700**

Βίδα στερέωσης (βίδα επίπεδης κεφαλής)				
	Ø (mm)	**Μήκος (mm)**	Μέγιστο ύψος κεφαλής βίδας: 2 mm	
	3.5	15	Για τη σύνδεση των στηριγμάτων πλάτης μοριοσανίδας με την πλάτη μοριοσανίδας και των πλαϊνών του συρταριού με τη βάση του συρταριού	**61R.1500**
Για βέλτιστη συναρμολόγηση, σας συνιστούμε να χρησιμοποιήσετε βίδες επίπεδης κεφαλής για την πλάτη μοριοσανίδας και το πλαϊνό συρταριού				

Ευρωβίδες				
	Ø (mm)	**Μήκος (mm)**		
	6	14.5	Για τη σύνδεση του οδηγού στο κουτί	**661.1450.HG**

Σχεδιασμός

Απαιτήσεις χώρου μέσα στο κουτί

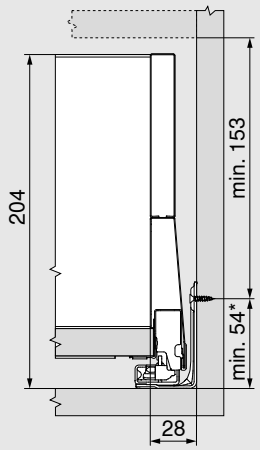

* + 1 mm αν ο οδηγός εγκατασταθεί πριν από τη συναρμολόγηση του κουτιού

Διαστάσεις εγκατάστασης πλάτης

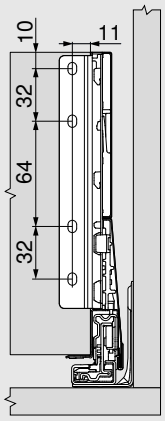

Τεμάχιο μετώπης με στοιχείο σχεδιασμού

Σχεδιασμός

Διαστάσεις κοπής για μοριοσανίδα 16 mm

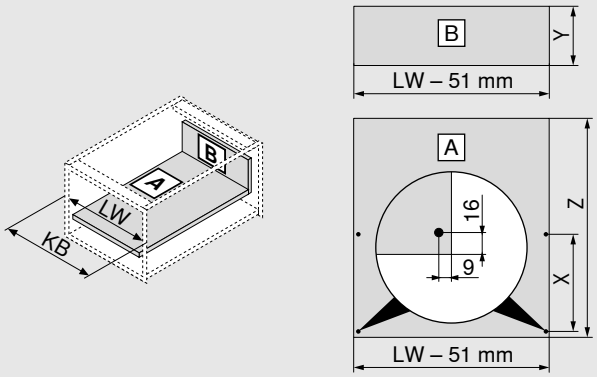

Πλάτη μοριοσανίδας		Y (mm)
Ύψος		184
Μήκος βάσης		**Z (mm)**
Πλάτη μοριοσανίδας		NL - 26
Θέση της διανοιγμένης οπής στη βάση του συρταριού		
Όταν χρησιμοποιείται βίδα επίπεδης κεφαλής, μπορεί να γίνει προτρύπημα	**NL (mm)**	**X (mm)**
	270	128
	300	128
	> 350	256
KB Πλάτος κουτιού		
LW Εσωτερικό πλάτος κουτιού		
NL Ονομαστικό μήκος		

Κοπή – στοιχείο σχεδιασμού

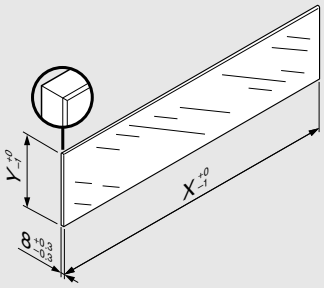

Στοιχείο σχεδιασμού	X (mm)	Y (mm)
Χαμηλό	LW - 104	75
Ψηλό	LW - 104	142.5
LW Εσωτερικό πλάτος κουτιού		

Δεν απαιτείται «τεστ σύγκρουσης για κάθετα τοποθετημένα γυάλινα μέρη» κατά DIN EN 14749 (με ημερομηνία Ιουνίου 2016) λόγω των διαστάσεων του στοιχείου σχεδιασμού σε συνδυασμό με το MERIVOBOX. Δεν απαιτείται γυαλί ασφαλείας για τη συμμόρφωση με το πρότυπο. Το άκρο είναι επίπεδο και στιλβωμένο με φαλτσογωνία 1 mm ± 0.5 mm.

Θέση βιδώματος οδηγού – 40 kg

Ονομαστικό μήκος NL (mm)

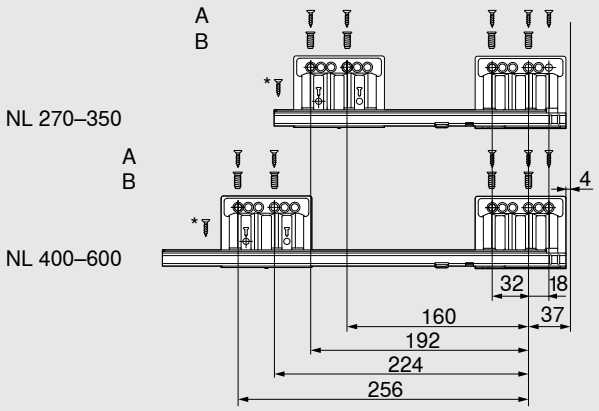

A	Νοβοπανόβιδα Ø 4 x 15 mm
B	Ευρωβίδες Ø 6 x 14.5 mm
*	Για μεγαλύτερη πλευρική σταθερότητα Νοβοπανόβιδα Ø 4 x 15 mm
Εσωτερικό βάθος κουτιού LT ελάχ. = NL + 3 mm	

Θέση βιδώματος οδηγού – 70 kg

Ονομαστικό μήκος NL (mm)

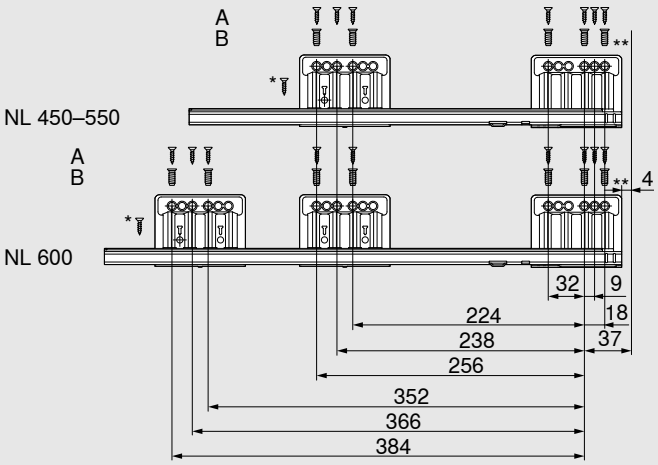

A	Νοβοπανόβιδα Ø 4 x 15 mm
B	Ευρωβίδες Ø 6 x 14.5 mm
*	Για μεγαλύτερη πλευρική σταθερότητα Νοβοπανόβιδα Ø 4 x 15 mm
**	Για μεγαλύτερη κατακόρυφη σταθερότητα Μπορεί να αντικατασταθεί με νοβοπανόβιδα Ø 4 x 15 mm
Εσωτερικό βάθος κουτιού LT ελάχ. = NL + 3 mm	

Προϊόν

Περιγραφή

- Με κεντρικό εξάρτημα για βέλτιστη αξιοποίηση του αποθηκευτικού χώρου
- Μπορεί να εφαρμοστεί με στάνταρ εξαρτήματα
- Οδηγός BLUMOTION για όλες τις εφαρμογές με διεπαφή για TIP-ON BLUMOTION και πλευρικό σταθεροποιητή
- Μπορεί να συνδυαστεί με SERVO-DRIVE

Απαιτήσεις χώρου

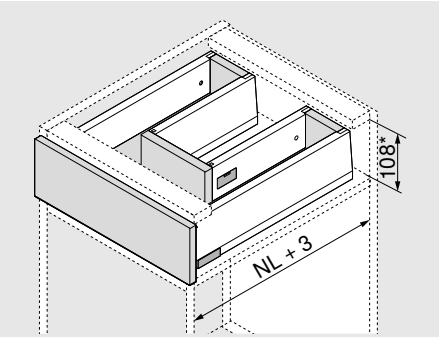

NL Ονομαστικό μήκος

* Συμπερ. ρύθμιση κλίσης 2 mm

Πληροφορίες παραγγελιών

1	Οδηγός αριστερά/δεξιά		
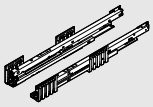	Ονομαστικό μήκος NL (mm)	BLUMOTION*	
		40 kg	70 kg
	450	450.4501B	453.4501B
	500	450.5001B	453.5001B
	550	450.5501B	453.5501B
	600	450.6001B	453.6001B

* Κατάλληλο για SERVO-DRIVE και TIP-ON BLUMOTION

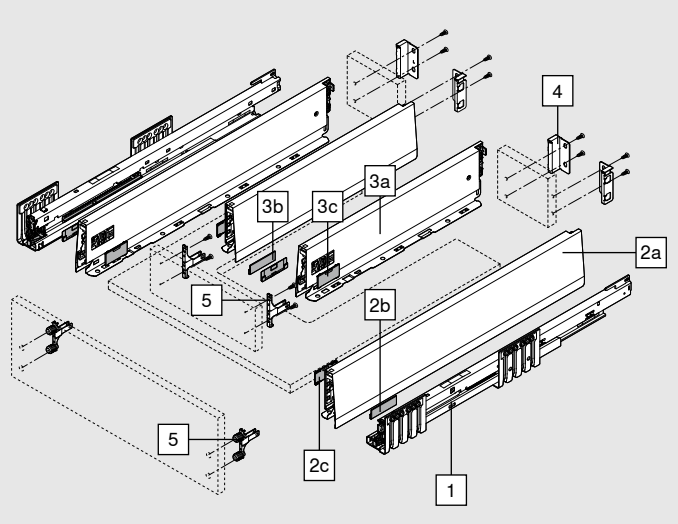

2	Σετ πλαϊνών εξωτερικού συρταριού				
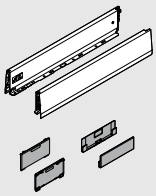	Ύψος πλαϊνού συρταριού (mm)	M	91		
	Ονομαστικό μήκος NL (mm)			SW-M	IG-M / OG-M
	450			470M4502S	
	500			470M5002S	
	550			470M5502S	
	600			470M6002S	

Αποτελείται από:		
2a	1 x	Πλαϊνό συρταριού αριστερά/δεξιά
2b	2 x	Στοιχείο branding, με λογότυπο Blum σε σφραγίδα, ειδικά τυπωμένο για 1000 τμχ. και άνω
2c	2 x	Καλύμματα

Πληροφορίες παραγγελιών

3	Σετ πλαϊνών εσωτερικού συρταριού				
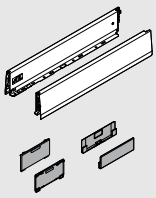	Ύψος πλαϊνού συρταριού (mm)	M	91		
	Ονομαστικό μήκος NL (mm)			SW-M	IG-M / OG-M
	300			470M3002S	
	350			470M3502S	
	400			470M4002S	
	450			470M4502S	

Αποτελείται από:		
3a	1 x	Πλαϊνό συρταριού αριστερά/δεξιά
3b	2 x	Στοιχείο branding, με λογότυπο Blum σε σφραγίδα, ειδικά τυπωμένο για 1000 τμχ. και άνω
3c	2 x	Καλύμματα

Για αποτελεσματική αξιοποίηση του αποθηκευτικού χώρου, προτείνουμε:

Ονομαστικό μήκος NL πλαϊνών εξωτερικού συρταριού - ονομαστικό μήκος NL πλαϊνών εσωτερικού συρταριού = ελάχ. 150 mm

4	Σύνδεσμοι πλάτης μοριοσανίδας αριστερά/δεξιά			
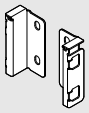	Ύψος	Υλικό		
	M	Ατσάλι	SW-M	IG-M / OG-M
		2 x	ZB4M000S	

5	Ρυθμιστής μετώπης		
	Μέθοδος στερέωσης		
	EXPANDO T	4 x	ZF4.10T2
	INSERTA*	2 x	ZF4.10I2
	Βιδωτό**	4 x	ZF4.1002

* Το κεντρικό εξάρτημα δεν μπορεί να χρησιμοποιηθεί με το INSERTA!

** Οι βίδες δεν περιλαμβάνονται στη συσκευασία

EXPANDO T κατάλληλο για λεπτές μετώπες – βλ. σελίδα 61

Αξεσουάρ

Νοβοπανόβιδα				
	Ø (mm)	Μήκος (mm)		
	3.5	15	Για τη σύνδεση του οδηγού στο κουτί	609.1500
	3.5	17	Για ρυθμιστή μετώπης (βιδωτό)	609.1700

Βίδα στερέωσης (βίδα επίπεδης κεφαλής)				
	Ø (mm)	Μήκος (mm)	Μέγιστο ύψος κεφαλής βίδας: 2 mm	
	3.5	15	Για τη σύνδεση των στηριγμάτων πλάτης μοριοσανίδας με την πλάτη μοριοσανίδας και των πλαϊνών του συρταριού με τη βάση του συρταριού	61R.1500

Για βέλτιστη συναρμολόγηση, σας συνιστούμε να χρησιμοποιήσετε βίδες επίπεδης κεφαλής για την πλάτη μοριοσανίδας και το πλαϊνό συρταριού

Ευρωβίδες				
	Ø (mm)	Μήκος (mm)		
	6	14.5	Για τη σύνδεση του οδηγού στο κουτί	661.1450.HG

Σχεδιασμός

Απαιτήσεις χώρου μέσα στο κουτί

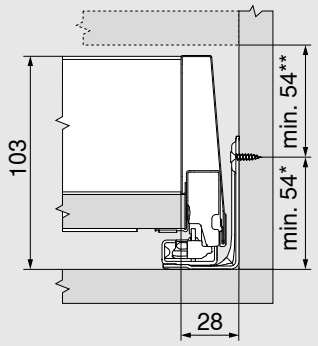

* + 1 mm αν ο οδηγός εγκατασταθεί πριν από τη συναρμολόγηση του κουτιού

** Συμπερ. ρύθμιση κλίσης 2 mm

Διαστάσεις εγκατάστασης μετώπης για βιδωτή συναρμολόγηση

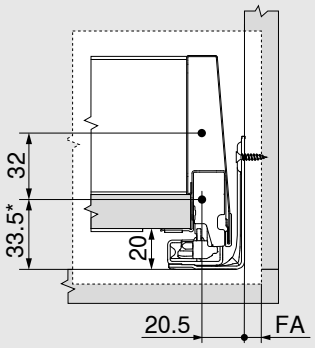

* + 1 mm αν ο οδηγός εγκατασταθεί πριν από τη συναρμολόγηση του κουτιού

FA Πάτημα μετώπης

Αποστάσεις διάτρησης μετώπης για INSERTA/EXPANDO T

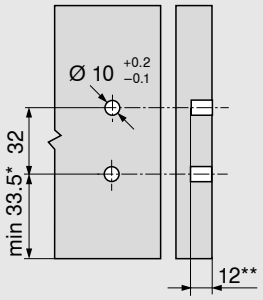

* + 1 mm αν ο οδηγός εγκατασταθεί πριν από τη συναρμολόγηση του κουτιού

** Ελάχ. 6 mm για EXPANDO T

Διαστάσεις εγκατάστασης πλάτης

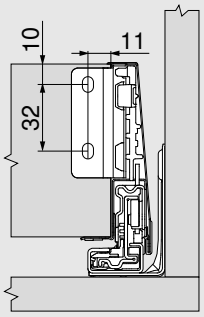

Περιστροφή ρυθμιστή μετώπης για κεντρικό εξάρτημα

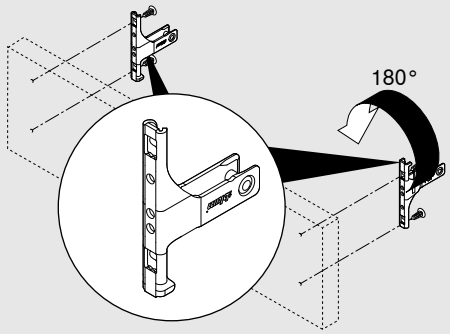

Δεν μπορεί να χρησιμοποιηθεί με το INSERTA!

Αποστάσεις διάτρησης κεντρικού εξαρτήματος

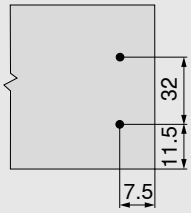

Σχεδιασμός

Διαστάσεις κοπής για μοριοσανίδα 16 mm

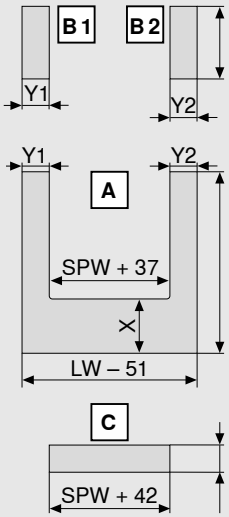

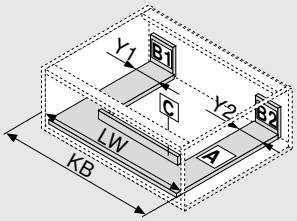

Πλάτη μοριοσανίδας		B (mm)
Ύψος		83
Μήκος βάσης		**A (mm)**
Πλάτη μοριοσανίδας		NL - 26
Y ελάχ.	40 mm	
Y ελάχ.	99 mm με TIP-ON BLUMOTION	
Y μέγ.	225 mm	

Θέση της διανοιγμένης οπής στη βάση του συρταριού

Όταν χρησιμοποιείται βίδα επίπεδης κεφαλής, μπορεί να γίνει προτρύπημα	NL (mm)	X (mm)
	> 450	256

Κεντρικό εξάρτημα	C (mm)
Ύψος	67

KB	Πλάτος κουτιού
LW	Εσωτερικό πλάτος κουτιού
NL	Ονομαστικό μήκος
SPW	Εσωτερικό πλάτος μεταξύ των πλαϊνών συρταριού νεροχύτη
W =	NL πλαϊνών εξωτερικού συρταριού - NL πλαϊνών εσωτερικού συρταριού - 10 mm

Θέση βιδώματος οδηγού – 40 kg

Ονομαστικό μήκος NL (mm)

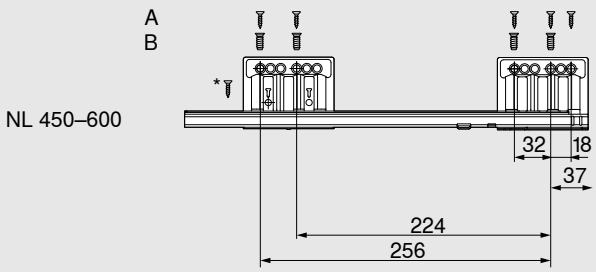

A	Νοβοπανόβιδα Ø 4 x 15 mm
B	Ευρωβίδες Ø 6 x 14.5 mm
*	Για μεγαλύτερη πλευρική σταθερότητα Νοβοπανόβιδα Ø 4 x 15 mm

Εσωτερικό βάθος κουτιού LT ελάχ. = NL + 3 mm

Θέση βιδώματος οδηγού – 70 kg

Ονομαστικό μήκος NL (mm)

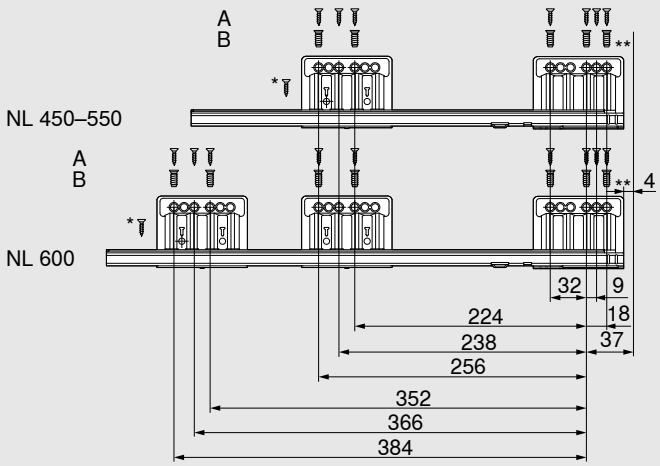

A	Νοβοπανόβιδα Ø 4 x 15 mm
B	Ευρωβίδες Ø 6 x 14.5 mm
*	Για μεγαλύτερη πλευρική σταθερότητα Νοβοπανόβιδα Ø 4 x 15 mm
**	Για μεγαλύτερη κατακόρυφη σταθερότητα Μπορεί να αντικατασταθεί με νοβοπανόβιδα Ø 4 x 15 mm

Εσωτερικό βάθος κουτιού LT ελάχ. = NL + 3 mm

Προϊόν

Παράδειγμα εσωτερικού καλαθιού με χρήση BOXCAP

Περιγραφή

- Με κεντρικό εξάρτημα για βέλτιστη αξιοποίηση του αποθηκευτικού χώρου
- Μπορεί να εφαρμοστεί με στάνταρ εξαρτήματα
- Οδηγός BLUMOTION για όλες τις εφαρμογές με διεπαφή για TIP-ON BLUMOTION και πλευρικό σταθεροποιητή
- Μπορεί να συνδυαστεί με SERVO-DRIVE

Απαιτήσεις χώρου

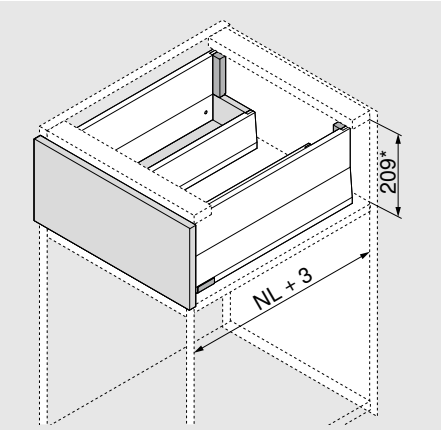

NL Ονομαστικό μήκος

* Συμπερ. ρύθμιση κλίσης 2 mm

Πληροφορίες παραγγελιών

Προτεινόμενη εφαρμογή	
Τα πλαϊνά εξωτερικού συρταριού νεροχύτη μπορούν να συνδυαστούν με όλες τις επιλογές ύψους E. Για πληροφορίες σχεδιασμού και για τα εξαρτήματα που πρέπει να παραγγείλετε, ανατρέξτε στην αντίστοιχη σελίδα.	
Καλάθι modular με βέργα	28
Καλάθι modular με BOXCOVER	32
Καλάθι modular με BOXCAP	36

1	Οδηγός αριστερά/δεξιά		
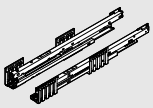	Ονομαστικό μήκος NL (mm)	BLUMOTION*	
		40 kg	70 kg
	450	450.4501B	453.4501B
	500	450.5001B	453.5001B
	550	450.5501B	453.5501B
	600	450.6001B	453.6001B

* Κατάλληλο για SERVO-DRIVE και TIP-ON BLUMOTION

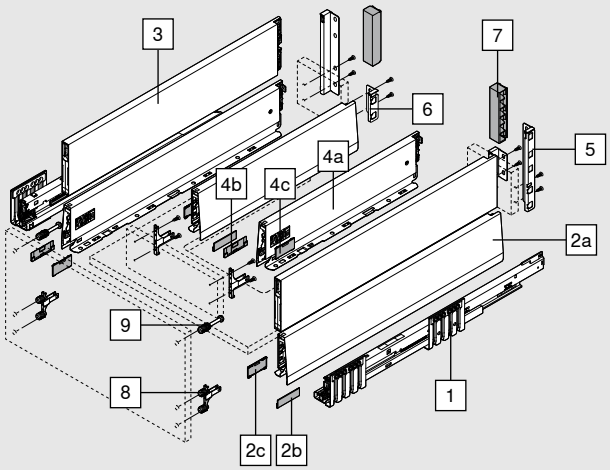

2	Σετ πλαϊνών εξωτερικού συρταριού					
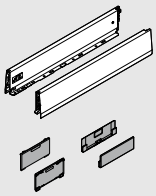	Ύψος πλαϊνού συρταριού (mm)	M	91			
	Ονομαστικό μήκος NL (mm)			SW-M	IG-M	OG-M
	450			470M4502S		
	500			470M5002S		
	550			470M5502S		
	600			470M6002S		

Αποτελείται από:		
2a	1 x	Πλαϊνό συρταριού αριστερά/δεξιά
2b	2 x	Στοιχείο branding, με λογότυπο Blum σε σφραγίδα, ειδικά τυπωμένο για 1000 τμχ. και άνω
2c	2 x	Καλύμματα

Πληροφορίες παραγγελιών

3	BOXCAP αριστερά/δεξιά				
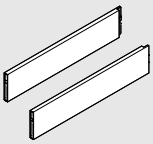	Υλικό	Ατσάλι			
	Ονομαστικό μήκος NL (mm)		SW-M	IG-M	OG-M
	450		ZL4.450S.E		
	500		ZL4.500S.E		
	550		ZL4.550S.E		
	600		ZL4.600S.E		

4	Σετ πλαϊνών εσωτερικού συρταριού				
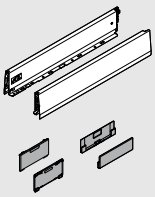	Ύψος πλαϊνού συρταριού (mm)	M	91		
	Ονομαστικό μήκος NL (mm)		SW-M	IG-M	OG-M
	300		470M3002S		
	350		470M3502S		
	400		470M4002S		
	450		470M4502S		

Αποτελείται από:		
4a	1 x	Πλαϊνό συρταριού αριστερά/δεξιά
4b	2 x	Στοιχείο branding, με λογότυπο Blum σε σφραγίδα, ειδικά τυπωμένο για 1000 τμχ. και άνω
4c	2 x	Καλύμματα

Για αποτελεσματική αξιοποίηση του αποθηκευτικού χώρου, προτείνουμε:

NL πλαϊνών εξωτερικού συρταριού - NL πλαϊνών εσωτερικού συρταριού = ελάχ. 150 mm

5	Εξωτερικός σύνδεσμος πλάτης μοριοσανίδας αριστερά/δεξιά				
	Ύψος	Υλικό	SW-M	IG-M	OG-M
	E	Ατσάλι	ZB4E000S		

6	Εσωτερικός σύνδεσμος πλάτης μοριοσανίδας αριστερά/δεξιά				
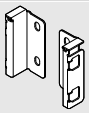	Ύψος	Υλικό	SW-M	IG-M	OG-M
	M	Ατσάλι	ZB4M000S		

7	Κάλυμμα συνδέσμου πλάτης μοριοσανίδας				
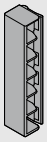	Έκδοση	Υλικό	SW-M	IG-M	OG-M
	Συμμετρικός	Πλαστικό 2 x	ZB4M00AK		

Πληροφορίες παραγγελιών

8	Ρυθμιστής μετώπης		
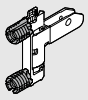	**Μέθοδος στερέωσης**		
	EXPANDO T	4 x	ZF4.10T2
	INSERTA*	2 x	ZF4.10I2
	Βιδωτό**	4 x	ZF4.1002

* Το κεντρικό εξάρτημα δεν μπορεί να χρησιμοποιηθεί με το INSERTA!

** Οι βίδες δεν περιλαμβάνονται στη συσκευασία

EXPANDO T κατάλληλο για λεπτές μετώπες – βλ. σελίδα 61

9	Ρυθμιστής μετώπης, επάνω		
	Μέθοδος στερέωσης		
	EXPANDO T	2 x	ZF4.50T2
	INSERTA	2 x	ZF4.50I2
	Βιδωτό – προτοποθετημένη νοβοπανόβιδα, Ø 3.8 x 11.4 mm	2 x	ZF4.5002
	Βιδωτό – φρεζαριστές βίδες με μέγιστη διάμετρο κεφαλής 7 mm, μέγιστη διάμετρο σπειρώματος 4 mm*	2 x	ZF4.5012

* Οι βίδες δεν περιλαμβάνονται στη συσκευασία

EXPANDO T κατάλληλο για λεπτές μετώπες – βλ. σελίδα 61

Αξεσουάρ

Νοβοπανόβιδα				
	Ø (mm)	**Μήκος (mm)**		
	3.5	15	Για τη σύνδεση του οδηγού στο κουτί	609.1500
	3.5	17	Για ρυθμιστή μετώπης (βιδωτό)	609.1700

Βίδα στερέωσης (βίδα επίπεδης κεφαλής)				
	Ø (mm)	**Μήκος (mm)**	Μέγιστο ύψος κεφαλής βίδας: 2 mm	
	3.5	15	Για τη σύνδεση των στηριγμάτων πλάτης μοριοσανίδας με την πλάτη μοριοσανίδας και των πλαϊνών του συρταριού με τη βάση του συρταριού	61R.1500

Για βέλτιστη συναρμολόγηση, σας συνιστούμε να χρησιμοποιήσετε βίδες επίπεδης κεφαλής για την πλάτη μοριοσανίδας και το πλαϊνό συρταριού

Ευρωβίδες				
	Ø (mm)	**Μήκος (mm)**		
	6	14.5	Για τη σύνδεση του οδηγού στο κουτί	661.1450.HG

Σχεδιασμός

Απαιτήσεις χώρου μέσα στο κουτί

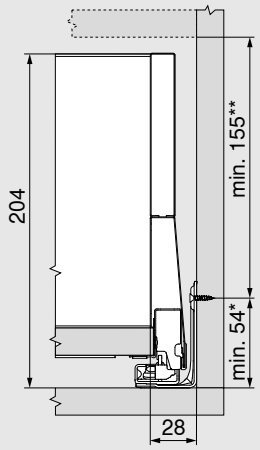

* + 1 mm αν ο οδηγός εγκατασταθεί πριν από τη συναρμολόγηση του κουτιού

** Συμπερ. ρύθμιση κλίσης 2 mm

Διαστάσεις εγκατάστασης μετώπης για βιδωτή συναρμολόγηση

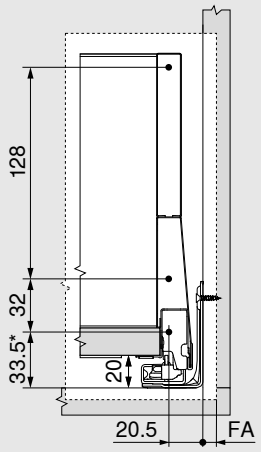

* + 1 mm αν ο οδηγός εγκατασταθεί πριν από τη συναρμολόγηση του κουτιού

FA Πάτημα μετώπης

Αποστάσεις διάτρησης μετώπης για INSERTA/EXPANDO T

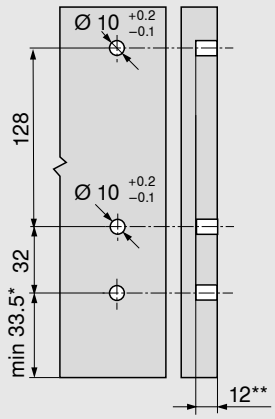

* + 1 mm αν ο οδηγός εγκατασταθεί πριν από τη συναρμολόγηση του κουτιού

** Ελάχ. 6 mm για EXPANDO T

Διαστάσεις εγκατάστασης πλάτης

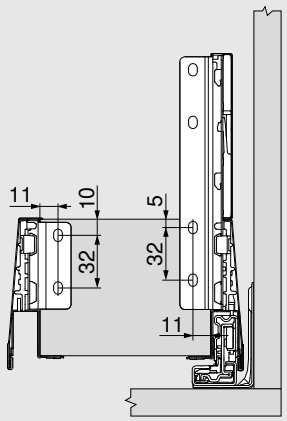

Περιστροφή ρυθμιστή μετώπης για κεντρικό εξάρτημα

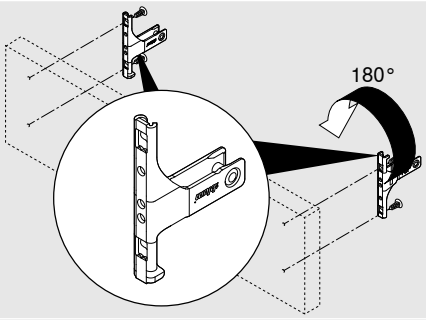

Δεν μπορεί να χρησιμοποιηθεί με το INSERTA!

Αποστάσεις διάτρησης κεντρικού εξαρτήματος

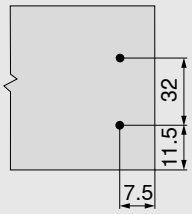

Σχεδιασμός

Διαστάσεις κοπής για μοριοσανίδα 16 mm

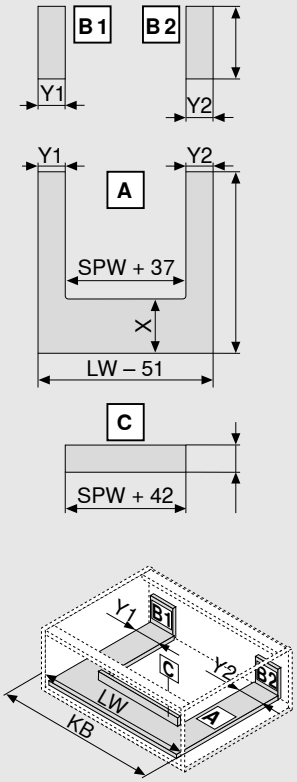

Πλάτη μοριοσανίδας		B (mm)
Ύψος		83
Μήκος βάσης		**A (mm)**
Πλάτη μοριοσανίδας		NL - 26
Y ελάχ.	40 mm	
Y ελάχ.	99 mm με TIP-ON BLUMOTION	
Y μέγ.	225 mm	

Θέση της διανοιγμένης οπής στη βάση του συρταριού

Όταν χρησιμοποιείται βίδα επίπεδης κεφαλής, μπορεί να γίνει προτρύπημα	NL (mm)	X (mm)
	> 450	256

Κεντρικό εξάρτημα	C (mm)
Ύψος	67

KB	Πλάτος κουτιού
LW	Εσωτερικό πλάτος κουτιού
NL	Ονομαστικό μήκος
SPW	Εσωτερικό πλάτος μεταξύ των πλαϊνών συρταριού νεροχύτη
W =	NL πλαϊνών εξωτερικού συρταριού - NL πλαϊνών εσωτερικού συρταριού - 10 mm

Σχεδιασμός

Θέση βιδώματος οδηγού – 40 kg

Ονομαστικό μήκος NL (mm)

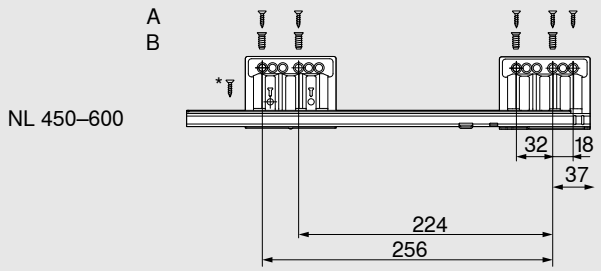

A	Νοβοπανόβιδα Ø 4 x 15 mm
B	Ευρωβίδες Ø 6 x 14.5 mm
*	Για μεγαλύτερη πλευρική σταθερότητα Νοβοπανόβιδα Ø 4 x 15 mm

Εσωτερικό βάθος κουτιού LT ελάχ. = NL + 3 mm

Θέση βιδώματος οδηγού – 70 kg

Ονομαστικό μήκος NL (mm)

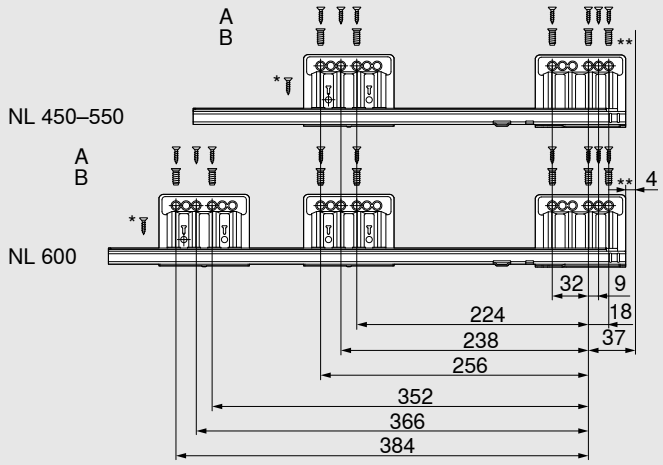

A	Νοβοπανόβιδα Ø 4 x 15 mm
B	Ευρωβίδες Ø 6 x 14.5 mm
*	Για μεγαλύτερη πλευρική σταθερότητα Νοβοπανόβιδα Ø 4 x 15 mm
**	Για μεγαλύτερη κατακόρυφη σταθερότητα Μπορεί να αντικατασταθεί με νοβοπανόβιδα Ø 4 x 15 mm

Εσωτερικό βάθος κουτιού LT ελάχ. = NL + 3 mm

Προϊόν

Παράδειγμα εσωτερικού καλαθιού με χρήση BOXCAP

Περιγραφή

- Οδηγός με μπροστινό άγκιστρο για εφαρμογές κάδου απορριμμάτων
- Οδηγός BLUMOTION για όλες τις εφαρμογές με διεπαφή για TIP-ON BLUMOTION
- Μπορεί να συνδυαστεί με SERVO-DRIVE
- Μπορεί να συνδυαστεί με όλες τις επιλογές καλαθιών ύψους E

Απαιτήσεις χώρου

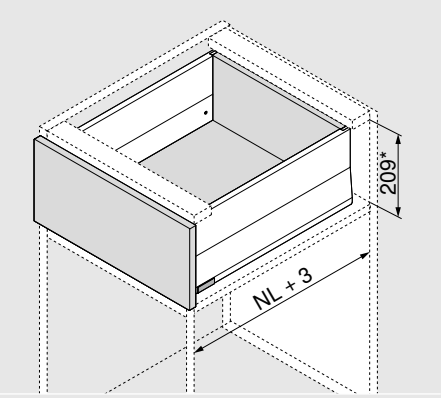

* Συμπερ. ρύθμιση κλίσης 2 mm

Πληροφορίες παραγγελιών

Προτεινόμενη εφαρμογή

Ο οδηγός με υπερέκταση για εφαρμογές κάδου απορριμμάτων μπορεί να συνδυαστεί με οποιαδήποτε επιλογή καλαθιού ύψους E.
Στην αντίστοιχη σελίδα θα βρείτε τα εξαρτήματα που πρέπει να παραγγείλετε. Απαιτούνται όλα τα εξαρτήματα εκτός του οδηγού.

Καλάθι modular με βέργα	28
Καλάθι modular με BOXCOVER	32
Καλάθι modular με BOXCAP	36

1	Οδηγός αριστερά/δεξιά	
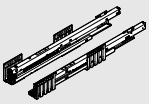	**Ονομαστικό μήκος NL (mm)**	**BLUMOTION*** 70 kg
	450 [1]	453.4501BZ
	500 [2]	453.5001BZ
	550 [3]	453.5501BZ

[1] Μπορεί να συνδυαστεί με πλαϊνό συρταριού με NL 400 mm.
[2] Μπορεί να συνδυαστεί με πλαϊνό συρταριού με NL 450 mm.
[3] Μπορεί να συνδυαστεί με πλαϊνό συρταριού με NL 500 mm.
* Κατάλληλο για SERVO-DRIVE και TIP-ON BLUMOTION

Θέση βιδώματος οδηγού – 70 kg

Ονομαστικό μήκος NL (mm)

NL 450–550

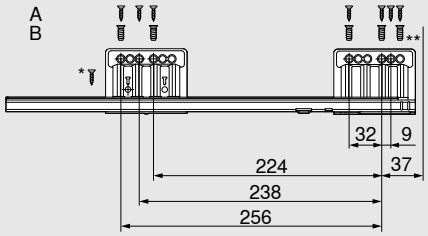

A	Νοβοπανόβιδα Ø 4 x 15 mm
B	Ευρωβίδες Ø 6 x 14.5 mm
*	Για μεγαλύτερη πλευρική σταθερότητα Νοβοπανόβιδα Ø 4 x 15 mm
**	Για μεγαλύτερη κατακόρυφη σταθερότητα Μπορεί να αντικατασταθεί με νοβοπανόβιδα Ø 4 x 15 mm

Εσωτερικό βάθος κουτιού LT ελάχ. = NL + 3 mm

Διαστάσεις κοπής για μοριοσανίδα 16 mm

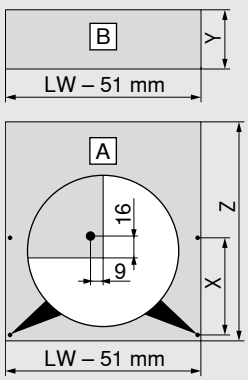

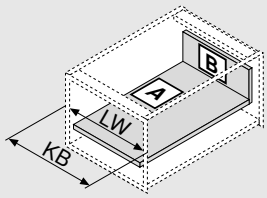

Πλάτη μοριοσανίδας	Y (mm)
Ύψος	184
Μήκος βάσης	**Z (mm)**
Πλάτη μοριοσανίδας	NL - 26

Θέση της διανοιγμένης οπής στη βάση του συρταριού

	NL (mm)	X (mm)
Όταν χρησιμοποιείται βίδα επίπεδης κεφαλής, μπορεί να γίνει προτρύπημα	> 450	256

KB Πλάτος κουτιού
LW Εσωτερικό πλάτος κουτιού
NL Ονομαστικό μήκος

Πλευρικός σταθεροποιητής

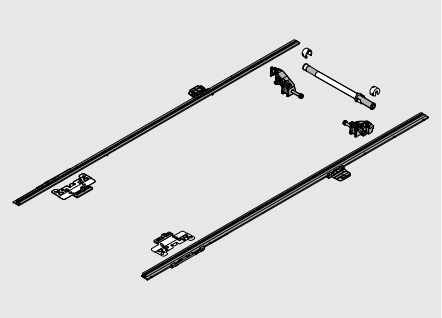

Περιγραφή

- Επιπλέον σταθεροποίηση για πολύ φαρδιά καλάθια
- Σύσταση: Πλάτος κουτιού KB από 900 μέχρι 1400 mm
- Βέργα αλουμινίου κατάλληλη για πλάτος κουτιού KB έως και 1400 mm, για κόψιμο στο σωστό μέγεθος
- Κατάλληλο για χρήση σε συνδυασμό με BLUMOTION, SERVO-DRIVE και TIP-ON BLUMOTION
- Δεν χρειάζεται επιπλέον χώρος στον πάτο

Απαιτήσεις χώρου

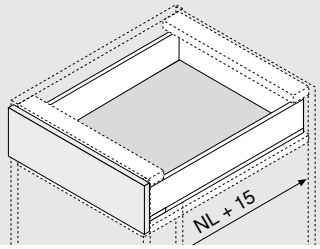

Πληροφορίες παραγγελιών	
Ονομαστικό μήκος NL (mm)	
270–400	ZS4.400MU
450–600	ZS4.650MU
Κοπή άξονα	
Εσωτερικό πλάτος κουτιού LW - 231 mm	
Κοπή οδοντωτού τροχού	
Ονομαστικό μήκος NL + 10 mm	

Σταθεροποιητής μετώπης/βάσης

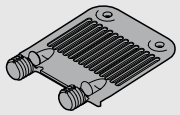

Περιγραφή

- Για την υποστήριξη βάσεων συρταριών μεγάλου πλάτους

Πληροφορίες παραγγελιών

Σταθεροποιητής μετώπης/βάσης	
Χρώμα	**Υλικό**
RAL 7037 γκρι σκούρο	Πλαστικό
	Z96.10E1
Σύσταση:	
Πλάτος κουτιού KB > 600 mm: 1 τμχ.	

Απαιτήσεις χώρου

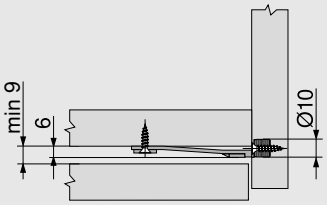

Αποστάσεις διάτρησης μετώπης

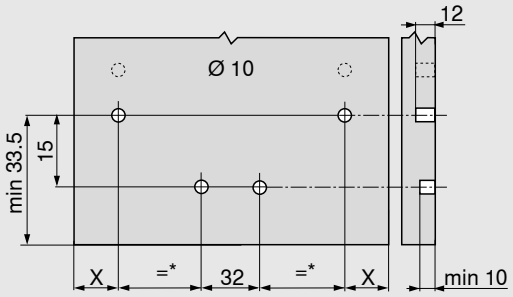

X 20.5 mm + πάτημα μετώπης FA

* ελάχ. 105

Προσαρμόσιμο στήριγμα βέργας

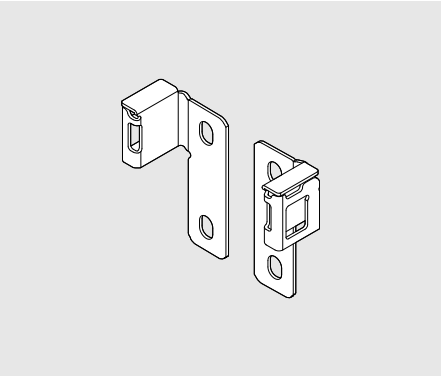

- Για τη σύνδεση της οριζόντιας ράγα βέργας στην πλάτη μοριοσανίδας
- > ύψος συστήματος E (αρθρωτά εξαρτήματα)
- Υλικό: ατσάλι

Απαιτήσεις χώρου

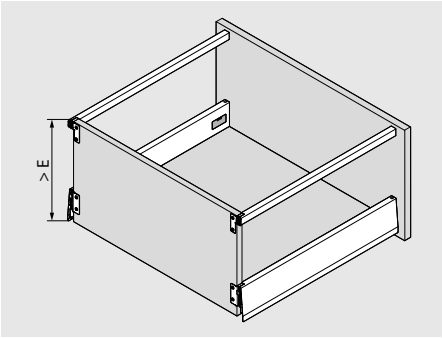

> ύψος συστήματος E

Προσαρμόσιμο στήριγμα βέργας			
	SW-M	IG-M	OG-M
Η αριστερή/δεξιά έκδοση παραγγέλλεται χωριστά	ZRR.4000		

Απαιτήσεις χώρου μέσα στο κουτί

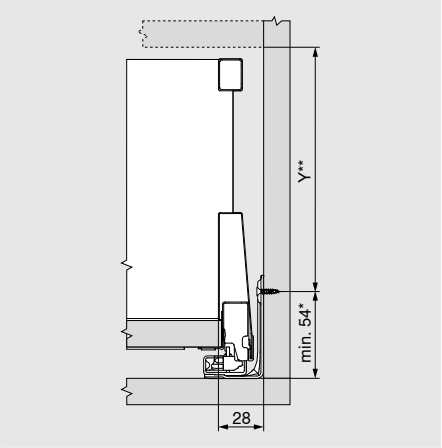

Y = X - 29 mm

* + 1 mm αν ο οδηγός εγκατασταθεί πριν από τη συναρμολόγηση του κουτιού

** Συμπερ. ρύθμιση κλίσης 2 mm

Διαστάσεις εγκατάστασης μετώπης για βιδωτή συναρμολόγηση

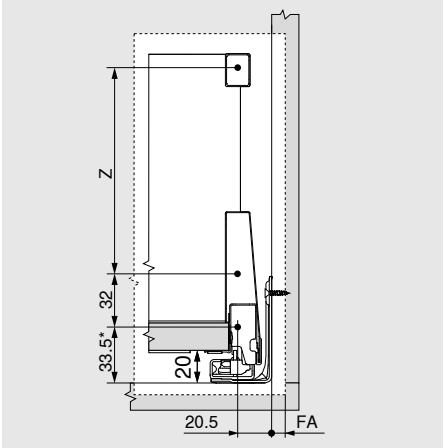

Z = X - 56 mm

* + 1 mm αν ο οδηγός εγκατασταθεί πριν από τη συναρμολόγηση του κουτιού

Διαστάσεις εγκατάστασης πλάτης

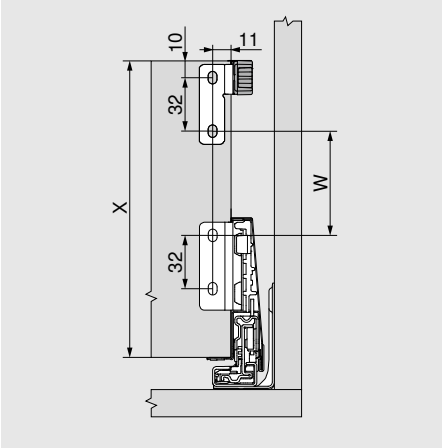

X = ύψος πλάτης συρταριού (>184 mm = ύψος συστήματος E)

W = X - 115 mm

Κατσαβίδι TORX

Περιγραφή

- TORX μέγεθος 20 (T20)
- Μήκος λεπίδας 35/100 mm
- Συνολικό μήκος 100/210 mm
- Πορτοκαλί χειρολαβή με λογότυπο Blum
- Για την πραγματοποίηση ρυθμίσεων

Κατσαβίδι TORX		
Συνολικό μήκος (mm)	**Μήκος λεπίδας (mm)**	
100	35	623.882.2
210	100	209.093.7

EXPANDO T

- EXPANDO T – προσυναρμολογημένο σύστημα στερέωσης
- Λεπτές μετώπες με πάχος 8 mm και άνω
- Διαφορετικά υλικά μετώπης
- Τρεις διαφορετικές εφαρμογές – συστήματα ανύψωσης | συστήματα μεντεσέδων | συστήματα box

Ρυθμιστής μετώπης

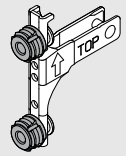

Ρυθμιστής μετώπης	ZF4.10T2
Ρυθμιστής μετώπης, επάνω	ZF4.50T2

Σταθεροποιητής μετώπης/βάσης

Χρώμα	Υλικό	
RAL 7037 γκρι σκούρο	Πλαστικό	Z96.00T1

Σύσταση:

Πλάτος κουτιού KB > 600 mm: 1 τμχ.

Πλάτος κουτιού KB > 900 mm: 2 τμχ.

Ύψος μετώπης FH > 380 mm: 1 τμχ.

Σταθεροποιητής μετώπης/βάσης

Απαιτήσεις χώρου

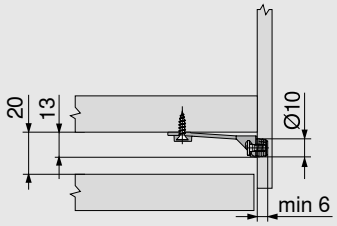

Οδηγός διάτρησης/βάθος διάτρησης

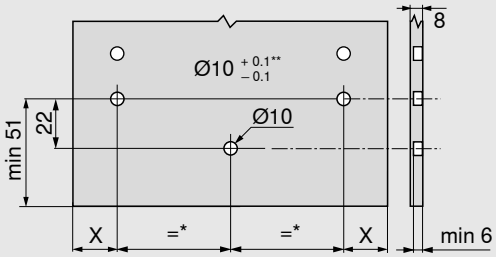

X = 14 mm + πάτημα μετώπης FA

* ελάχ. 80

** Για πέτρινες και κεραμικές επιφάνειες +0.2/-0.1 mm

EXPANDO T

Πεδίο εφαρμογής και συστάσεις συναρμολόγησης

Το EXPANDO T είναι κατάλληλο για τη στερέωση εξαρτημάτων της Blum σε λεπτές μετώπες κουτιών από παντός τύπου υλικά στον τομέα της κατασκευής ντουλαπιών.

Τα υλικά μπορούν να έχουν πάχος μόλις 8 mm ή και μεγαλύτερο, εφόσον διαθέτουν επαρκή σταθερότητα και αντοχή.

Υλικά δοκιμασμένα από την Blum	Εγκάρσια αντοχή εφελκυσμού (N/mm²)	Nm
Μοριοσανίδα	> 0.40	1.5
MDF	> 0.60	1.5
HDF		2
HPL		2
Συνθετικά ορυκτά		2
Γρανίτης – Nero Assoluto		3
Τεχνητός λίθος – συνθετικός χαλαζίας		3
Κεραμικές πλάκες		3
Nm Ελάχιστη ροπή σύσφιγξης		

Αποποίηση ευθυνών

Η Blum αποποιείται όλων των ευθυνών για τη χρήση του EXPANDO T σε συνδυασμό με μη παρατιθέμενα υλικά ή εξαρτήματα άλλων κατασκευαστών. Συνιστάται η συναρμολόγηση να εκτελείται από έμπειρο κατασκευαστή επίπλων.

BOXFIX plus

- Πνευματική συσκευή για την αποτελεσματική συναρμολόγηση συρταριών και καλαθιών
- Τύπος συναρμολόγησης: Βίδες (ή καρφιά)
- Ονομαστικό μήκος: 270–650 mm
- Πλάτος κουτιού: 275–1200 mm
- Μπορεί να χρησιμοποιηθεί σε πλάτη μοριοσανίδας και ατσάλινη πλάτη

Πληροφορίες παραγγελιών	
BOXFIX plus	
	ZMM.2500

BOXFIX E-M

- Πρακτική συσκευή για γρήγορη συναρμολόγηση του MERIVOBOX
- Όλα τα συστατικά μέρη του MERIVOBOX συναρμολογούνται άψογα και με μεγάλη ακρίβεια
- Για όλα τα υλικά πλαϊνών συρταριού
- Τύπος συναρμολόγησης: Βίδες
- Ονομαστικό μήκος: 270–650 mm
- Πλάτος κουτιού: 250–1200 mm
- Υλικό: Πλαστικό/ατσάλι

Πληροφορίες παραγγελιών	
BOXFIX E-M	
	ZMM.0400

Πλακάκι σημαδέματος για MERIVOBOX

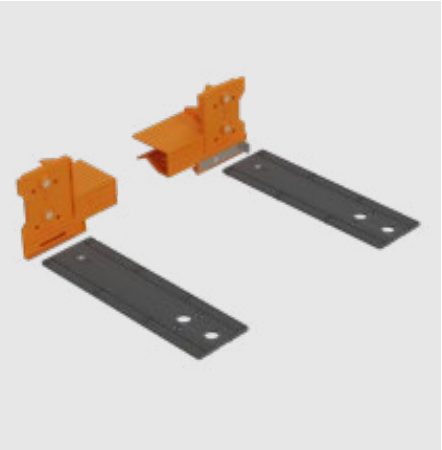

- Οδηγός για σημάδεμα των θέσεων στερέωσης των ρυθμιστών μετώπης
- Υλικό: Πλαστικό/ατσάλι

Πληροφορίες παραγγελιών	
Πλακάκι σημαδέματος για MERIVOBOX	
	ZML.4010

MINIPRESS top

- Υπολογίζει αυτόματα τις ακριβείς θέσεις διάτρησης (σε συνδυασμό με EASYSTICK)
- Ο οδηγός κινείται αυτόματα (άξονας X) για διαστάσεις κατεργαζόμενου αντικειμένου έως και 2681 mm
- Η μονάδα κάθετης διάτρησης (άξονας Y) κινείται αυτόματα έως και 350 mm
- Τεχνολογία σύσφιγξης της κεφαλής διάτρησης χωρίς εργαλεία
- Προαιρετική οριζόντια διάτρηση
- Γρήγορη αλλαγή των κεφαλών διάτρησης, στις οποίες υπάρχουν ήδη τοποθετημένες μύτες τρυπανιού

Πληροφορίες παραγγελιών	
MINIPRESS top με EASYSTICK	
συμπερ. HOZ	**M75E2000**
	M70E2000
MINIPRESS top χωρίς EASYSTICK	
συμπερ. HOZ	**M75.2000**
	M70.2000

HOZ Μηχάνημα οριζόντιας διάτρησης

MINIPRESS P

- Για εύκολη διάτρηση οπών στερέωσης για ρυθμιστές μετώπης MERIVOBOX, οδηγούς, βάσεις συρταριών και συνδέσμους πλάτης μοριοσανίδας.

Πληροφορίες παραγγελιών	
MINIPRESS P	
	M53.1050

EASYSTICK

- EASYSTICK – το νέο, αυτόματο και εύκολο στην εγκατάσταση σύστημα οδηγού για μηχανές διάτρησης και τοποθέτησης της Blum
- Προσαρμογή χωρίς εργαλεία και ψηφιακός προσδιορισμός των θέσεων στερέωσης για ρυθμιστές μετώπης MERIVOBOX και οδηγούς
- Μεταφορά επεξεργασμένων δεδομένων από τον Διαμορφωτή ντουλαπιών μέσω μονάδας αποθήκευσης USB απευθείας στο EASYSTICK
- Ο σαρωτής γραμμοκώδικα σάς επιτρέπει να ανακτήσετε και να υποβάλετε σε επεξεργασία τα εισαγόμενα δεδομένα κατασκευής και διάτρησης

Πληροφορίες παραγγελιών	
EASYSTICK	
Οδηγός	**MZD.2000**
Υπολογιστής	**MZD.5000**

Συστατικά μέρη

Επισκόπηση

Αποστάτης Blum

Ο αποστάτης Blum εξασφαλίζει την απαιτούμενη διαδρομή εκτίναξης 2 mm.

Ράγα

Οι μονάδες οδηγών συνδέονται στη ράγα.

Σύνδεση ράγας και κάλυμμα ράγας

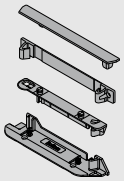

Αυτά τα εξαρτήματα χρησιμοποιούνται για να συνδέσετε τη ράγα σε οριζόντια ή/και κατακόρυφη κάθετη δοκό.

Οριζόντια ράγα

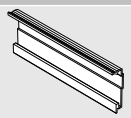

Η μονάδα οδηγών συνδέεται στη ράγα μέσω του αντάπτορα ράγας.

Σύνδεση ράγας

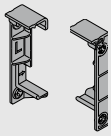

Αυτό το εξάρτημα χρησιμοποιείται για να συνδέσετε την οριζόντια ράγα.

Αντάπτορας ράγας για μονάδα οδηγών

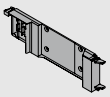

Αυτός ο αντάπτορας χρησιμοποιείται για να συνδέσετε τη μονάδα οδηγών στην οριζόντια ράγα.

Μονάδα οδηγών

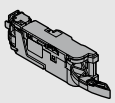

Η μονάδα οδηγών συνοδεύεται από επέκταση μοχλού. Η επέκταση μοχλού πρέπει να αφαιρείται σε ειδικές εφαρμογές όπως στενά ντουλάπια, έτσι ώστε να μπορεί να εγκατασταθεί η μονάδα οδηγών (βλ. πληροφορίες σχεδιασμού).

Καλώδιο διανομής SERVO-DRIVE για κόψιμο στο σωστό μέγεθος

Αυτό το καλώδιο χρησιμοποιείται για να παρέχει το ρεύμα που απαιτείται για τις μονάδες του κουτιού ή/και τις μονάδες οδηγών. Η μέγιστη επιτρεπόμενη τάση λειτουργίας είναι 24V. Χρώμα μαύρο.

Σημείωση: Αυτό το καλώδιο δεν πρέπει να συνδέεται απευθείας στην πρίζα του ηλεκτρικού δικτύου.

Κόμβος σύνδεσης

Αυτός ο κόμβος ορίζει την ηλεκτρική σύνδεση μεταξύ του καλωδίου διανομής του SERVO-DRIVE και της ράγας ή/και του τροφοδοτικού SERVO-DRIVE.

Προστατευτικό καλωδίου

Το προστατευτικό καλωδίου τοποθετείται στα «ανοιχτά» άκρα του καλωδίου.

Τροφοδοτικό SERVO-DRIVE 24 Watt

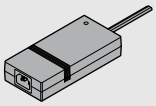

Το τροφοδοτικό SERVO-DRIVE μπορεί να χρησιμοποιηθεί σε ολόκληρο τον κόσμο. Μετατρέπει την τάση του κεντρικού δικτύου κάθε χώρας σε συνεχές ρεύμα 24 V. Πρέπει να χρησιμοποιήσετε καλώδιο πρίζας με το κατάλληλο βύσμα για την αντίστοιχή χώρα, ανάλογα με την περιοχή εγκατάστασης. Το τροφοδοτικό SERVO-DRIVE μπορεί και παρέχει ισχύ σε διάφορες μονάδες οδηγών, και συνήθως αρκεί ένα μόνο τροφοδοτικό για ολόκληρη την κουζίνα.

Καλώδιο πρίζας

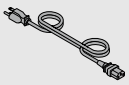

Αυτό το καλώδιο παρέχει ισχύ στο τροφοδοτικό SERVO-DRIVE 24 Watt. Διατίθενται ειδικά βύσματα για κάθε χώρα.

Θήκη τροφοδοτικού

Στερέωση στη βάση

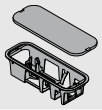

Η θήκη τροφοδοτικού για «στερέωση στη βάση» προστατεύει το τροφοδοτικό πάνω στο πάνελ της βάσης του κουτιού.

Θήκη τροφοδοτικού

Στερέωση στο πάνελ

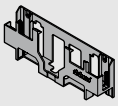

Χρησιμοποιήστε τη θήκη τροφοδοτικού για «στερέωση στο πάνελ» αν το τροφοδοτικό SERVO-DRIVE πρόκειται να στερεωθεί στον τοίχο ή σε κατακόρυφο πάνελ.

Συστατικά μέρη

Επισκόπηση

Τροφοδοτικό πρίζας SERVO-DRIVE 12 Watt

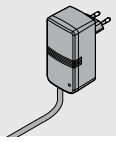

Το τροφοδοτικό πρίζας SERVO-DRIVE παρέχει ισχύ σε μία μονάδα οδηγών (μεμονωμένες εφαρμογές).

Σύνδεσμος 1 επιπέδου

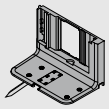

Μπορείτε να χρησιμοποιήσετε συνδέσμους αν πρόκειται να εγκατασταθούν μεμονωμένα καλάθια ή όταν οι συνθήκες εγκατάστασης δεν επιτρέπουν συνεχόμενη ράγα.

Επάνω σύνδεσμος με προ-συνδεδεμένο αντάπτορα για μονάδα οδηγών

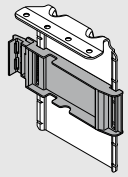

Η μονάδα οδηγών στερεώνεται στον προσυναρμολογημένο προσαρμογέα στον επάνω σύνδεσμο.

Αξεσουάρ

Στοιχείο προστασίας από σταγόνες για σύνδεσμο 1 επιπέδου

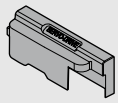

Το στοιχείο προστασίας από σταγόνες προλαμβάνει τη διείσδυση νερού στη μονάδα οδηγών.
Κατάλληλο για εφαρμογές με σύνδεσμο 1 επιπέδου.

Στοιχείο προστασίας από σταγόνες για οριζόντιες εφαρμογές

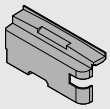

Το στοιχείο προστασίας από σταγόνες προλαμβάνει τη διείσδυση νερού στη μονάδα οδηγών.
Κατάλληλο για εφαρμογές με οριζόντια ράγα.

Αξεσουάρ

Στήριγμα καλωδίου

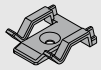

Αυτό το στήριγμα καλωδίου σάς επιτρέπει να δρομολογείτε το καλώδιο διανομής με ασφάλεια και τάξη.

Σταθεροποιητής μετώπης/βάσης

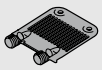

Σταθεροποιεί βάσεις συρταριών μεγάλου πλάτους.
Ενισχύει τη σύνδεση μεταξύ της βάσης και της μετώπης.

Καλώδιο συγχρονισμού

Το καλώδιο συγχρονισμού σάς επιτρέπει να συγχρονίζετε δύο ή περισσότερες διασυνδεδεμένες μονάδες οδηγών.

COMBOX

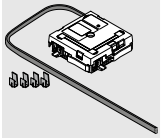

Προλαμβάνει τις συγκρούσεις των μετωπών κατά τη χρήση SERVO-DRIVE σε γωνιακές εφαρμογές.

Συμβατό με μονάδες οδηγών Z10A3000.02 και μεταγενέστερες

Καλώδιο επικοινωνίας

Συνδέει μονάδες οδηγών που πρέπει να ανοίγουν ταυτόχρονα.

Συσκευή συναρμολόγησης

Χωρίς προτρύπημα, αυτοκόλλητο
Για την τοποθέτηση της μονάδας SERVO-DRIVE uno.

Προστασία μεταφοράς

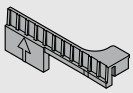

Χρησιμεύει στην προστασία του σετ SERVO-DRIVE uno κατά τη μεταφορά. Αφαιρείτε πριν από τη χρήση.

Απλό κουτί με οριζόντιες και κατακόρυφες κάθετες δοκούς

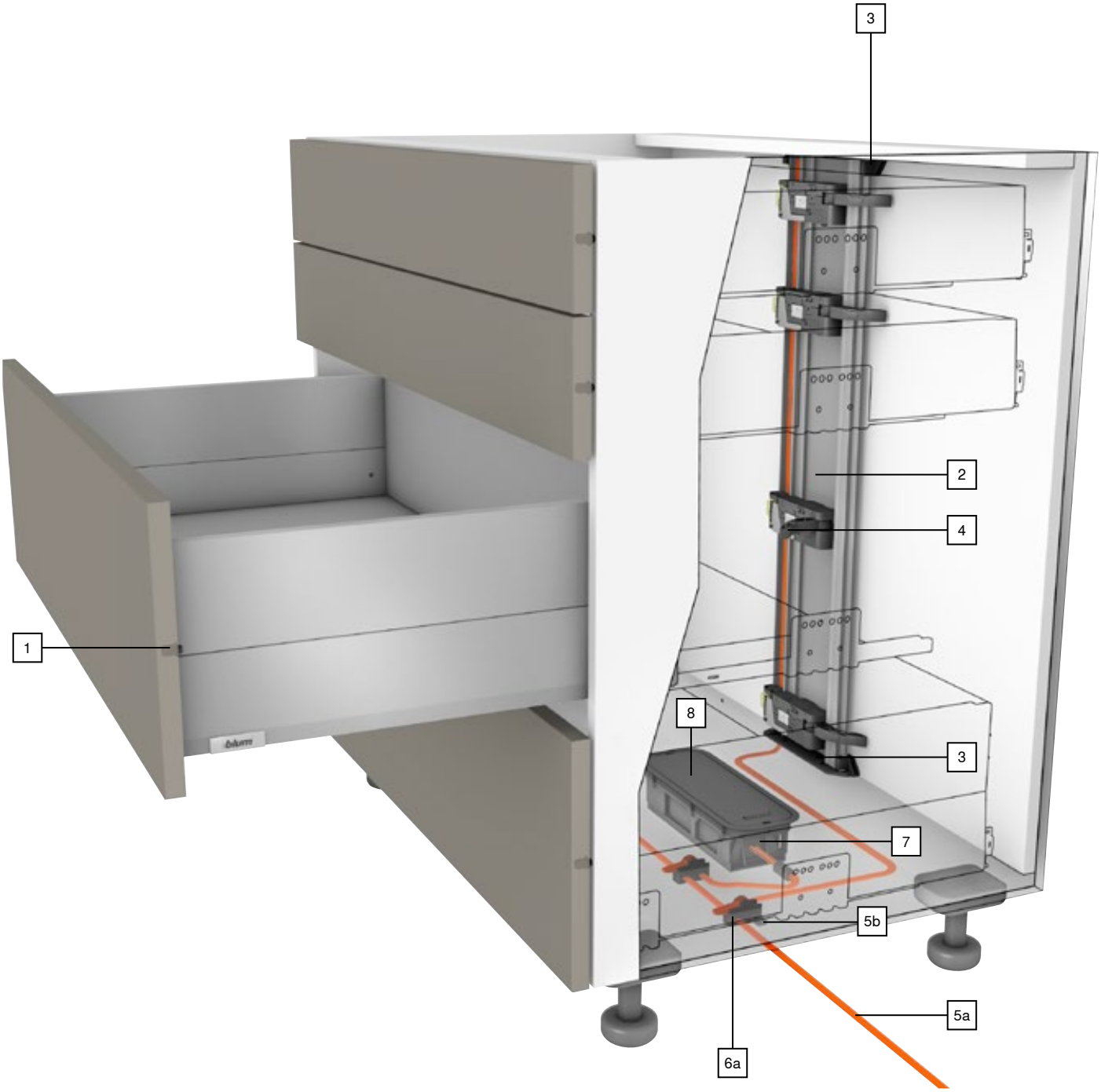

Απλό κουτί με οριζόντιες και κατακόρυφες κάθετες δοκούς

Προϊόν

Περιγραφή

- Ηλεκτρικό σύστημα υποβοήθησης ανοίγματος σε συνδυασμό με BLUMOTION για αθόρυβο και αβίαστο κλείσιμο
- Με κάθετο ρυθμιστή
- Χωρίς σταθερή σύνδεση μεταξύ της μονάδας οδηγών και του καλαθιού
- Δεν απαιτείται τροποποίηση των καλαθιών
- Συναρμολόγηση χωρίς εργαλεία
- Απλή καλωδίωση
- Μικρό βάθος εγκατάστασης

Καλωδίωση

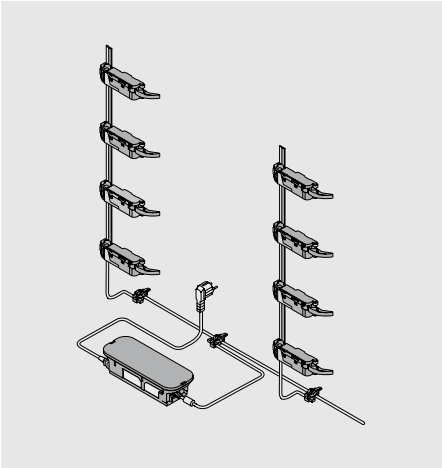

Πληροφορίες παραγγελιών

1	Αποστάτης Blum	
	Ø (mm)	
	5	993.0530
	8	993.0830.01
Για ύψος μετώπης μέχρι 300 mm, χρησιμοποιήστε 2 τμχ.		
Από ύψος μετώπης 300 mm, χρησιμοποιήστε 4 τμχ.		
Για οδηγό MERIVOBOX 70 kg, χρησιμοποιήστε 4 τμχ.		

2	Ράγα		
	Μήκος (mm)	Καλώδιο	
	650	●	Z10T650AA
	700	●	Z10T700AA
	710	●	Z10T710AA
	750	●	Z10T750AA
	800	●	Z10T800AA
	1170	–	Z10T1170A
Αλουμίνιο για κόψιμο στο σωστό μέγεθος			
Κοπή	Εσωτερικό ύψος κουτιού LH - 10 mm		
●	Με καλώδιο		
–	Χωρίς καλώδιο		

3	Σύνδεση ράγας επάνω/κάτω		
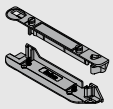	Οριζόντια κάθετη δοκός		
	Χρώμα	Υλικό	
	R7037	Πλαστικό	Z10D01E0.01

Εναλλακτικά

-	Σύνδεση ράγας κάτω/πίσω		
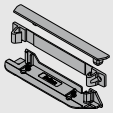	Κατακόρυφη κάθετη δοκός		
	Χρώμα	Υλικό	
	R7037	Πλαστικό	Z10D01EA.01
Συμπερ. κάλυμμα ράγας			

4	Μονάδα οδηγών		
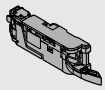	Χρώμα	Υλικό	
	R7037	Πλαστικό	Z10A3000.03
Περιλαμβάνει προσυναρμολογημένη επέκταση μοχλού			

5	Καλώδιο διανομής SERVO-DRIVE και προστατευτικό καλωδίου		
	Χρώμα	Μήκος (m)	
	S	8	Z10K800AE
Αποτελείται από:			
5a	1 x	Καλώδιο διανομής SERVO-DRIVE	
5b	5 x	Προστατευτικό καλωδίου	
Μπορεί να χρησιμοποιηθεί ως καλώδιο διανομής, καλώδιο ράγας, καλώδιο επικοινωνίας			
Για κόψιμο στο σωστό μέγεθος			

Χρώμα	
R7037	RAL 7037 γκρι σκούρο
S	Μαύρο

Απλό κουτί με οριζόντιες και κατακόρυφες κάθετες δοκούς

Πληροφορίες παραγγελιών

6	Κόμβος σύνδεσης και προστατευτικό καλωδίου		
	Χρώμα	**Υλικό**	
	S	Πλαστικό	**Z10V100E.01**
Αποτελείται από:			
6a	1 x	Κόμβος σύνδεσης	
5b	2 x	Προστατευτικό καλωδίου	

7	Τροφοδοτικό SERVO-DRIVE 24 Watt			
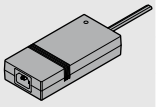	**A**	**Z10NE030A**	**F**	**Z10NE030F**
	B	**Z10NE030B**	**G**	**Z10NE030G**
	C	**Z10NE030C**	**H**	**Z10NE030H**
	D	**Z10NE030D**	**J**	**Z10NE030J**
	E	**Z10NE030E**		
Περιλαμβάνει οδηγίες λειτουργίας και εγκατάστασης				
Χωρίς καλώδιο πρίζας				
Πακέτο γλωσσών				
A	DE, EN, FR, IT, NL	**F**	BG, ET, LT, LV, RO, RU	
B	DA, EN, FI, NO, SV	**G**	EN, ES, FR	
C	EL, EN, HR, SL, SR, TR	**H**	EN, ZH	
D	EN, ES, FR, IT, PT	**J**	JA	
E	CS, HU, PL, SK			
Περιγραφές γλώσσας όπως ορίζονται στο ISO-639				

-	Καλώδιο πρίζας			
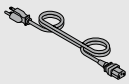	**Αγορά**		**Αγορά**	
	AR	**Z10M200A**	JP	**Z10M200J**
	UK	**Z10M200B**	AU	**Z10M200K**
	CH	**Z10M200C**	CL	**Z10M200L**
	DK	**Z10M200D**	CN	**Z10M200N**
	Ευρώπη	**Z10M200E**	BR	**Z10M200S.01**
	Ευρώπη [1]	**Z10M200E.OS**	TW	**Z10M200T**
	IN	**Z10M200H**	US, CA	**Z10M200U**
	IL	**Z10M200I**	ZA	**Z10M200Z**
Μήκος 2 m, συμπερ. του βύσματος				

[1] Χωρίς βύσμα

8	Θήκη τροφοδοτικού		
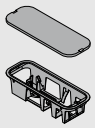	Στερέωση στη βάση		
	Χρώμα	**Υλικό**	
	R7037	Πλαστικό	**Z10NG000**
Συμπερ. κάλυμμα			
Για τροφοδοτικό SERVO-DRIVE 24 Watt			

Εναλλακτικά

-	Θήκη τροφοδοτικού		
	Στερέωση στο πάνελ		
	Χρώμα	**Υλικό**	
	WGR	Πλαστικό	**Z10NG120**
Για τροφοδοτικό SERVO-DRIVE 24 Watt			

Αξεσουάρ

-	Στήριγμα καλωδίου		
	Χρώμα	**Υλικό**	
	W	Πλαστικό	**Z10K0009**
Π.χ. για τη στερέωση του καλωδίου διανομής του SERVO-DRIVE			

-	Σταθεροποιητής μετώπης/βάσης		
	Χρώμα	**Υλικό**	
	R7037	Πλαστικό	**Z96.10E1**

-	Καλώδιο συγχρονισμού	
	Μήκος (mm)	
	80	**Z10K008S**
	500	**Z10K050S**
	1200	**Z10K120S**
	1600	**Z10K160S**
Συνδέει δύο μονάδες οδηγών που πρέπει να ανοίγουν ταυτόχρονα		

-	Σετ COMBOX		
	Χρώμα	**Υλικό**	
	S	Πλαστικό	**Z10ZC00A**
Προλαμβάνει τις συγκρούσεις των μετωπών κατά τη χρήση SERVO-DRIVE σε γωνιακές εφαρμογές			
Συμβατό με μονάδες οδηγών Z10A3000.02 και μεταγενέστερες			
Μπορεί να χρησιμοποιηθεί σε συνδυασμό με Z10K300A			
Περιλαμβάνει όλα τα απαραίτητα εξαρτήματα για τη συναρμολόγηση και την καλωδίωση			

Χρώμα	
R7037	RAL 7037 γκρι σκούρο
S	Μαύρο
W	Λευκό
WGR	Λευκό γκρι

Απλό κουτί – οριζόντια κάθετη δοκός

Σχεδιασμός

Κουτί

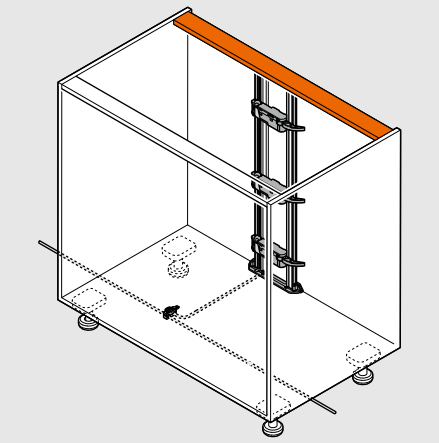

Θέση της μονάδας οδηγών

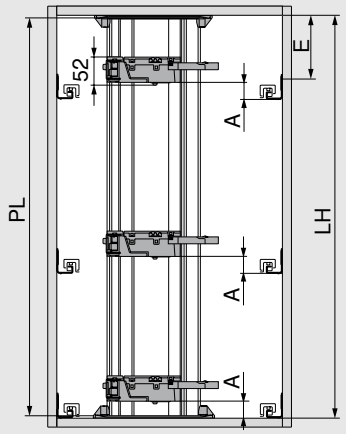

PL = LH - 10 mm

Στρογγυλοποιήστε προς τα κάτω στο πλησιέστερο δέκατο

LH Εσωτερικό ύψος κουτιού

PL Μήκος ράγας

A Απόσταση ανάμεσα στο κάτω άκρο του οδηγού και στο κάτω άκρο της μονάδας οδηγών

E Ελάχιστη απόσταση ανάμεσα στο κάτω άκρο του καπακιού του κουτιού και στη θέση στερέωσης του οδηγού

Θέση μονάδας οδηγών

Ύψος πλάτης	Εσωτερικό πλάτος κουτιού LW (mm)							
	242–266		267–286		287–316		≥ 317	
	A (mm)	E min. (mm)	A (mm)	E min. (mm)	A (mm)	E min. (mm)	A (mm)	E min. (mm)
N	–	–	28	32	28	32	28	32
M | K | E	–	–	45	54	45	54	45	54

A Απόσταση ανάμεσα στο κάτω άκρο του οδηγού και στο κάτω άκρο της μονάδας οδηγών

E Ελάχιστη απόσταση ανάμεσα στο κάτω άκρο του καπακιού του κουτιού και στη θέση στερέωσης του οδηγού

– Δεν είναι εφικτό

Αποστάσεις διάτρησης

Βάση κουτιού | Κάθετη δοκός

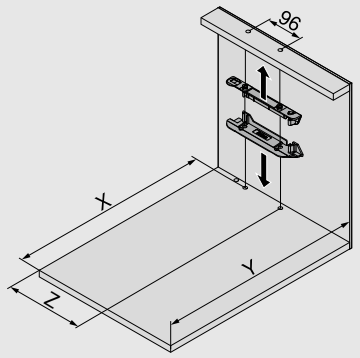

X (mm)	NL + 19
Y (mm)	NL + 33

NL Ονομαστικό μήκος

X Θέση διάτρησης

Y Ελάχιστη απαίτηση χώρου

Z Απόσταση οδόντωσης

Ύψος πλάτης	Εσωτερικό πλάτος κουτιού LW (mm)									
	242–266		267–286		287–316		317–386		≥ 387	
	Z (mm)	H.	Z (mm)	H.	Z (mm)	H.	Z (mm)	H.	Z (mm)	H.
N	–	–	174	✖	174	●	174	●	LW/2	●
M | K | E	–	–	174	✖	174	●	174	●	LW/2	●

H. Επέκταση μοχλού

Z Απόσταση οδόντωσης

● Απαιτείται

LW Εσωτερικό πλάτος κουτιού

– Δεν είναι εφικτό

✖ Αφαίρεση

Απλό κουτί – κατακόρυφη κάθετη δοκός

Σχεδιασμός

Κουτί

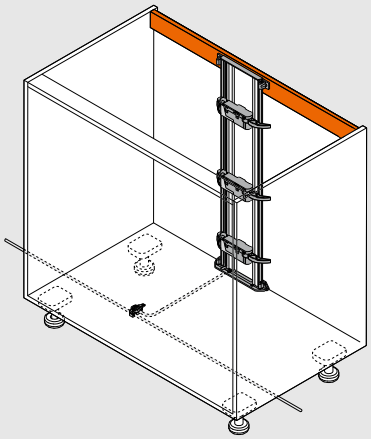

Θέση της μονάδας οδηγών

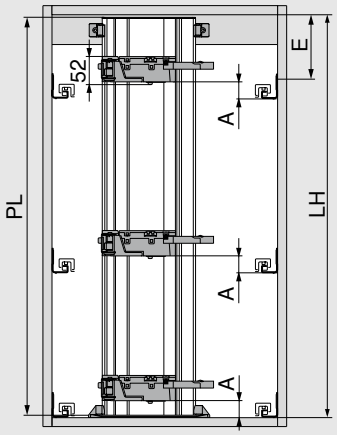

PL = LH - 10 mm

Στρογγυλοποιήστε προς τα κάτω στο πλησιέστερο δέκατο

LH Εσωτερικό ύψος κουτιού

PL Μήκος ράγας

A Απόσταση ανάμεσα στο κάτω άκρο του οδηγού και στο κάτω άκρο της μονάδας οδηγών

E Ελάχιστη απόσταση ανάμεσα στο κάτω άκρο του καπακιού του κουτιού και στη θέση στερέωσης του οδηγού

Θέση μονάδας οδηγών

Ύψος πλάτης	Εσωτερικό πλάτος κουτιού LW (mm)							
	242–266		267–286		287–316		≥ 317	
	A (mm)	E min. (mm)	A (mm)	E min. (mm)	A (mm)	E min. (mm)	A (mm)	E min. (mm)
N	–	–	28	32	28	32	28	32
M | K | E	–	–	45	54	45	54	45	54

A Απόσταση ανάμεσα στο κάτω άκρο του οδηγού και στο κάτω άκρο της μονάδας οδηγών

E Ελάχιστη απόσταση ανάμεσα στο κάτω άκρο του καπακιού του κουτιού και στη θέση στερέωσης του οδηγού

– Δεν είναι εφικτό

Αποστάσεις διάτρησης

Βάση κουτιού | Κάθετη δοκός

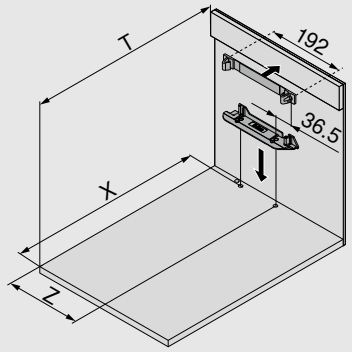

X (mm)	NL + 19
T (mm)	NL + 34

NL Ονομαστικό μήκος

T Θέση εμπρός άκρου – κάθετης δοκού

X Θέση διάτρησης

Z Απόσταση οδόντωσης

Ύψος πλάτης	Εσωτερικό πλάτος κουτιού LW (mm)									
	242–266		267–286		287–316		317–386		≥ 387	
	Z (mm)	H.	Z (mm)	H.	Z (mm)	H.	Z (mm)	H.	Z (mm)	H.
N	–	–	174	✖	174	●	174	●	LW/2	●
M | K | E	–	–	174	✖	174	●	174	●	LW/2	●

H. Επέκταση μοχλού

Z Απόσταση οδόντωσης

● Απαιτείται

LW Εσωτερικό πλάτος κουτιού

– Δεν είναι εφικτό

✖ Αφαίρεση

Απλό κουτί – οριζόντια/κατακόρυφη κάθετη δοκός

Σχεδιασμός

Βάση κουτιού – οδηγός διάτρησης

Καλωδίωση κάτω

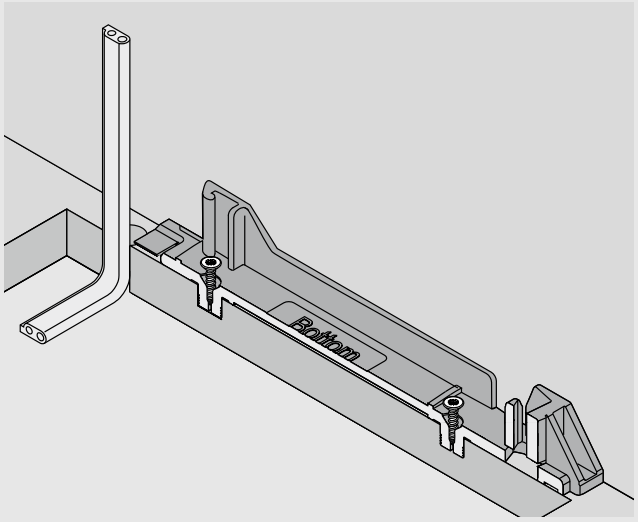

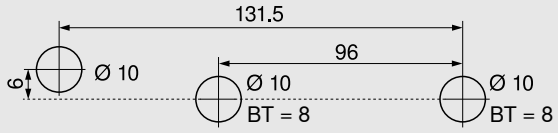

Εναλλακτικός οδηγός διάτρησης για MINIPRESS top και MINIPRESS

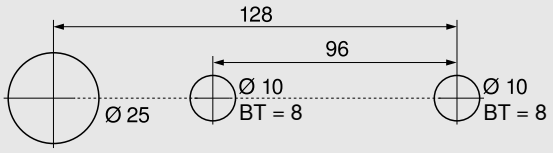

Καλωδίωση πίσω

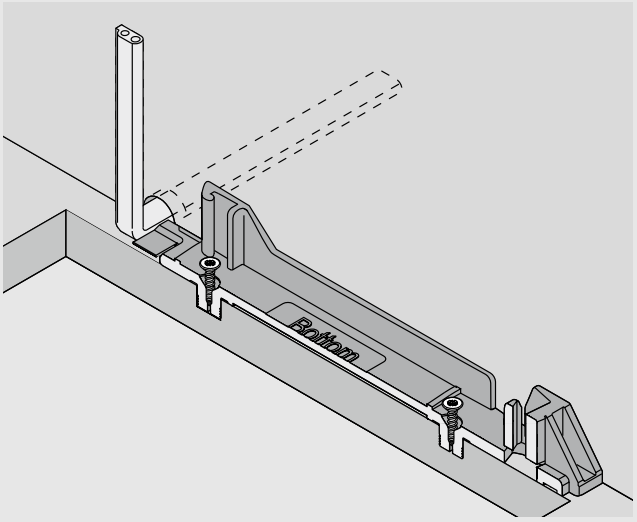

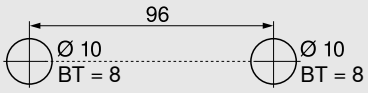

BT Βάθος διάτρησης

Συναρμολόγηση μετώπης

Αποστάτης Blum

Δείτε τη σελίδα 95

SPACE TOWER

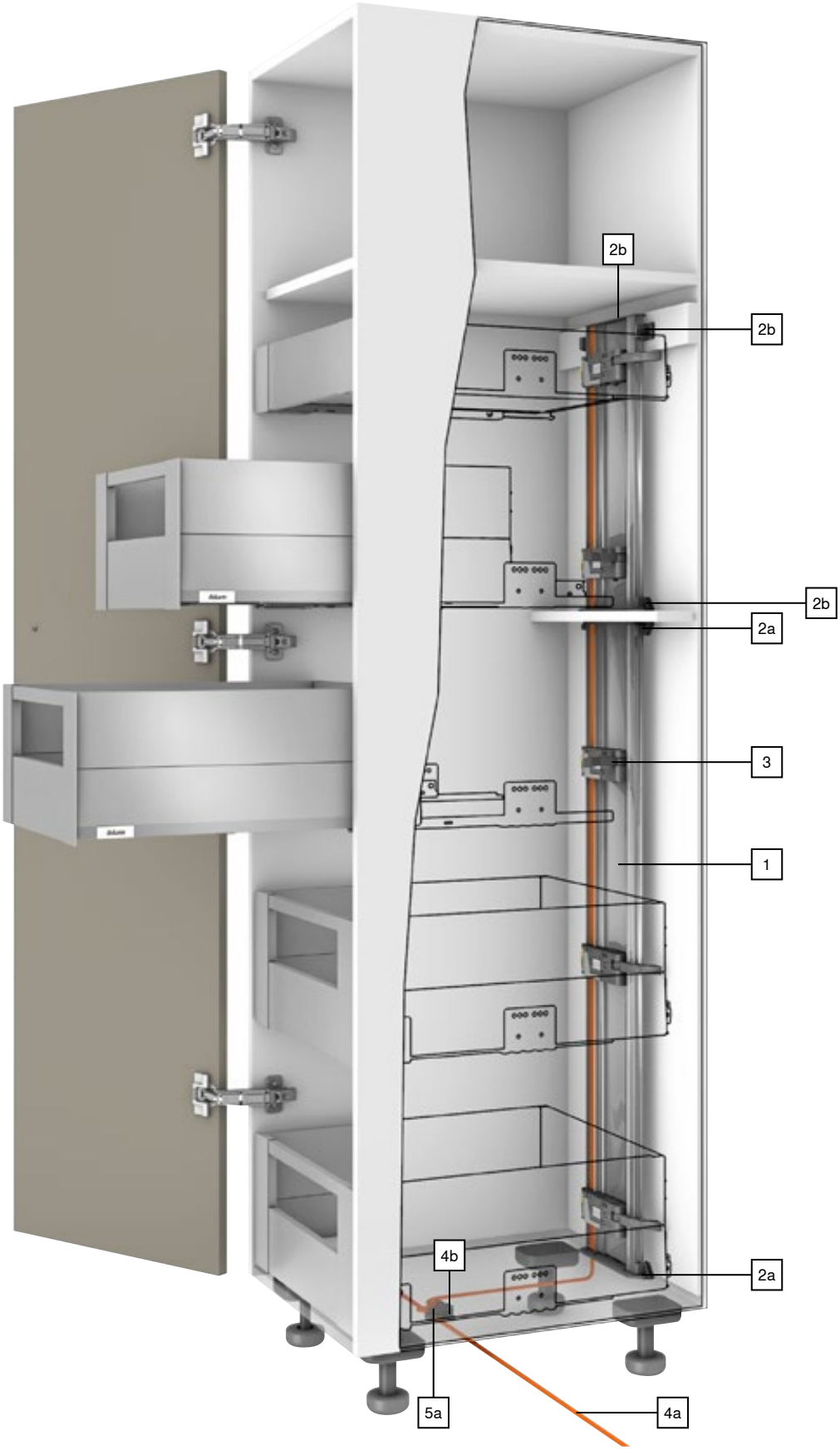

SPACE TOWER

Προϊόν

Περιγραφή

- Ηλεκτρικό σύστημα υποβοήθησης ανοίγματος σε συνδυασμό με BLUMOTION για αθόρυβο και αβίαστο κλείσιμο
- Με κάθετο ρυθμιστή
- Χωρίς σταθερή σύνδεση μεταξύ της μονάδας οδηγών και του καλαθιού
- Δεν απαιτείται τροποποίηση των καλαθιών
- Συναρμολόγηση χωρίς εργαλεία
- Απλή καλωδίωση
- Μικρό βάθος εγκατάστασης
- Το SERVO-DRIVE για MERIVOBOX ενεργοποιείται με το τράβηγμα μόνο για ένθετες εφαρμογές καλαθιών

Καλωδίωση

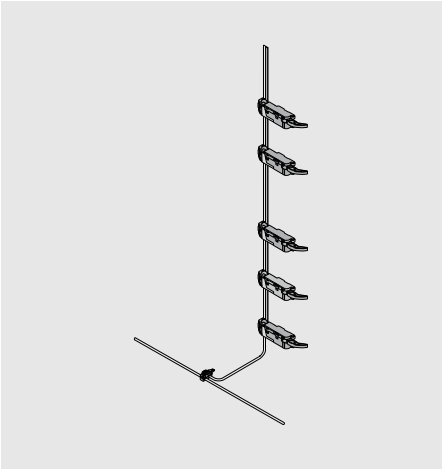

Πληροφορίες παραγγελιών

1	Ράγα		
	Μήκος (mm)	**Καλώδιο**	
	650	●	**Z10T650AA**
	700	●	**Z10T700AA**
	710	●	**Z10T710AA**
	750	●	**Z10T750AA**
	800	●	**Z10T800AA**
	1170	–	**Z10T1170A**
Αλουμίνιο για κόψιμο στο σωστό μέγεθος			
Κοπή	Εσωτερικό ύψος κουτιού LH - 10 mm		
●	Με καλώδιο		
–	Χωρίς καλώδιο		

2a	Σύνδεση ράγας επάνω/κάτω		
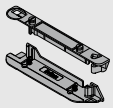	Οριζόντια κάθετη δοκός		
	Χρώμα	**Υλικό**	
	R7037	Πλαστικό	**Z10D01E0.01**

Εναλλακτικά του 2a

2b	Σύνδεση ράγας κάτω/πίσω		
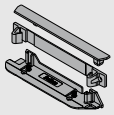	Κατακόρυφη κάθετη δοκός		
	Χρώμα	**Υλικό**	
	R7037	Πλαστικό	**Z10D01EA.01**
Συμπερ. κάλυμμα ράγας			

3	Μονάδα οδηγών		
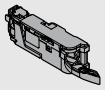	**Χρώμα**	**Υλικό**	
	R7037	Πλαστικό	**Z10A3000.03**
Περιλαμβάνει προσυναρμολογημένη επέκταση μοχλού			

4	Καλώδιο διανομής SERVO-DRIVE και προστατευτικό καλωδίου		
	Χρώμα	**Μήκος (m)**	
	S	8	**Z10K800AE**
Αποτελείται από:			
4a	1 x	Καλώδιο διανομής SERVO-DRIVE	
4b	5 x	Προστατευτικό καλωδίου	
Μπορεί να χρησιμοποιηθεί ως καλώδιο διανομής, καλώδιο ράγας, καλώδιο επικοινωνίας			
Για κόψιμο στο σωστό μέγεθος			

5	Κόμβος σύνδεσης και προστατευτικό καλωδίου		
	Χρώμα	**Υλικό**	
	S	Πλαστικό	**Z10V100E.01**
Αποτελείται από:			
5a	1 x	Κόμβος σύνδεσης	
4b	2 x	Προστατευτικό καλωδίου	

Χρώμα	
R7037	RAL 7037 γκρι σκούρο
S	Μαύρο

SPACE TOWER

Πληροφορίες παραγγελιών

-	Τροφοδοτικό SERVO-DRIVE 24 Watt			
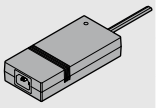	A	Z10NE030A	F	Z10NE030F
	B	Z10NE030B	G	Z10NE030G
	C	Z10NE030C	H	Z10NE030H
	D	Z10NE030D	J	Z10NE030J
	E	Z10NE030E		
Περιλαμβάνει οδηγίες λειτουργίας και εγκατάστασης				
Χωρίς καλώδιο πρίζας				
Πακέτο γλωσσών				
A	DE, EN, FR, IT, NL	**F**	BG, ET, LT, LV, RO, RU	
B	DA, EN, FI, NO, SV	**G**	EN, ES, FR	
C	EL, EN, HR, SL, SR, TR	**H**	EN, ZH	
D	EN, ES, FR, IT, PT	**J**	JA	
E	CS, HU, PL, SK			
Περιγραφές γλώσσας όπως ορίζονται στο ISO-639				

-	Καλώδιο πρίζας			
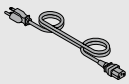	**Αγορά**		**Αγορά**	
	AR	Z10M200A	JP	Z10M200J
	UK	Z10M200B	AU	Z10M200K
	CH	Z10M200C	CL	Z10M200L
	DK	Z10M200D	CN	Z10M200N
	Ευρώπη	Z10M200E	BR	Z10M200S.01
	Ευρώπη [1]	Z10M200E.OS	TW	Z10M200T
	IN	Z10M200H	US, CA	Z10M200U
	IL	Z10M200I	ZA	Z10M200Z
Μήκος 2 m, συμπερ. του βύσματος				
[1] Χωρίς βύσμα				

-	Θήκη τροφοδοτικού		
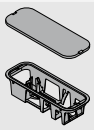	Στερέωση στη βάση		
	Χρώμα	**Υλικό**	
	R7037	Πλαστικό	Z10NG000
Συμπερ. κάλυμμα			
Για τροφοδοτικό SERVO-DRIVE 24 Watt			

Εναλλακτικά

-	Θήκη τροφοδοτικού		
	Στερέωση στο πάνελ		
	Χρώμα	**Υλικό**	
	WGR	Πλαστικό	Z10NG120
Για τροφοδοτικό SERVO-DRIVE 24 Watt			

Αξεσουάρ

-	Στήριγμα καλωδίου		
	Χρώμα	**Υλικό**	
	W	Πλαστικό	Z10K0009
Π.χ. για τη στερέωση του καλωδίου διανομής του SERVO-DRIVE			

Χρώμα	
R7037	RAL 7037 γκρι σκούρο
W	Λευκό
WGR	Λευκό γκρι

SPACE TOWER – επάνω ράγα

Σχεδιασμός

Κουτί

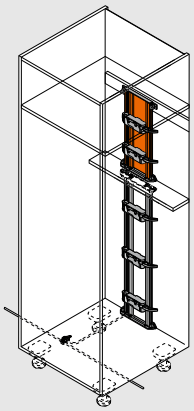

Θέση της μονάδας οδηγών

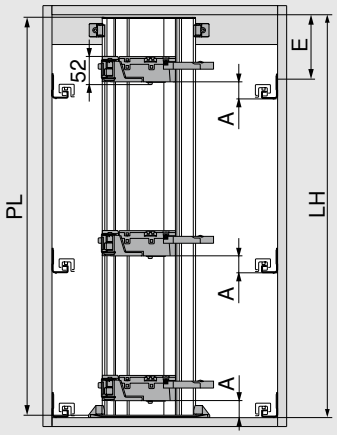

PL = LH - 10 mm

Στρογγυλοποιήστε προς τα κάτω στο πλησιέστερο δέκατο

LH Εσωτερικό ύψος κουτιού

PL Μήκος ράγας

A Απόσταση ανάμεσα στο κάτω άκρο του οδηγού και στο κάτω άκρο της μονάδας οδηγών

E Ελάχιστη απόσταση ανάμεσα στο κάτω άκρο του καπακιού του κουτιού και στη θέση στερέωσης του οδηγού

Θέση μονάδας οδηγών

Ύψος πλάτης	Εσωτερικό πλάτος κουτιού LW (mm)							
	242–266		267–286		287–316		≥ 317	
	A (mm)	E min. (mm)	A (mm)	E min. (mm)	A (mm)	E min. (mm)	A (mm)	E min. (mm)
N	–	–	28	32	28	32	28	32
M | K | E	–	–	45	54	45	54	45	54

A Απόσταση ανάμεσα στο κάτω άκρο του οδηγού και στο κάτω άκρο της μονάδας οδηγών

E Ελάχιστη απόσταση ανάμεσα στο κάτω άκρο του καπακιού του κουτιού και στη θέση στερέωσης του οδηγού

– Δεν είναι εφικτό

Αποστάσεις διάτρησης

Βάση κουτιού | Κάθετη δοκός

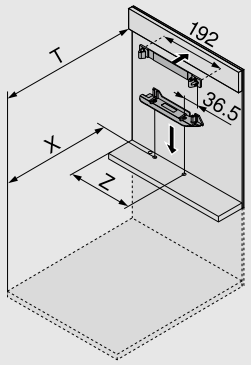

X (mm)	NL + 19
T (mm)	NL + 34

NL Ονομαστικό μήκος

T Θέση εμπρός άκρου – κάθετης δοκού

X Θέση διάτρησης

Z Απόσταση οδόντωσης

Ύψος πλάτης	Εσωτερικό πλάτος κουτιού LW (mm)									
	242–266		267–286		287–316		317–386		≥ 387	
	Z (mm)	H.	Z (mm)	H.	Z (mm)	H.	Z (mm)	H.	Z (mm)	H.
N	–	–	174	✖	174	●	174	●	LW/2	●
M | K | E	–	–	174	✖	174	●	174	●	LW/2	●

H. Επέκταση μοχλού

Z Απόσταση οδόντωσης

● Απαιτείται

LW Εσωτερικό πλάτος κουτιού

– Δεν είναι εφικτό

✖ Αφαίρεση

SPACE TOWER – κάτω ράγα

Σχεδιασμός

Κουτί

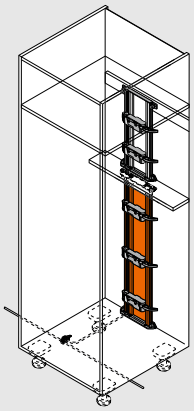

Θέση της μονάδας οδηγών

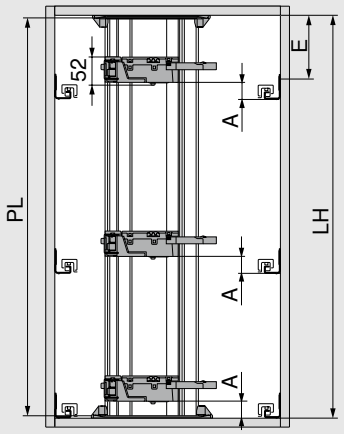

PL = LH - 10 mm

Στρογγυλοποιήστε προς τα κάτω στο πλησιέστερο δέκατο

LH Εσωτερικό ύψος κουτιού

PL Μήκος ράγας

A Απόσταση ανάμεσα στο κάτω άκρο του οδηγού και στο κάτω άκρο της μονάδας οδηγών

E Ελάχιστη απόσταση ανάμεσα στο κάτω άκρο του καπακιού του κουτιού και στη θέση στερέωσης του οδηγού

Θέση μονάδας οδηγών

	Εσωτερικό πλάτος κουτιού LW (mm)							
	242–266		267–286		287–316		≥ 317	
Ύψος πλάτης	A (mm)	E min. (mm)	A (mm)	E min. (mm)	A (mm)	E min. (mm)	A (mm)	E min. (mm)
N	–	–	28	32	28	32	28	32
M | K | E	–	–	45	54	45	54	45	54

A Απόσταση ανάμεσα στο κάτω άκρο του οδηγού και στο κάτω άκρο της μονάδας οδηγών

E Ελάχιστη απόσταση ανάμεσα στο κάτω άκρο του καπακιού του κουτιού και στη θέση στερέωσης του οδηγού

– Δεν είναι εφικτό

Αποστάσεις διάτρησης

Βάση κουτιού | Κάθετη δοκός

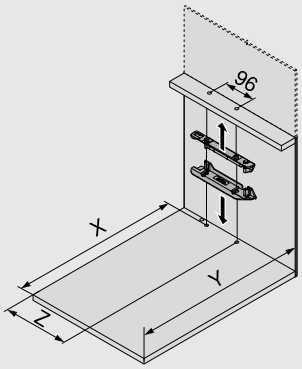

X (mm)	NL + 19
Y (mm)	NL + 33

NL Ονομαστικό μήκος

X Θέση διάτρησης

Y Ελάχιστη απαίτηση χώρου

Z Απόσταση οδόντωσης

	Εσωτερικό πλάτος κουτιού LW (mm)									
	242–266		267–286		287–316		317–386		≥ 387	
Ύψος πλάτης	Z (mm)	H.	Z (mm)	H.	Z (mm)	H.	Z (mm)	H.	Z (mm)	H.
N	–	–	174	✖	174	●	174	●	LW/2	●
M | K | E	–	–	174	✖	174	●	174	●	LW/2	●

H. Επέκταση μοχλού

Z Απόσταση οδόντωσης

● Απαιτείται

LW Εσωτερικό πλάτος κουτιού

– Δεν είναι εφικτό

✖ Αφαίρεση

SPACE TOWER – κάτω/επάνω ράγα

Σχεδιασμός

Βάση κουτιού – οδηγός διάτρησης

Καλωδίωση κάτω

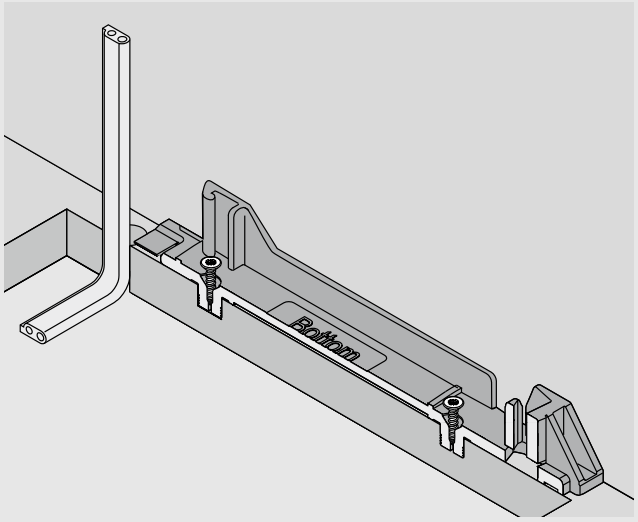

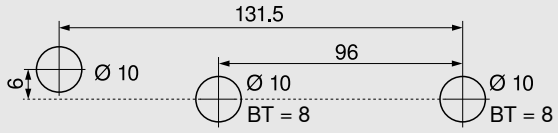

Εναλλακτικός οδηγός διάτρησης για MINIPRESS top και MINIPRESS

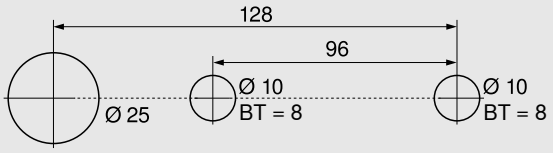

Καλωδίωση πίσω

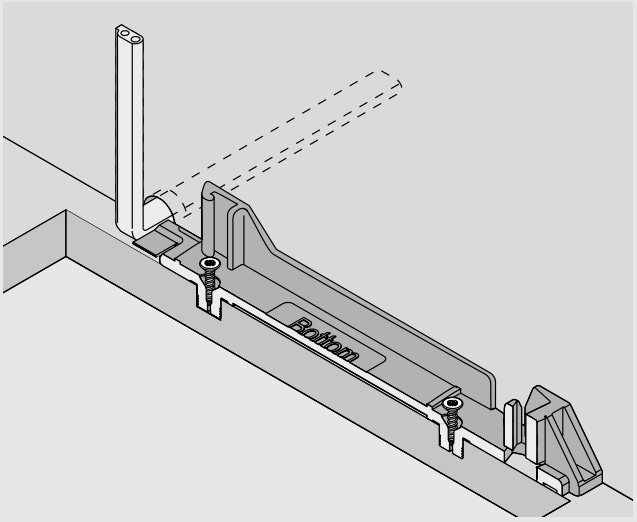

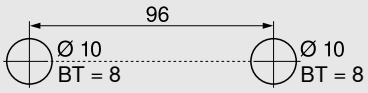

BT Βάθος διάτρησης

Συναρμολόγηση μετώπης

Αποστάτης Blum

Δείτε τη σελίδα 95

Ντουλάπι νεροχύτη

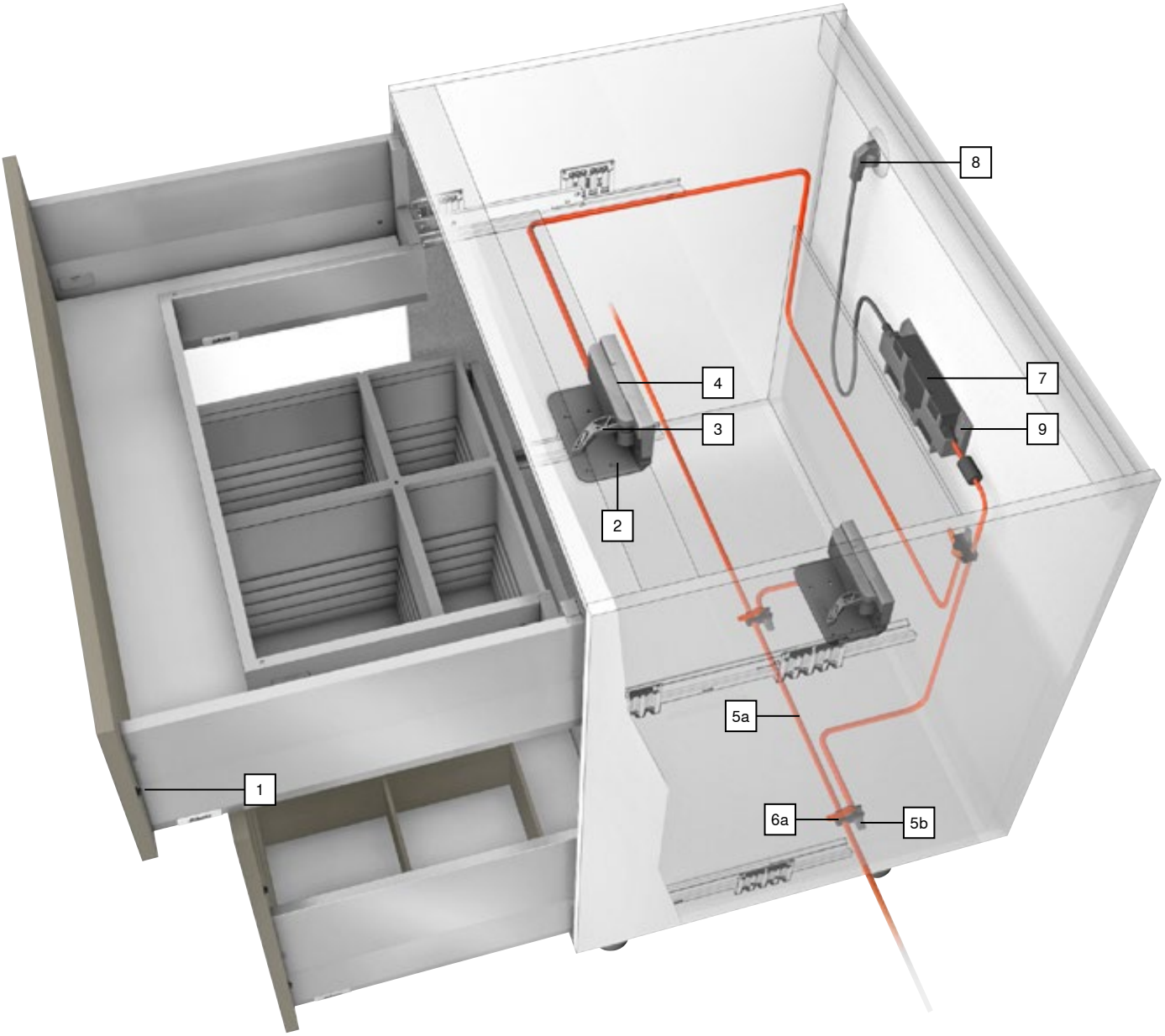

Ντουλάπι νεροχύτη

Προϊόν

Περιγραφή

- Ηλεκτρικό σύστημα υποβοήθησης ανοίγματος σε συνδυασμό με BLUMOTION για αθόρυβο και αβίαστο κλείσιμο
- Με σύνδεσμο
- Χωρίς σταθερή σύνδεση μεταξύ της μονάδας οδηγών και του καλαθιού
- Δεν απαιτείται τροποποίηση των καλαθιών
- Γρήγορη συναρμολόγηση των προσυναρμολογημένων μερών

Καλωδίωση

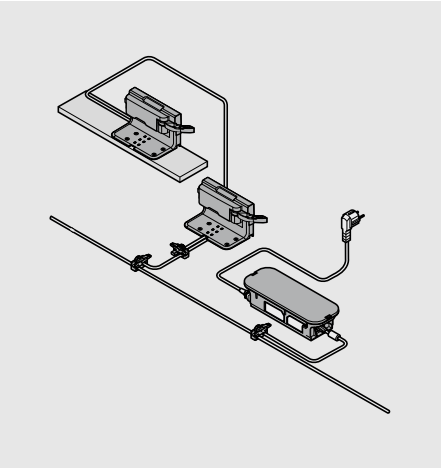

Πληροφορίες παραγγελιών

1	Αποστάτης Blum	
	Ø (mm)	
	5	**993.0530**
	8	**993.0830.01**
Για ύψος μετώπης μέχρι 300 mm, χρησιμοποιήστε 2 τμχ.		
Από ύψος μετώπης 300 mm, χρησιμοποιήστε 4 τμχ.		
Για οδηγό MERIVOBOX 70 kg, χρησιμοποιήστε 4 τμχ.		

2	Σύνδεσμος 1 επιπέδου		
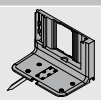	**Χρώμα**	**Υλικό**	
	R7037	Πλαστικό	**Z10D0311**

3	Μονάδα οδηγών		
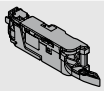	**Χρώμα**	**Υλικό**	
	R7037	Πλαστικό	**Z10A3000.03**
Περιλαμβάνει προσυναρμολογημένη επέκταση μοχλού			

4	Στοιχείο προστασίας από σταγόνες		
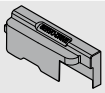	**Χρώμα**	**Υλικό**	
	R7037	Πλαστικό	**Z10D0316**

5	Καλώδιο διανομής SERVO-DRIVE και προστατευτικό καλωδίου		
	Χρώμα	**Μήκος (m)**	
	S	8	**Z10K800AE**
Αποτελείται από:			
5a	1 x	Καλώδιο διανομής SERVO-DRIVE	
5b	5 x	Προστατευτικό καλωδίου	
Μπορεί να χρησιμοποιηθεί ως καλώδιο διανομής, καλώδιο ράγας, καλώδιο επικοινωνίας			
Για κόψιμο στο σωστό μέγεθος			

6	Κόμβος σύνδεσης και προστατευτικό καλωδίου		
	Χρώμα	**Υλικό**	
	S	Πλαστικό	**Z10V100E.01**
Αποτελείται από:			
6a	1 x	Κόμβος σύνδεσης	
5b	2 x	Προστατευτικό καλωδίου	

7	Τροφοδοτικό SERVO-DRIVE 24 Watt			
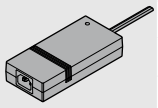	**A**	**Z10NE030A**	**F**	**Z10NE030F**
	B	**Z10NE030B**	**G**	**Z10NE030G**
	C	**Z10NE030C**	**H**	**Z10NE030H**
	D	**Z10NE030D**	**J**	**Z10NE030J**
	E	**Z10NE030E**		
Περιλαμβάνει οδηγίες λειτουργίας και εγκατάστασης				
Χωρίς καλώδιο πρίζας				
Πακέτο γλωσσών				
A	DE, EN, FR, IT, NL		**F**	BG, ET, LT, LV, RO, RU
B	DA, EN, FI, NO, SV		**G**	EN, ES, FR
C	EL, EN, HR, SL, SR, TR		**H**	EN, ZH
D	EN, ES, FR, IT, PT		**J**	JA
E	CS, HU, PL, SK			
Περιγραφές γλώσσας όπως ορίζονται στο ISO-639				

Χρώμα	
R7037	RAL 7037 γκρι σκούρο
S	Μαύρο

Ντουλάπι νεροχύτη

Πληροφορίες παραγγελιών

8	Καλώδιο πρίζας			
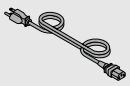	**Αγορά**		**Αγορά**	
	AR	**Z10M200A**	JP	**Z10M200J**
	UK	**Z10M200B**	AU	**Z10M200K**
	CH	**Z10M200C**	CL	**Z10M200L**
	DK	**Z10M200D**	CN	**Z10M200N**
	Ευρώπη	**Z10M200E**	BR	**Z10M200S.01**
	Ευρώπη [1]	**Z10M200E.OS**	TW	**Z10M200T**
	IN	**Z10M200H**	US, CA	**Z10M200U**
	IL	**Z10M200I**	ZA	**Z10M200Z**
Μήκος 2 m, συμπερ. του βύσματος				
[1] Χωρίς βύσμα				

-	Θήκη τροφοδοτικού		
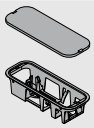	Στερέωση στη βάση		
	Χρώμα	**Υλικό**	
	R7037	Πλαστικό	**Z10NG000**
Συμπερ. κάλυμμα			
Για τροφοδοτικό SERVO-DRIVE 24 Watt			

Εναλλακτικά

9	Θήκη τροφοδοτικού		
	Στερέωση στο πάνελ		
	Χρώμα	**Υλικό**	
	WGR	Πλαστικό	**Z10NG120**
Για τροφοδοτικό SERVO-DRIVE 24 Watt			

Αξεσουάρ

-	Στήριγμα καλωδίου		
	Χρώμα	**Υλικό**	
	W	Πλαστικό	**Z10K0009**
Π.χ. για τη στερέωση του καλωδίου διανομής του SERVO-DRIVE			

-	Σταθεροποιητής μετώπης/βάσης		
	Χρώμα	**Υλικό**	
	R7037	Πλαστικό	**Z96.10E1**

Χρώμα	
R7037	RAL 7037 γκρι σκούρο
W	Λευκό
WGR	Λευκό γκρι

Ντουλάπι νεροχύτη – κάθετη δοκός – σύνδεσμος 1 επιπέδου

Σχεδιασμός

Κουτί

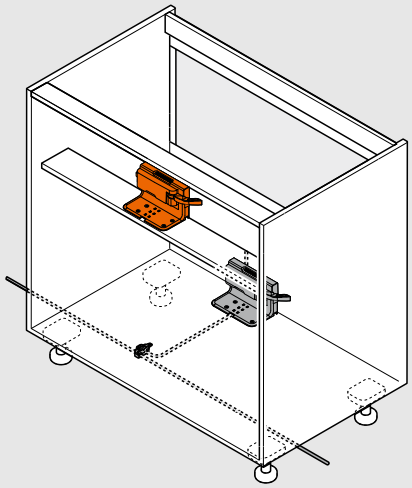

Θέση της μονάδας οδηγών

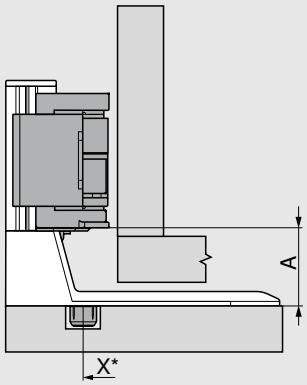

X Θέση διάτρησης

A Απόσταση ανάμεσα στο κάτω άκρο του συνδέσμου και στο κάτω άκρο της μονάδας οδηγών

* Μετρημένο από το μπροστινό άκρο του ντουλαπιού

Πλάτη συρταριού	Ύψος πλάτης	A (mm)
Κεντρικό εξάρτημα	N	28
	M | K | E	45

Σύσταση

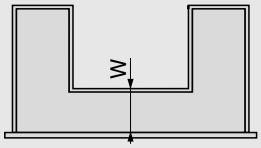

W Απόσταση ανάμεσα στο εμπρός άκρο της βάσης συρταριού και στο κεντρικό εξάρτημα

Για αποτελεσματική αξιοποίηση του αποθηκευτικού χώρου, προτείνουμε:
NL πλαϊνών εξωτερικού συρταριού - NL πλαϊνών εσωτερικού συρταριού = ελάχ. 150 mm

Αποστάσεις διάτρησης

Κάθετη δοκός

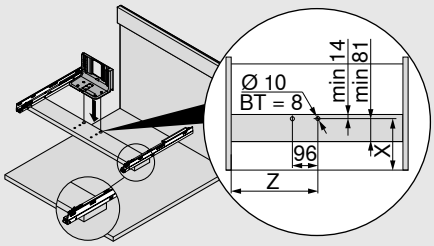

Πλάτη συρταριού	Ύψος πλάτης	Εσωτερικό πλάτος κουτιού LW (mm)	
		≥ 387	
		Εξωτερικό ονομαστικό μήκος NL (mm)	
		450–600	
		X (mm)	Z (mm)
Κεντρικό εξάρ-τημα	N | M | K | E	W + 27	LW / 2

BT Βάθος διάτρησης

X Θέση διάτρησης

Z Απόσταση οδόντωσης

Ντουλάπι νεροχύτη – βάση κουτιού – σύνδεσμος 1 επιπέδου

Σχεδιασμός

Κουτί

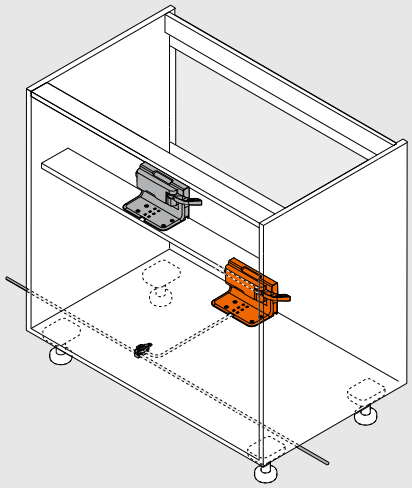

Θέση της μονάδας οδηγών

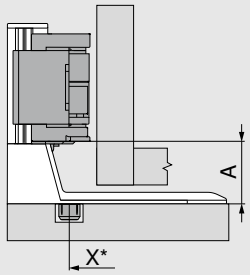

X	Θέση διάτρησης
A	Απόσταση ανάμεσα στο κάτω άκρο του συνδέσμου και στο κάτω άκρο της μονάδας οδηγών
*	Μετρημένο από το μπροστινό άκρο του ντουλαπιού

	LW (mm)
	≥ 387
Ύψος πλάτης	**A (mm)**
N	28
M | K | E	45

LW Εσωτερικό πλάτος κουτιού

Αποστάσεις διάτρησης

Κάτω πλαίσιο κουτιού

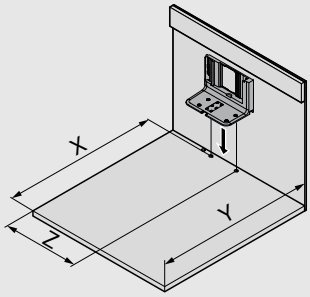

		Οδηγός με υπερέκταση
X (mm)	NL + 19	NL - 31
Y (mm)	NL + 35	NL + 3
Z (mm)	LW / 2	LW / 2

LW Εσωτερικό πλάτος κουτιού

NL Ονομαστικό μήκος

X Θέση διάτρησης

Y Ελάχιστη απαίτηση χώρου

Z Απόσταση οδόντωσης

Ντουλάπι νεροχύτη – βάση κουτιού – σύνδεσμος 1 επιπέδου

Σχεδιασμός

Βάση κουτιού – οδηγός διάτρησης

Καλωδίωση κάτω

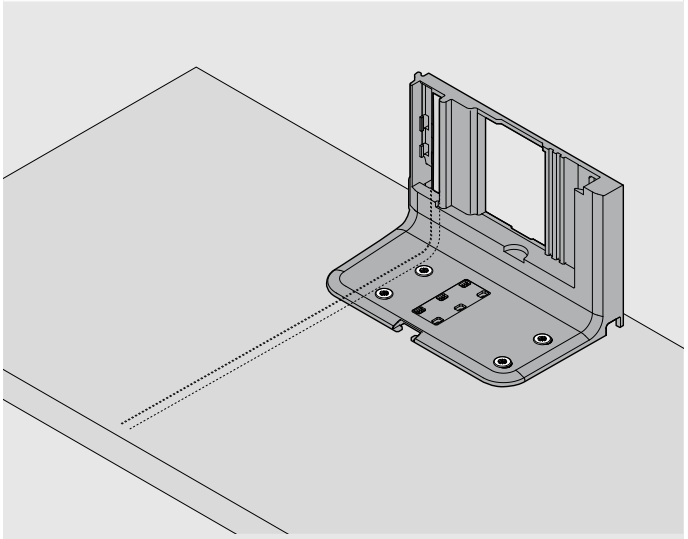

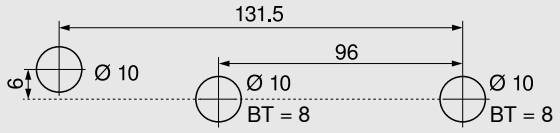

Εναλλακτικός οδηγός διάτρησης για MINIPRESS top και MINIPRESS

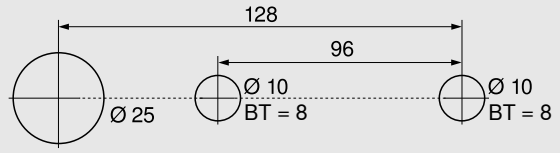

BT Βάθος διάτρησης

Συναρμολόγηση μετώπης

Αποστάτης Blum

Δείτε τη σελίδα **95**

Κουτί με μονό καλάθι – οριζόντια ράγα

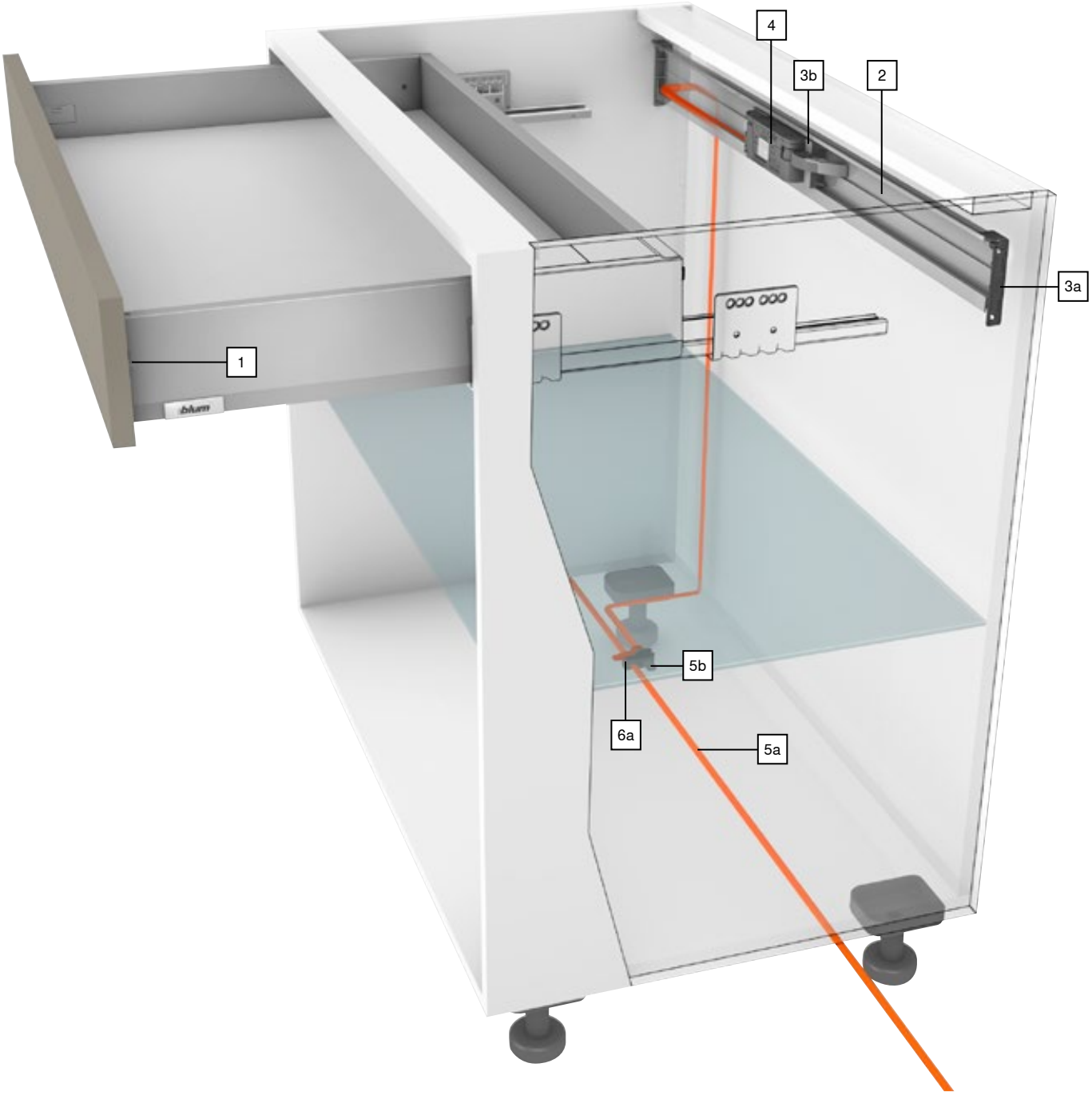

Κουτί με μονό καλάθι – οριζόντια ράγα

Προϊόν

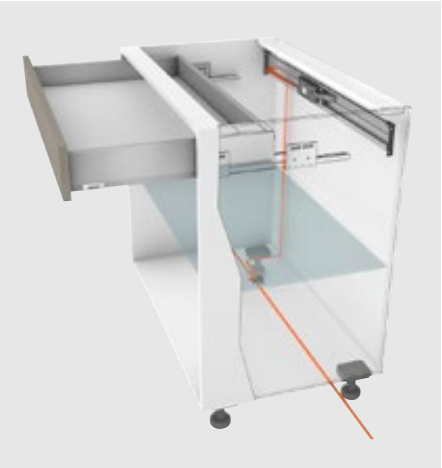

Περιγραφή

- Ηλεκτρικό σύστημα υποβοήθησης ανοίγματος σε συνδυασμό με BLUMOTION για αθόρυβο και αβίαστο κλείσιμο
- Με οριζόντια ράγα
- Χωρίς σταθερή σύνδεση μεταξύ της μονάδας οδηγών και του καλαθιού
- Δεν απαιτείται τροποποίηση των καλαθιών
- Γρήγορη συναρμολόγηση των προσυναρμολογημένων μερών

Καλωδίωση

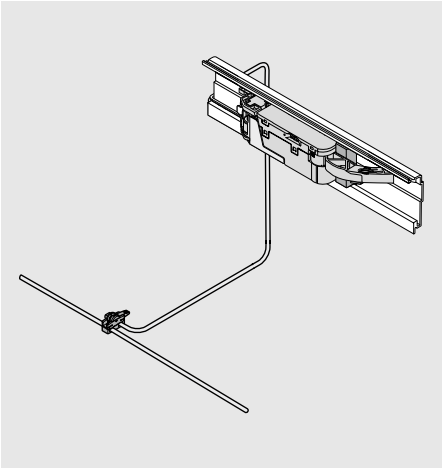

Πληροφορίες παραγγελιών

1	Αποστάτης Blum	
	Ø (mm)	
	5	993.0530
	8	993.0830.01
Για ύψος μετώπης μέχρι 300 mm, χρησιμοποιήστε 2 τμχ.		
Από ύψος μετώπης 300 mm, χρησιμοποιήστε 4 τμχ.		
Για οδηγό MERIVOBOX 70 kg, χρησιμοποιήστε 4 τμχ.		

2	Οριζόντια ράγα	
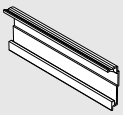	Μήκος (mm)	
	1143	Z10T1143B
Για πλάτος κουτιού KB 275–1200 mm		
Αλουμίνιο για κόψιμο στο σωστό μέγεθος		
Κοπή	Εσωτερικό πλάτος κουτιού LW - 19 mm	

3	Σύνδεση οριζόντιας ράγας		
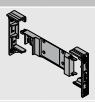	Χρώμα	Υλικό	
	R7037	Πλαστικό	Z10D5210
Αποτελείται από:			
3a	1 x	Σύνδεση ράγας αριστερά/δεξιά	
3b	1 x	Αντάπτορας ράγας για μονάδα οδηγών	
Μπορούν να χρησιμοποιηθούν νοβοπανόβιδες και ευρωβίδες			

4	Μονάδα οδηγών		
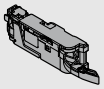	Χρώμα	Υλικό	
	R7037	Πλαστικό	Z10A3000.03
Περιλαμβάνει προσυναρμολογημένη επέκταση μοχλού			

5	Καλώδιο διανομής SERVO-DRIVE και προστατευτικό καλωδίου		
	Χρώμα	Μήκος (m)	
	S	8	Z10K800AE
Αποτελείται από:			
5a	1 x	Καλώδιο διανομής SERVO-DRIVE	
5b	5 x	Προστατευτικό καλωδίου	
Μπορεί να χρησιμοποιηθεί ως καλώδιο διανομής, καλώδιο ράγας, καλώδιο επικοινωνίας			
Για κόψιμο στο σωστό μέγεθος			

6	Κόμβος σύνδεσης και προστατευτικό καλωδίου		
	Χρώμα	Υλικό	
	S	Πλαστικό	Z10V100E.01
Αποτελείται από:			
6a	1 x	Κόμβος σύνδεσης	
5b	2 x	Προστατευτικό καλωδίου	

Χρώμα	
R7037	RAL 7037 γκρι σκούρο
S	Μαύρο

Κουτί με μονό καλάθι – οριζόντια ράγα

Πληροφορίες παραγγελιών

-	Τροφοδοτικό SERVO-DRIVE 24 Watt			
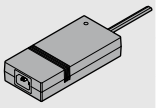	A	Z10NE030A	F	Z10NE030F
	B	Z10NE030B	G	Z10NE030G
	C	Z10NE030C	H	Z10NE030H
	D	Z10NE030D	J	Z10NE030J
	E	Z10NE030E		
Περιλαμβάνει οδηγίες λειτουργίας και εγκατάστασης				
Χωρίς καλώδιο πρίζας				
Πακέτο γλωσσών				
A	DE, EN, FR, IT, NL	**F**	BG, ET, LT, LV, RO, RU	
B	DA, EN, FI, NO, SV	**G**	EN, ES, FR	
C	EL, EN, HR, SL, SR, TR	**H**	EN, ZH	
D	EN, ES, FR, IT, PT	**J**	JA	
E	CS, HU, PL, SK			
Περιγραφές γλώσσας όπως ορίζονται στο ISO-639				

-	Καλώδιο πρίζας			
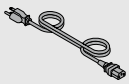	**Αγορά**		**Αγορά**	
	AR	Z10M200A	JP	Z10M200J
	UK	Z10M200B	AU	Z10M200K
	CH	Z10M200C	CL	Z10M200L
	DK	Z10M200D	CN	Z10M200N
	Ευρώπη	Z10M200E	BR	Z10M200S.01
	Ευρώπη [1]	Z10M200E.OS	TW	Z10M200T
	IN	Z10M200H	US, CA	Z10M200U
	IL	Z10M200I	ZA	Z10M200Z
Μήκος 2 m, συμπερ. του βύσματος				
[1] Χωρίς βύσμα				

-	Θήκη τροφοδοτικού		
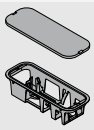	Στερέωση στη βάση		
	Χρώμα	**Υλικό**	
	R7037	Πλαστικό	Z10NG000
Συμπερ. κάλυμμα			
Για τροφοδοτικό SERVO-DRIVE 24 Watt			

Εναλλακτικά

-	Θήκη τροφοδοτικού		
	Στερέωση στο πάνελ		
	Χρώμα	**Υλικό**	
	WGR	Πλαστικό	Z10NG120
Για τροφοδοτικό SERVO-DRIVE 24 Watt			

Αξεσουάρ

-	Στήριγμα καλωδίου		
	Χρώμα	**Υλικό**	
	W	Πλαστικό	Z10K0009
Π.χ. για τη στερέωση του καλωδίου διανομής του SERVO-DRIVE			

-	Σταθεροποιητής μετώπης/βάσης		
	Χρώμα	**Υλικό**	
	R7037	Πλαστικό	Z96.10E1

-	Σετ COMBOX		
	Χρώμα	**Υλικό**	
	S	Πλαστικό	Z10ZC00A
Προλαμβάνει τις συγκρούσεις των μετωπών κατά τη χρήση SERVO-DRIVE σε γωνιακές εφαρμογές			
Συμβατό με μονάδες οδηγών Z10A3000.02 και μεταγενέστερες			
Μπορεί να χρησιμοποιηθεί σε συνδυασμό με Z10K300A			
Περιλαμβάνει όλα τα απαραίτητα εξαρτήματα για τη συναρμολόγηση και την καλωδίωση			

Χρώμα	
R7037	RAL 7037 γκρι σκούρο
S	Μαύρο
W	Λευκό
WGR	Λευκό γκρι

Κουτί με μονό καλάθι – οριζόντια ράγα

Σχεδιασμός

Κουτί

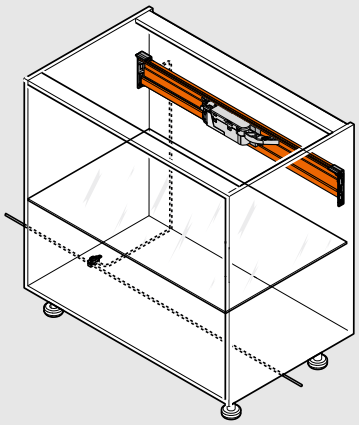

Θέση της μονάδας οδηγών

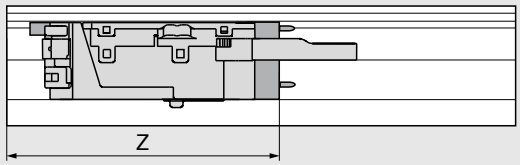

Z Απόσταση οδόντωσης

Αποστάσεις διάτρησης

Βάση κουτιού | Κάθετη δοκός

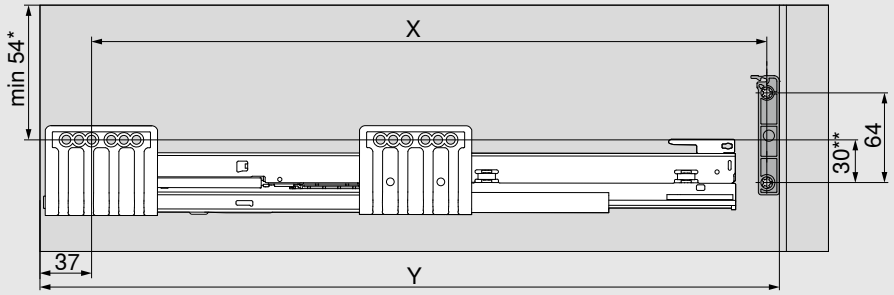

* **Ύψος πλάτης**	
N	32 mm
** **Ύψος πλάτης**	
N	45 mm

X (mm)	NL - 9
Y (mm)	NL + 37
NL Ονομαστικό μήκος	
X Θέση διάτρησης	
Y Ελάχιστη απαίτηση χώρου	

	Εσωτερικό πλάτος κουτιού LW (mm)									
	242–266		267–286		287–316		317–386		≥ 387	
Ύψος πλάτης	**Z (mm)**	**H.**	**Z (mm)**	**H.**	**Z (mm)**	**H.**	**Z (mm)**	**H.**	**Z (mm)**	**H.**
N	–	–	177	✖	177	●	177	●	LW/2	●
M | K | E	–	–	177	✖	177	●	177	●	LW/2	●

H. Επέκταση μοχλού	LW Εσωτερικό πλάτος κουτιού
Z Απόσταση οδόντωσης	– Δεν είναι εφικτό
● Απαιτείται	✖ Αφαίρεση

Συναρμολόγηση μετώπης

Αποστάτης Blum

Δείτε τη σελίδα 95

Κουτί με μονό καλάθι – επάνω σύνδεσμος

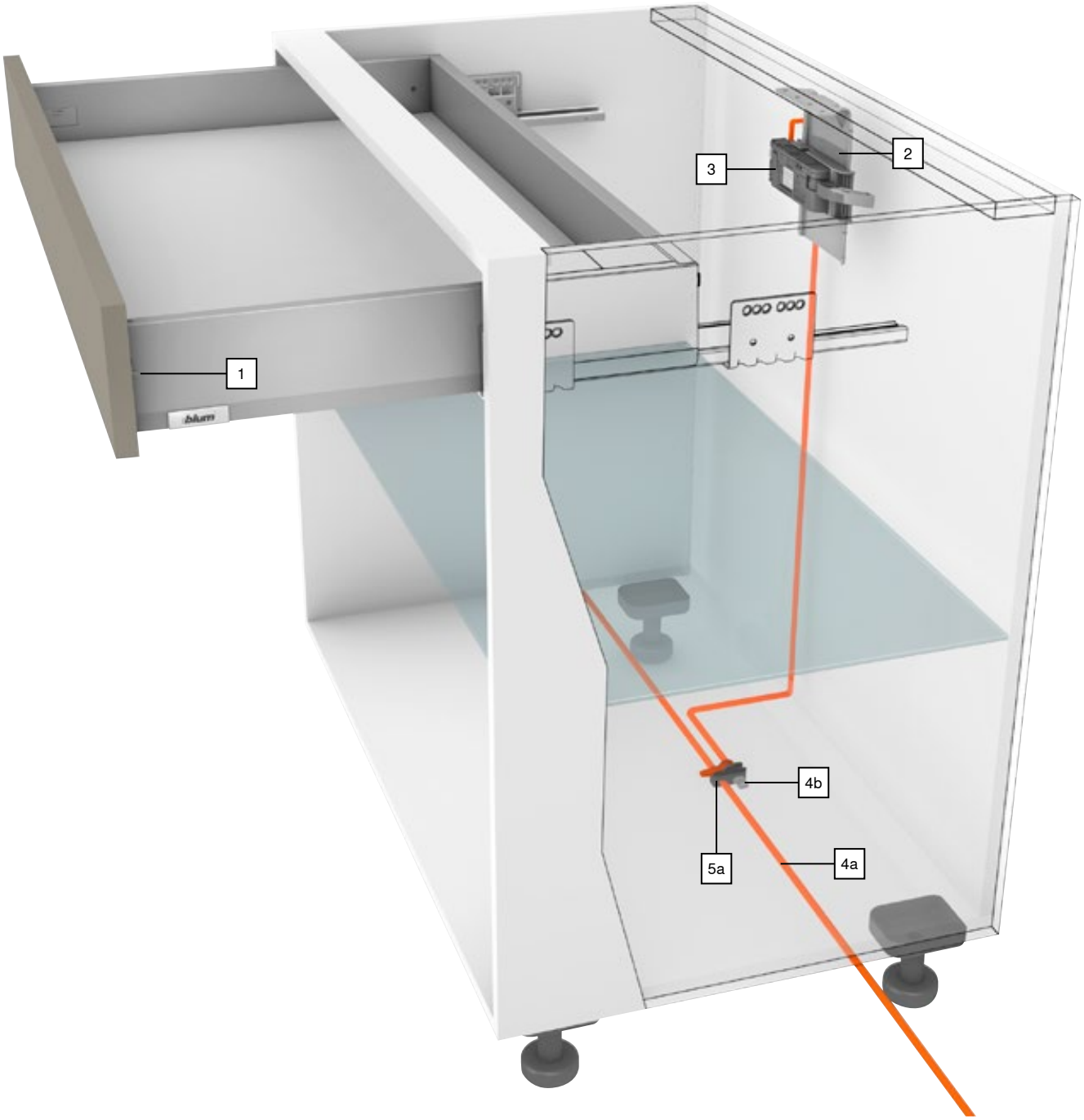

Κουτί με μονό καλάθι – επάνω σύνδεσμος

Προϊόν

Περιγραφή

- Ηλεκτρικό σύστημα υποβοήθησης ανοίγματος σε συνδυασμό με BLUMOTION για αθόρυβο και αβίαστο κλείσιμο
- Με επάνω σύνδεσμο
- Χωρίς σταθερή σύνδεση μεταξύ της μονάδας οδηγών και του καλαθιού
- Δεν απαιτείται τροποποίηση των καλαθιών
- Γρήγορη συναρμολόγηση των προσυναρμολογημένων μερών

Καλωδίωση

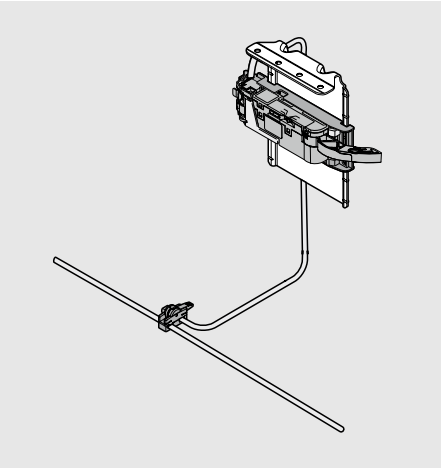

Πληροφορίες παραγγελιών

1	Αποστάτης Blum	
	Ø (mm)	
	5	993.0530
	8	993.0830.01
Για ύψος μετώπης μέχρι 300 mm, χρησιμοποιήστε 2 τμχ.		
Από ύψος μετώπης 300 mm, χρησιμοποιήστε 4 τμχ.		
Για οδηγό MERIVOBOX 70 kg, χρησιμοποιήστε 4 τμχ.		

2	Επάνω σύνδεσμος		
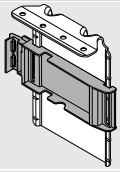	Χρώμα	Υλικό	
	R7037/ZN	Ατσάλι	Z10D6252
Περιλαμβάνει προσυναρμολογημένο αντάπτορα για μονάδα οδηγών			

3	Μονάδα οδηγών		
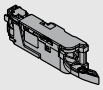	Χρώμα	Υλικό	
	R7037	Πλαστικό	Z10A3000.03
Περιλαμβάνει προσυναρμολογημένη επέκταση μοχλού			

4	Καλώδιο διανομής SERVO-DRIVE και προστατευτικό καλωδίου		
	Χρώμα	Μήκος (m)	
	S	8	Z10K800AE
Αποτελείται από:			
4a	1 x	Καλώδιο διανομής SERVO-DRIVE	
4b	5 x	Προστατευτικό καλωδίου	
Μπορεί να χρησιμοποιηθεί ως καλώδιο διανομής, καλώδιο ράγας, καλώδιο επικοινωνίας			
Για κόψιμο στο σωστό μέγεθος			

5	Κόμβος σύνδεσης και προστατευτικό καλωδίου		
	Χρώμα	Υλικό	
	S	Πλαστικό	Z10V100E.01
Αποτελείται από:			
5a	1 x	Κόμβος σύνδεσης	
4b	2 x	Προστατευτικό καλωδίου	

Χρώμα	
R7037	RAL 7037 γκρι σκούρο
S	Μαύρο
ZN	Επιψευδαργυρωμένο

Κουτί με μονό καλάθι – επάνω σύνδεσμος

Πληροφορίες παραγγελιών

-	Τροφοδοτικό SERVO-DRIVE 24 Watt			
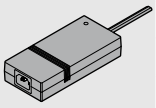	A	Z10NE030A	F	Z10NE030F
	B	Z10NE030B	G	Z10NE030G
	C	Z10NE030C	H	Z10NE030H
	D	Z10NE030D	J	Z10NE030J
	E	Z10NE030E		
Περιλαμβάνει οδηγίες λειτουργίας και εγκατάστασης				
Χωρίς καλώδιο πρίζας				
Πακέτο γλωσσών				
A	DE, EN, FR, IT, NL	**F**	BG, ET, LT, LV, RO, RU	
B	DA, EN, FI, NO, SV	**G**	EN, ES, FR	
C	EL, EN, HR, SL, SR, TR	**H**	EN, ZH	
D	EN, ES, FR, IT, PT	**J**	JA	
E	CS, HU, PL, SK			
Περιγραφές γλώσσας όπως ορίζονται στο ISO-639				

-	Καλώδιο πρίζας			
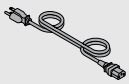	**Αγορά**		**Αγορά**	
	AR	Z10M200A	JP	Z10M200J
	UK	Z10M200B	AU	Z10M200K
	CH	Z10M200C	CL	Z10M200L
	DK	Z10M200D	CN	Z10M200N
	Ευρώπη	Z10M200E	BR	Z10M200S.01
	Ευρώπη [1]	Z10M200E.OS	TW	Z10M200T
	IN	Z10M200H	US, CA	Z10M200U
	IL	Z10M200I	ZA	Z10M200Z
Μήκος 2 m, συμπερ. του βύσματος				
[1] Χωρίς βύσμα				

-	Θήκη τροφοδοτικού		
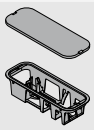	Στερέωση στη βάση		
	Χρώμα	**Υλικό**	
	R7037	Πλαστικό	Z10NG000
Συμπερ. κάλυμμα			
Για τροφοδοτικό SERVO-DRIVE 24 Watt			

Εναλλακτικά

-	Θήκη τροφοδοτικού		
	Στερέωση στο πάνελ		
	Χρώμα	**Υλικό**	
	WGR	Πλαστικό	Z10NG120
Για τροφοδοτικό SERVO-DRIVE 24 Watt			

Αξεσουάρ

-	Στήριγμα καλωδίου		
	Χρώμα	**Υλικό**	
	W	Πλαστικό	Z10K0009
Π.χ. για τη στερέωση του καλωδίου διανομής του SERVO-DRIVE			

-	Σταθεροποιητής μετώπης/βάσης		
	Χρώμα	**Υλικό**	
	R7037	Πλαστικό	Z96.10E1

-	Σετ COMBOX		
	Χρώμα	**Υλικό**	
	S	Πλαστικό	Z10ZC00A
Προλαμβάνει τις συγκρούσεις των μετωπών κατά τη χρήση SERVO-DRIVE σε γωνιακές εφαρμογές			
Συμβατό με μονάδες οδηγών Z10A3000.02 και μεταγενέστερες			
Μπορεί να χρησιμοποιηθεί σε συνδυασμό με Z10K300A			
Περιλαμβάνει όλα τα απαραίτητα εξαρτήματα για τη συναρμολόγηση και την καλωδίωση			

Χρώμα	
R7037	RAL 7037 γκρι σκούρο
S	Μαύρο
W	Λευκό
WGR	Λευκό γκρι

Κουτί με μονό καλάθι – επάνω σύνδεσμος

Σχεδιασμός

Κουτί

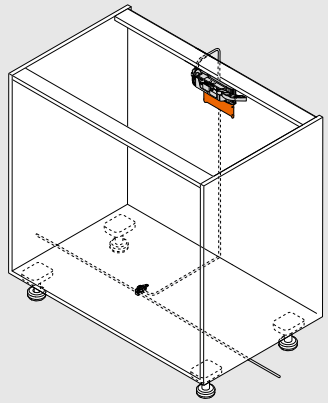

Θέση της μονάδας οδηγών

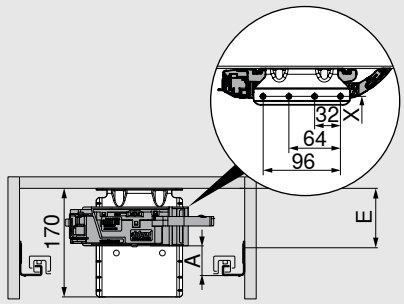

X Θέση διάτρησης

A Απόσταση ανάμεσα στο κάτω άκρο του οδηγού και στο κάτω άκρο της μονάδας οδηγών

E Ελάχιστη απόσταση ανάμεσα στο κάτω άκρο του καπακιού του κουτιού και στη θέση στερέωσης του οδηγού

Η κάθετη δοκός πρέπει να συνδεθεί στην περιοχή του πάγκου εργασίας για αυξημένη σταθερότητα

Θέση μονάδας οδηγών

Ύψος πλάτης	Εσωτερικό πλάτος κουτιού LW (mm)											
	242–266			267–286			287–316			≥ 317		
	A (mm)	E min. (mm)	E max. (mm)	A (mm)	E min. (mm)	E max. (mm)	A (mm)	E min. (mm)	E max. (mm)	A (mm)	E min. (mm)	E max. (mm)
N	–	–	–	28	50	139	28	50	139	28	50	139
M | K | E	–	–	–	45	67	157	45	67	157	45	67	157

A Απόσταση ανάμεσα στο κάτω άκρο του οδηγού και στο κάτω άκρο της μονάδας οδηγών

E Ελάχιστη απόσταση ανάμεσα στο κάτω άκρο του καπακιού του κουτιού και στη θέση στερέωσης του οδηγού

– Δεν είναι εφικτό

Αποστάσεις διάτρησης

Κάθετη δοκός

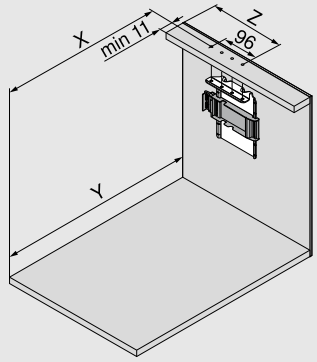

X (mm)	NL - 1
Y (mm)	NL + 34

NL Ονομαστικό μήκος

X Θέση διάτρησης

Y Ελάχιστη απαίτηση χώρου

Z Απόσταση οδόντωσης

Ύψος πλάτης	Εσωτερικό πλάτος κουτιού LW (mm)									
	242–266		267–286		287–316		317–386		≥ 387	
	Z (mm)	H.	Z (mm)	H.	Z (mm)	H.	Z (mm)	H.	Z (mm)	H.
N	–	–	174	✖	174	●	174	●	LW/2	●
M | K | E	–	–	174	✖	174	●	174	●	LW/2	●

H. Επέκταση μοχλού

Z Απόσταση οδόντωσης

● Απαιτείται

LW Εσωτερικό πλάτος κουτιού

– Δεν είναι εφικτό

✖ Αφαίρεση

Συναρμολόγηση μετώπης

Αποστάτης Blum

Δείτε τη σελίδα 95

Λύση κάδου απορριμμάτων στα κάτω ντουλάπια

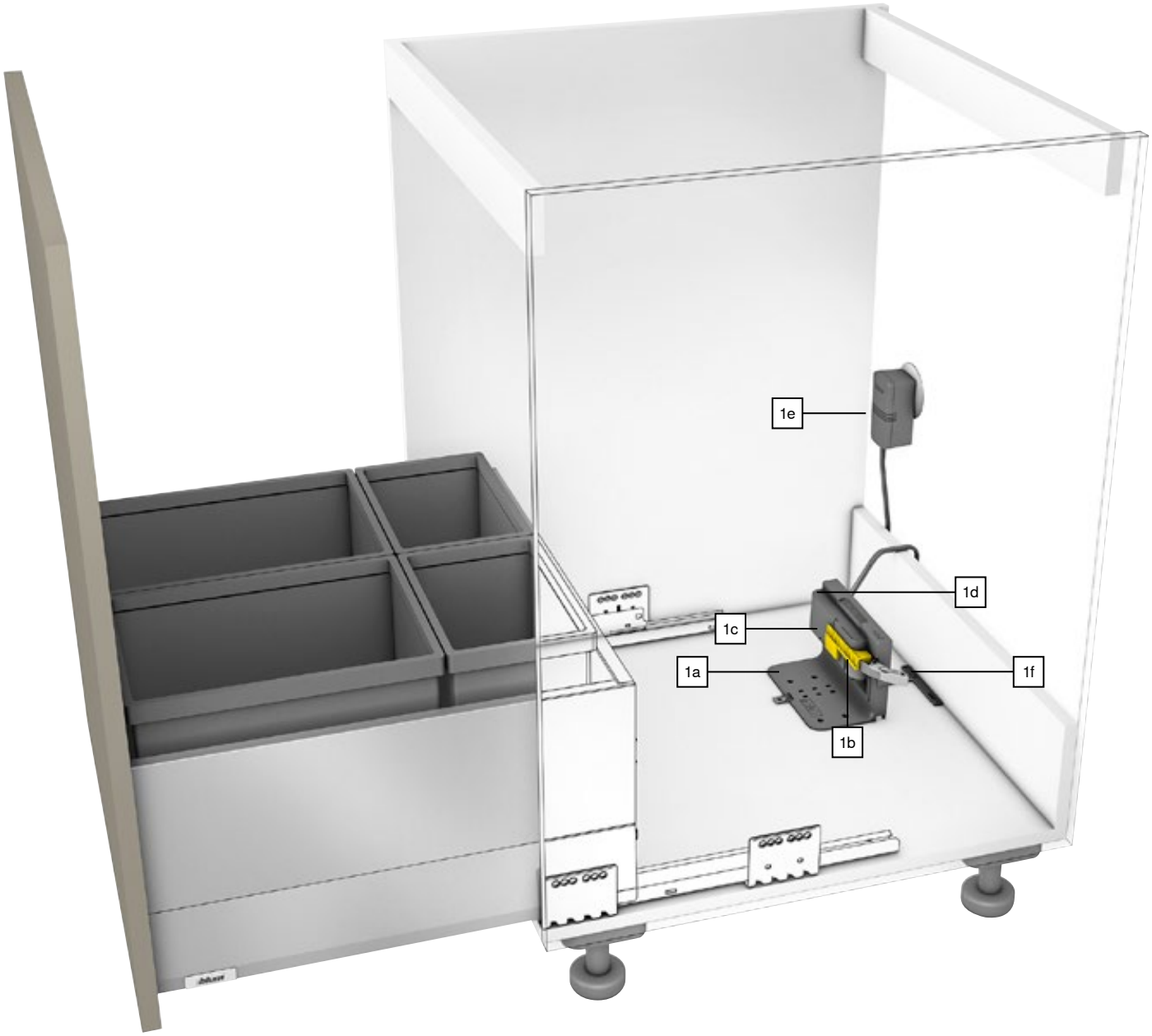

Λύση κάδου απορριμμάτων στα κάτω ντουλάπια

Προϊόν

Περιγραφή

- Ηλεκτρικό σύστημα υποβοήθησης ανοίγματος σε συνδυασμό με BLUMOTION για αθόρυβο και αβίαστο κλείσιμο
- Κατάλληλο για μεμονωμένες εφαρμογές
- Για λύσεις κάδων απορριμμάτων στα κάτω ντουλάπια
- Ιδανικό και για λύσεις μετασκευής
- Χωρίς σταθερή σύνδεση μεταξύ της μονάδας οδηγών και του καλαθιού
- Δεν απαιτείται τροποποίηση των καλαθιών
- Απλή και γρήγορη συναρμολόγηση των προσυναρμολογημένων μερών

Απαιτήσεις χώρου

Πληροφορίες παραγγελιών

Σετ SERVO-DRIVE uno

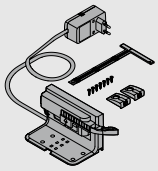

Προσαρμογέας ισχύος	Πακέτο γλωσσών		Προσαρμογέας ισχύος	Πακέτο γλωσσών	
E	A	Z10NA30EA	B	A	Z10NA30BA
E	B	Z10NA30EB	K	D	Z10NA30KD
E	C	Z10NA30EC	U	G	Z10NA30UG
E	D	Z10NA30ED	U	J	Z10NA30UJ
E	E	Z10NA30EE	H	D	Z10NA30HD
E	F	Z10NA30EF			

Προσαρμογέας ισχύος

E	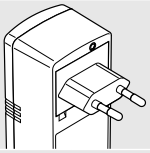	**B**	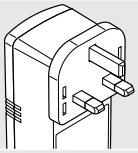	**K**	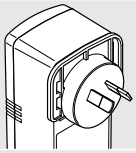	**U**	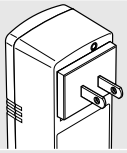	**H**	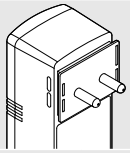

Βλ. κεφάλαιο πληροφοριών του καταλόγου της Blum για αναλυτικό κατάλογο αγορών.

Πακέτο γλωσσών

A	DE, EN, FR, IT, NL	**B**	DA, EN, FI, NO, SV	**C**	EL, EN, HR, SL, SR, TR	**D**	EN, ES, FR, IT, PT
E	CS, HU, PL, SK	**F**	BG, ET, LT, LV, RO, RU	**G**	EN, ES, FR	**J**	JA

☎ Άλλοι συνδυασμοί είναι διαθέσιμοι κατόπιν παραγγελίας

Προσυναρμολογημένο σετ

Αποτελείται από:

-	2 x	Αποστάτης Blum
1a	1 x	Σύνδεσμος 1 επιπέδου
1b	1 x	Μονάδα οδηγών
1c	1 x	Προστασία μεταφοράς
1d	1 x	Στοιχείο προστασίας από σταγόνες
1e	1 x	Τροφοδοτικό πρίζας SERVO-DRIVE 12 Watt
1f	1 x	Συσκευή συναρμολόγησης
-	7 x	Βίδες για αποστάτη Blum και σύνδεσμο
-	1 x	Οδηγίες εγκατάστασης
-	1 x	Φυλλάδιο οδηγιών

Λύση κάδου απορριμμάτων στα κάτω ντουλάπια

Σχεδιασμός

Κουτί

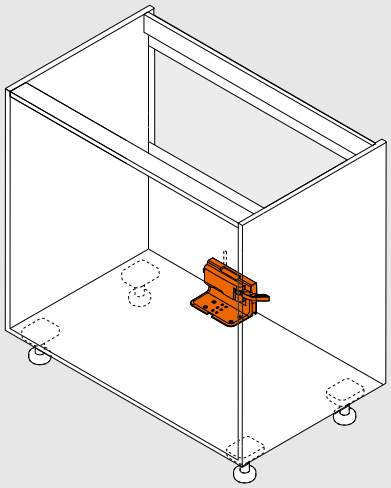

Θέση της μονάδας οδηγών

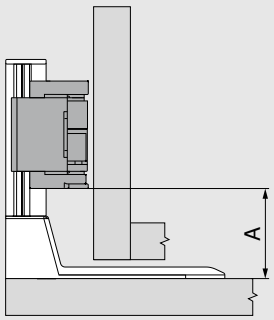

Εσωτερικό πλάτος κουτιού LW (mm)	
≥ 387	
A ελάχ. (mm)	**A μέγ. (mm)**
28	45

A Απόσταση ανάμεσα στο κάτω άκρο του οδηγού και στο κάτω άκρο της μονάδας οδηγών

Αποστάσεις διάτρησης

Βάση κουτιού

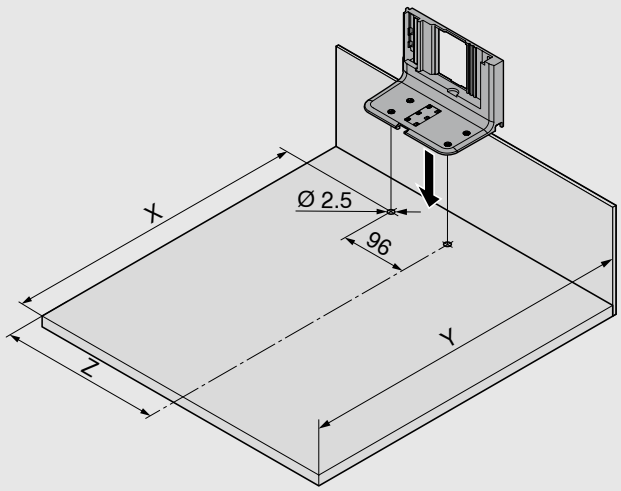

Εσωτερικό πλάτος κουτιού LW (mm)		
≥ 387		
X (mm)	**Y (mm)**	**Z (mm)**
NL - 45	NL + 35	LW / 2

Οδηγός με υπερέκταση		
X (mm)	**Y (mm)**	**Z (mm)**
NL - 95	NL + 3	LW / 2

NL Ονομαστικό μήκος

X Θέση διάτρησης

Y Ελάχιστη απαίτηση χώρου

Z Απόσταση οδόντωσης

Πληροφορίες για το SERVO-DRIVE

Συναρμολόγηση μετώπης

Αποστάτης Blum

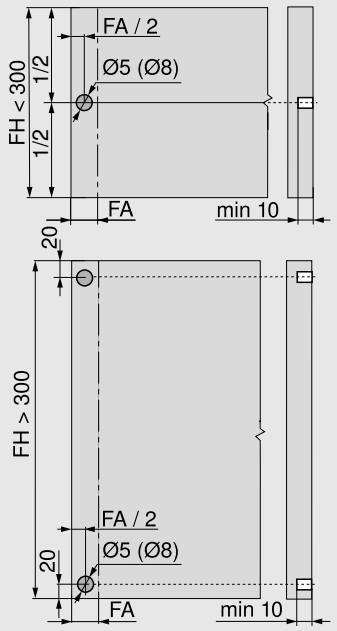

Ο αποστάτης Blum εξασφαλίζει την απαιτούμενη διαδρομή εκτίναξης 2 mm

Όταν χρησιμοποιείτε οδηγό MERIVOBOX 70 kg, εγκαταστήστε 4 αποστάτες Blum

Για βέλτιστη εκτίναξη με ύψος μετώπης FH > 300 mm χρησιμοποιήστε σταθεροποιητή μετώπης/βάσης

FA	Πάτημα μετώπης
FH	Ύψος μετώπης

Μονάδα οδηγών

Επέκταση μοχλού

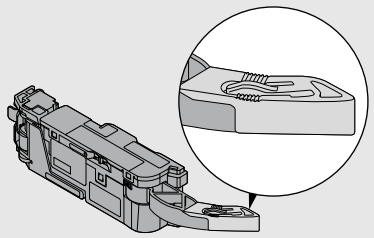

Απαιτήσεις χώρου και απόσταση ασφαλείας για θήκη τροφοδοτικού

Στερέωση στη βάση

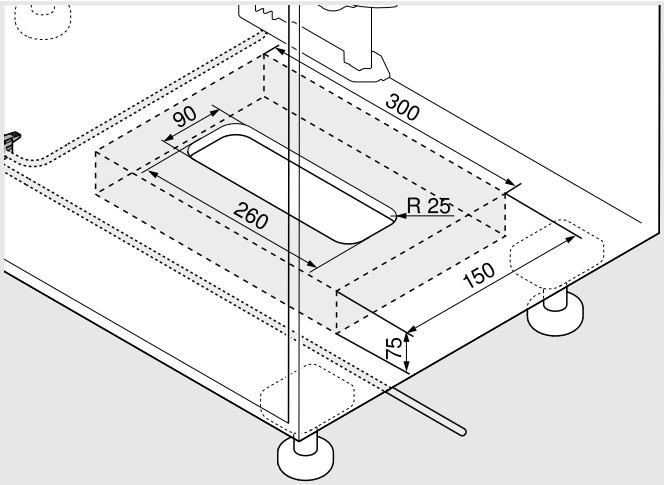

Στερέωση στο πάνελ

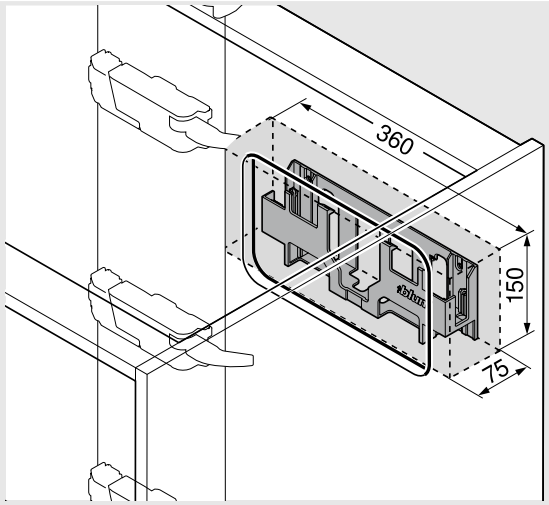

Προσοχή

Διατηρείτε απόσταση ασφαλείας 30 mm από το κατώτατο σημείο του κουτιού (στερέωση στη βάση) ή/και το εμπρός άκρο του κουτιού (στερέωση στο πάνελ) και από τα πλαϊνά άκρα της θήκης τροφοδοτικού έως τα παρακείμενα στοιχεία! Ο αέρας πρέπει να μπορεί να ανανεώνεται, διαφορετικά το τροφοδοτικό SERVO-DRIVE μπορεί να υπερθερμανθεί!

Συναρμολόγηση, ρύθμιση και αφαίρεση

www.blum.com/servodrive1

Προϊόν

Περιγραφή

- Μηχανικό σύστημα υποβοήθησης ανοίγματος TIP-ON σε συνδυασμό με BLUMOTION για αθόρυβο και αβίαστο κλείσιμο
- Μικρό ελάχιστο κενό μετώπης μόλις 2.5 mm
- Μεγάλο εύρος εκτίναξης
- Βέλτιστος συγχρονισμός από εσωτερικό πλάτος κουτιού LW 243 mm – συνιστάται γενικά συγχρονισμός σε όλες τις περιπτώσεις
- Επιλογή 4-διάστατης ρύθμισης μετώπης

Πληροφορίες παραγγελιών

1	Σετ TIP-ON BLUMOTION

Η μονάδα TIP-ON BLUMOTION διατίθεται σε διάφορες κατηγορίες αντοχής, ανάλογα με το εύρος βάρους και το ονομαστικό μήκος. Κάθε έκδοση έχει διαφορετικό χρώμα για να διακρίνονται εύκολα μεταξύ τους. Η ασφάλεια μπορεί να χρησιμοποιηθεί για όλες ανεξαιρέτως τις μονάδες TIP-ON BLUMOTION.

NL (mm)	Μονάδα		Οδηγός (kg)	Βάρος (kg) [1]	
270–300	S0	Λευκό	40	≤ 10	T60H4040
270–300	S1	Ανοιχτό γκρι	40	> 10–20	T60H4140
350–600	L1	Ανοιχτό γκρι	40 [2]	≤ 20	T60H4340
350–600	L3	Σκούρο γκρι	40 [2]	15–40	T60H4540
450–600	L5	Μαύρο	70 [3]	35–70	T60H4570

Αποτελείται από:

1a	1 x	Μονάδα TIP-ON BLUMOTION αριστερά/δεξιά
1b	2 x	Συμμετρική ασφάλεια TIP-ON BLUMOTION
1c	2 x	Προσαρμογέας συγχρονισμού TIP-ON BLUMOTION
		Εσωτερικό πλάτος κουτιού LW ≥ 297 mm

[1] Προτεινόμενο εύρος βάρους (συνολικό βάρος καλαθιού) για βέλτιστη λειτουργία ανοίγματος και κλεισίματος

[2] Μπορεί να συνδυαστεί μόνο με οδηγό 40 kg

[3] Σύσταση: Να χρησιμοποιείται μόνο σε συνδυασμό με οδηγό 70 kg

Κάντε τους σωστούς υπολογισμούς για τη μονάδα TIP-ON BLUMOTION χρησιμοποιώντας τον Διαμορφωτή προϊόντων: www.blum.com/configurator

Εσωτερικό πλάτος κουτιού LW ≥ 297 mm

2	Σύνδεση συγχρονισμού TIP-ON BLUMOTION	
	Έκδοση	Χρώμα
	Στρογγυλό	Γκρι
		T60.1125W

Σε συνδυασμό με 1c 2 x T60.000D

Κατάλληλο για εσωτερικό πλάτος κουτιού LW έως 1370 mm

Σημείωση

Για τη βελτιστοποίηση της λειτουργίας και την αύξηση του εύρους εκτίναξης, συνιστούμε γενικά τη χρήση συγχρονισμού.

Κοπή	Εσωτερικό πλάτος κουτιού LW - 250 mm

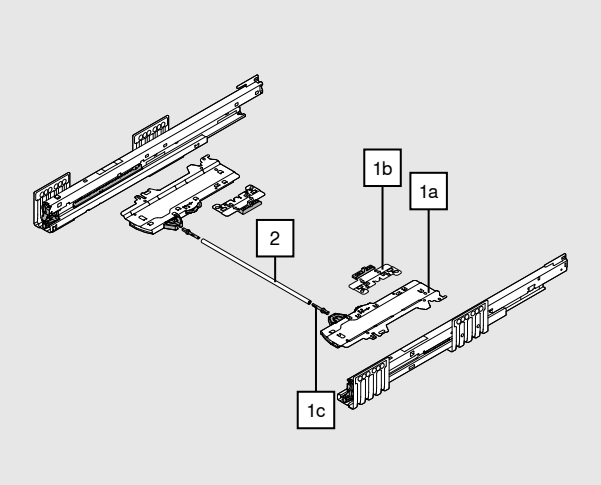

Εσωτερικό πλάτος κουτιού LW 243-296 mm

Συγχρονισμός TIP-ON BLUMOTION

	Έκδοση	Χρώμα
	Τετράγωνο	RAL 7035 ανοικτό γκρι
		T60.300D
Κοπή	Εσωτερικό πλάτος κουτιού LW - 224 mm	

Αξεσουάρ

Εσωτερικό πλάτος κουτιού LW ≥ 297 mm

1c	Προσαρμογέας συγχρονισμού TIP-ON BLUMOTION	
	Έκδοση	Χρώμα
	Συμμετρικός	RAL 7035 ανοικτό γκρι
		T60.000D

Παραγγελία 2x

Οδηγός ελέγχου/ρύθμισης TIP-ON BLUMOTION

	Κενό FS (mm)	Χρώμα
	2.5	Πορτοκαλί
		65.5627

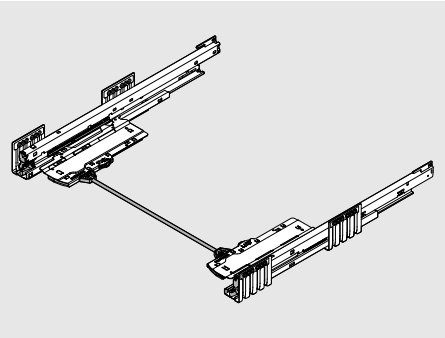

- Το TIP-ON BLUMOTION για MERIVOBOX χρησιμοποιεί τις ίδιες στάνταρ διαστάσεις εγκατάστασης με το MERIVOBOX
- Στα παρακάτω διαγράμματα απεικονίζεται ένα συρτάρι με ύψος M

Κατασκευή επίπλων

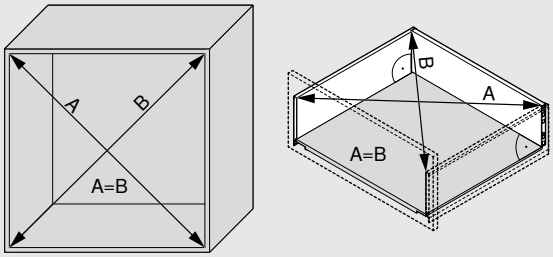

Απαιτείται ακρίβεια κατά την κατασκευή για να διασφαλιστεί ελάχιστο κενό 2,5 mm. Αυτό σημαίνει ότι κατά την κατασκευή πρέπει να τηρούνται οι υπολογισμένες διαστάσεις και γωνίες.

Πόδι

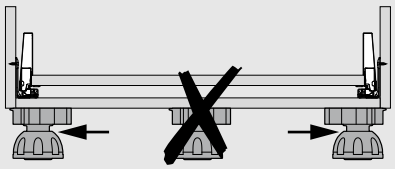

Συναρμολόγηση μετώπης

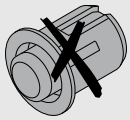

Δεν πρέπει να εγκαθίστανται αποσβεστήρες για το TIP-ON BLUMOTION!

Απαιτήσεις χώρου μέσα στο κουτί

Συρτάρι/Καλάθι

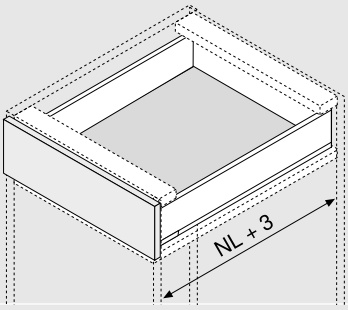

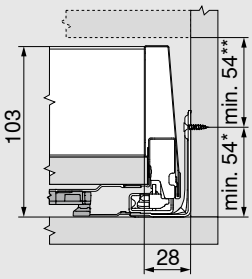

Εσωτερικό συρτάρι/εσωτερικό καλάθι

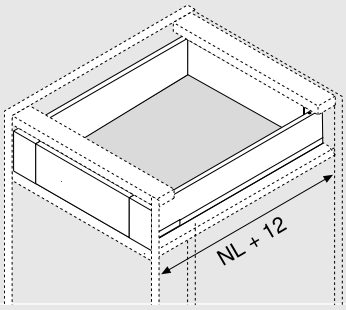

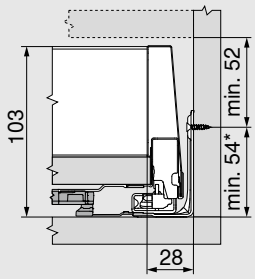

*	+ 1 mm αν οι οδηγοί εγκατασταθούν πριν από τη συναρμολόγηση του κουτιού
**	Συμπερ. ρύθμιση κλίσης 2 mm

Η ασφάλεια (Z17.0M06) και η θήκη κλειδαριάς (ZIF.7002) δεν μπορούν να χρησιμοποιηθούν σε συνδυασμό με TIP-ON BLUMOTION

NL Ονομαστικό μήκος

Σχεδιασμός

Θέση βίδας – εσωτερικό συρτάρι | εσωτερικό καλάθι

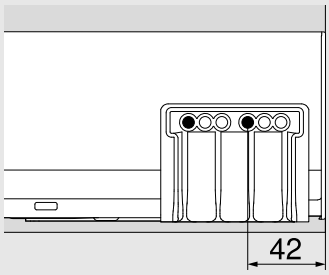

Εκδοχή 1

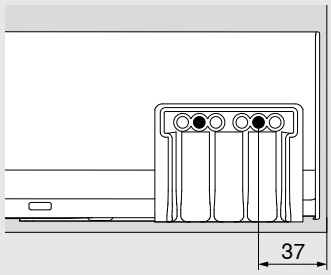

Εκδοχή 2

Θέση βάθους

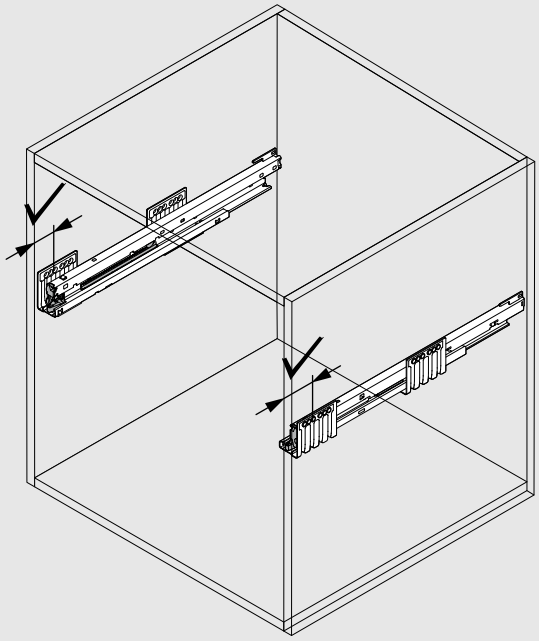

Βεβαιωθείτε ότι και οι δύο οδηγοί είναι τοποθετημένοι στο σωστό βάθος.

Εύρος εκτίναξης

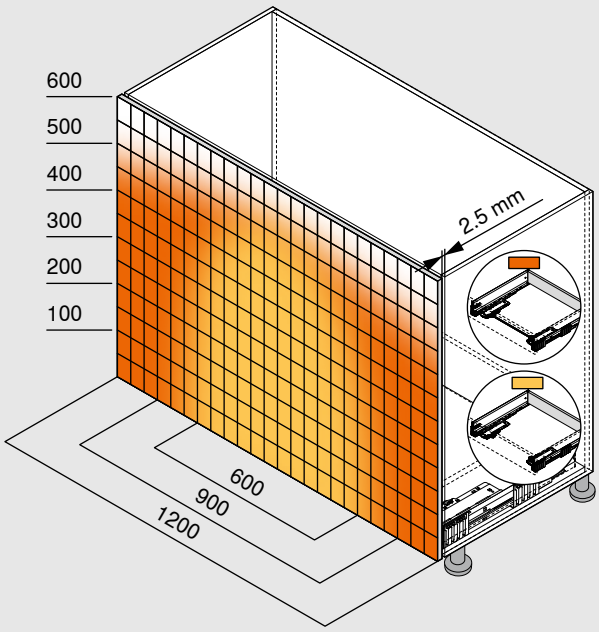

Εύρος εκτίναξης	
Με συγχρονισμό	
Χωρίς συγχρονισμό	
Ελάχιστο κενό (mm)	2.5

Για τη βελτιστοποίηση της λειτουργίας και την αύξηση του εύρους εκτίναξης, συνιστούμε γενικά τη χρήση συγχρονισμού.

Παράδειγμα ύψους E, ονομαστικό μήκος NL 500 mm

Συναρμολόγηση, ρύθμιση και αφαίρεση

www.blum.com/tobmvx

Διαστάσεις κοπής

Διαστάσεις κοπής θήκης για μαχαιροπίρουνα/αντιολισθητικού τάπητα

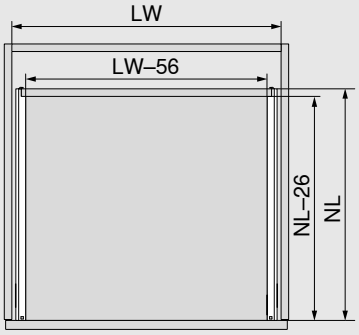

Μήκος

Ονομαστικό μήκος NL πλαϊνού συρταριού - 26 mm

Πλάτος

Εσωτερικό πλάτος κουτιού LW - 56 mm

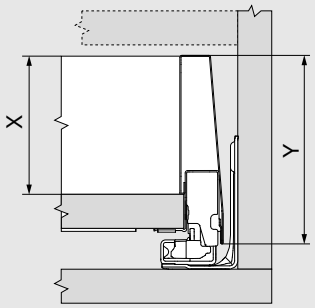

Ύψος X πλαϊνού εσωτερικού συρταριού	Ύψος Y πλαϊνού εξωτερικού συρταριού
Ύψος N – 44.5 mm	Ύψος N – 68.5 mm
Ύψος M – 67 mm	Ύψος M – 91 mm
Ύψος K – 105 mm	Ύψος K – 129 mm
Ύψος E – 168 mm	Ύψος E – 192 mm

Υλικά και χρώματα

Σχεδιασμός από χάλυβα

Για περισσότερες πληροφορίες για τη σειρά AMBIA-LINE

www.blum.com/ambialine

Χρώματα

SW-M	IG-M	OG-M
Λευκό σατινέ, ματ	Γκρι indium, ματ	Γκρι orion, ματ
	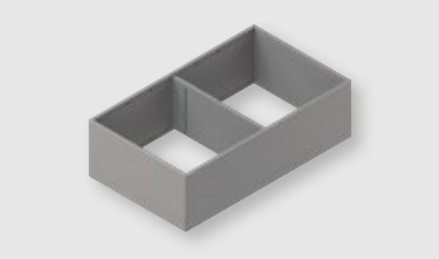	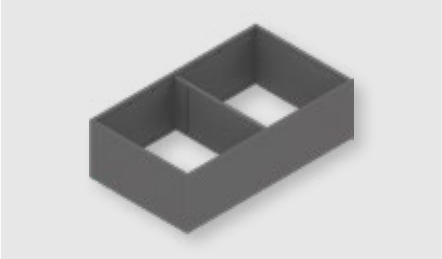

SW-M / OG-M	IG-M	OG-M
Λευκό σατινέ, ματ / Γκρι orion, ματ	Γκρι indium, ματ	Γκρι orion, ματ

Υλικά και χρώματα

Σχεδιασμός από ξύλο

Για περισσότερες πληροφορίες για τη σειρά AMBIA-LINE

www.blum.com/ambialine

Χρώματα

E01S/SW-M

Δρυς Μπαρντολίνο / Λευκό σατινέ, ματ

E02G/OG-M

Δρυς Νεμπράσκα / Γκρι orion, ματ

N01T/CS-M

Καρυδιά Τεννεσί / Μαύρο ανθρακί, ματ

E01S/SW-M

Δρυς Μπαρντολίνο / Λευκό σατινέ, ματ

E02G/OG-M

Δρυς Νεμπράσκα / Γκρι orion, ματ

N01T/CS-M

Καρυδιά Τεννεσί / Μαύρο ανθρακί, ματ

Θήκη για μαχαιροπίρουνα

Σχεδιασμός από χάλυβα

- Χωρίσματα με επικάλυψη Soft touch
- Ανθεκτική επιφάνεια μείωσης του θορύβου
- Μπορεί να τοποθετηθεί όπως επιθυμείτε και προσφέρει ασφαλές κράτημα
- Κατάλληλο για συρτάρια MERIVOBOX ύψους M και K
- Μπορεί να χρησιμοποιηθεί για ονομαστικό μήκος 450 έως 600 mm
- Ύψος πλαισίου 50 mm
- Υλικό: Ατσάλι, με ηλεκτροστατική βαφή πούδρας

Πληροφορίες παραγγελιών

Θήκη για μαχαιροπίρουνα					
	Ονομαστικό μήκος (mm)	**Πλάτος (mm)**	SW-M / OG-M	IG-M	OG-M
	450	300	**ZC7S450BS3**		
	500	300	**ZC7S500BS3**		
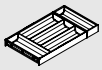	550	300	**ZC7S550BS3**		
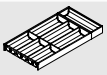	600	300	**ZC7S600BS3**		

Θήκη για μαχαιροπίρουνα

Σχεδιασμός από ξύλο

- Μπορεί να τοποθετηθεί όπως επιθυμείτε και προσφέρει ασφαλές κράτημα
- Κατάλληλο για συρτάρια MERIVOBOX ύψους M και K
- Μπορεί να χρησιμοποιηθεί για ονομαστικό μήκος 450 έως 600 mm
- Ύψος πλαισίου 50 mm
- Υλικό: Απομίμηση ξύλου/ατσάλι

Πληροφορίες παραγγελιών

Θήκη για μαχαιροπίρουνα					
	Ονομαστικό μήκος (mm)	**Πλάτος (mm)**	E01S/SW-M	E02G/OG-M	N01T/CS-M
	450	300	**ZC7S450BH3**		
	500	300	**ZC7S500BH3**		
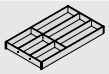	550	300	**ZC7S550BH3**		
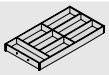	600	300	**ZC7S600BH3**		

Πλαίσιο συρταριού

Σχεδιασμός από χάλυβα

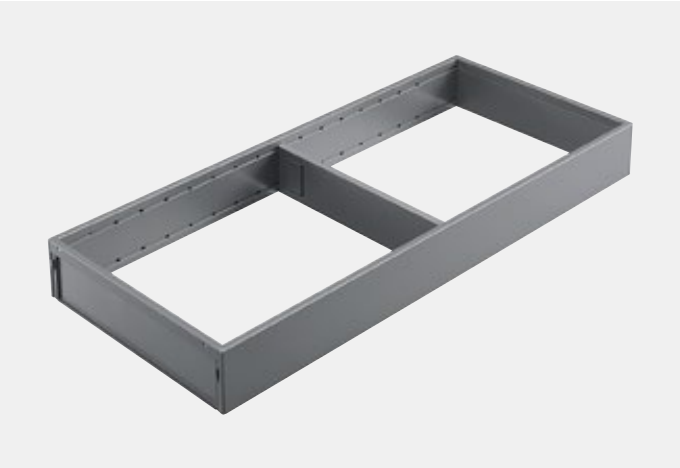

- Κομψός, λεπτός σχεδιασμός
- Μπορεί να τοποθετηθεί όπως επιθυμείτε και προσφέρει ασφαλές κράτημα
- Ρυθμιζόμενα κάθετα διαχωριστικά που μπορούν να προσαρμοστούν στα είδη που θέλετε να αποθηκεύσετε, προσαρμογή χωρίς εργαλεία στο μοτίβο οπών
- Προαιρετική θήκη για μεμβράνη/αλουμινόχαρτο και μαχαιροθήκη
- Κατάλληλο για συρτάρια MERIVOBOX ύψους M και K
- Μπορεί να χρησιμοποιηθεί για ονομαστικό μήκος 270 έως 600 mm
- Ύψος πλαισίου 50 mm
- Υλικό: Ατσάλι, με ηλεκτροστατική βαφή πούδρας

Πληροφορίες παραγγελιών

Πλαίσιο συρταριού για ονομαστικά μήκη 270 mm και άνω

	Ονομαστικό μήκος (mm)	Πλάτος (mm)	SW-M	IG-M	OG-M
	270–400	242	ZC7S300RSU		

Συμπερ. μαγνήτης για σύνδεση στο πλαϊνό του συρταριού ή στην ατσάλινη πλάτη

Προφίλ αντάπτορα για σύνδεση σε πλάτη μοριοσανίδας (προαιρετικό)

	Ύψος	Πλάτος (mm)	SW-M	IG-M	OG-M
	M	242	ZC7A0U0M		
	K	242	ZC7A0U0K		

Συνιστάται για ονομαστικό μήκος 350 mm

Πλαίσιο συρταριού

	Ονομαστικό μήκος (mm)	Πλάτος (mm)	SW-M	IG-M	OG-M
	450	100	ZC7S450RS1		
	500	100	ZC7S500RS1		
	550	100	ZC7S550RS1		
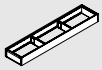	600	100	ZC7S600RS1		
	450	200	ZC7S450RS2		
	500	200	ZC7S500RS2		
	550	200	ZC7S550RS2		
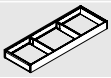	600	200	ZC7S600RS2		

Κάθετο διαχωριστικό

	Ύψος (mm)	Πλάτος (mm)	SW-M	IG-M	OG-M
	50	100	ZC7Q010SS		
	50	200	ZC7Q020SS		
	50	242	ZC7Q0U0SS		

Πλαίσιο συρταριού

Σχεδιασμός από ξύλο

- Κομψός, λεπτός σχεδιασμός
- Μπορεί να τοποθετηθεί όπως επιθυμείτε και προσφέρει ασφαλές κράτημα
- Ρυθμιζόμενα κάθετα διαχωριστικά που μπορούν να προσαρμοστούν στα είδη που θέλετε να αποθηκεύσετε, προσαρμογή χωρίς εργαλεία στο μοτίβο οπών
- Προαιρετική θήκη για μεμβράνη/αλουμινόχαρτο και μαχαιροθήκη
- Κατάλληλο για συρτάρια MERIVOBOX ύψους M και K
- Μπορεί να χρησιμοποιηθεί για ονομαστικό μήκος 270 έως 600 mm
- Ύψος πλαισίου 50 mm
- Υλικό: Απομίμηση ξύλου/ατσάλι

Πληροφορίες παραγγελιών

Πλαίσιο συρταριού για ονομαστικά μήκη 270 mm και άνω

	Ονομαστικό μήκος (mm)	Πλάτος (mm)	E01S/SW-M	E02G/OG-M	N01T/CS-M
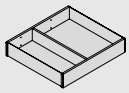	270–400	242	ZC7S300RHU		

Πλαίσιο συρταριού

	Ονομαστικό μήκος (mm)	Πλάτος (mm)	E01S/SW-M	E02G/OG-M	N01T/CS-M
	450	100	ZC7S450RH1		
	500	100	ZC7S500RH1		
	550	100	ZC7S550RH1		
	600	100	ZC7S600RH1		
	450	200	ZC7S450RH2		
	500	200	ZC7S500RH2		
	550	200	ZC7S550RH2		
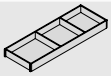	600	200	ZC7S600RH2		

Κάθετο διαχωριστικό με σφιγκτήρα

	Ύψος (mm)	Πλάτος (mm)	E01S	E02G	N01T
	50	100	ZC7Q010SH		
	50	200	ZC7Q020SH		
	50	242	ZC7Q0U0SH		

Πλαίσιο για καλάθια

Σχεδιασμός από χάλυβα

- Κομψός, λεπτός σχεδιασμός
- Μπορεί να τοποθετηθεί όπως επιθυμείτε και προσφέρει ασφαλές κράτημα
- Ρυθμιζόμενα κάθετα διαχωριστικά που μπορούν να προσαρμοστούν στα είδη που θέλετε να αποθηκεύσετε, προσαρμογή χωρίς εργαλεία στο μοτίβο οπών
- Θήκη για μπαχαρικά διαθέσιμη προαιρετικά
- Κατάλληλο για καλάθι και εσωτερικό καλάθι MERIVOBOX, ύψος E
- Μπορεί να χρησιμοποιηθεί για ονομαστικό μήκος 270 έως 600 mm
- Ύψος πλαισίου 110 mm
- Υλικό: Ατσάλι, με ηλεκτροστατική βαφή πούδρας

Πληροφορίες παραγγελιών

Πλαίσιο για καλάθια

	Ονομαστικό μήκος (mm)	Πλάτος (mm)	SW-M	IG-M	OG-M
	270–600	242	ZC7F300RSU		
	400–600	218	ZC7F400RSP		

Προφίλ αντάπτορα για σύνδεση σε πλάτη μοριοσανίδας (προαιρετικό)

	Ύψος	Πλάτος (mm)	SW-M	IG-M	OG-M
	E	242	ZC7A0U0C		
	E	218	ZC7A0P0C		

Συνιστάται για ονομαστικό μήκος 350 mm

Κάθετο διαχωριστικό

	Ύψος (mm)	Πλάτος (mm)	SW-M	IG-M	OG-M
	110	242	ZC7Q0U0FS		
	110	218	ZC7Q0P0FS		

Πλαίσιο για καλάθια

Σχεδιασμός από ξύλο

- Κομψός, λεπτός σχεδιασμός
- Μπορεί να τοποθετηθεί όπως επιθυμείτε και προσφέρει ασφαλές κράτημα
- Ρυθμιζόμενα κάθετα διαχωριστικά που μπορούν να προσαρμοστούν στα είδη που θέλετε να αποθηκεύσετε, προσαρμογή χωρίς εργαλεία στο μοτίβο οπών
- Θήκη για μπαχαρικά διαθέσιμη προαιρετικά
- Κατάλληλο για καλάθι και εσωτερικό καλάθι MERIVOBOX, ύψος E
- Μπορεί να χρησιμοποιηθεί για ονομαστικό μήκος 270 έως 600 mm
- Ύψος πλαισίου 110 mm
- Υλικό: Απομίμηση ξύλου/ατσάλι

Πληροφορίες παραγγελιών

Πλαίσιο για καλάθια					
	Ονομαστικό μήκος (mm)	**Πλάτος (mm)**	E01S/SW-M	E02G/OG-M	N01T/CS-M
	270–600	242	**ZC7F300RHU**		
	400–600	218	**ZC7F400RHP**		

Κάθετο διαχωριστικό					
	Ύψος (mm)	**Πλάτος (mm)**	E01S	E02G	N01T
	110	242	**ZC7Q0U0FH**		
	110	218	**ZC7Q0P0FH**		

Κάθετη βέργα AMBIA-LINE

Σχεδιασμός από χάλυβα

- Κάθετη βέργα από αλουμίνιο για κόψιμο στο σωστό μέγεθος
- Μπορεί να τοποθετηθεί όπως επιθυμείτε και προσφέρει ασφαλές κράτημα
- Κατάλληλο για καλάθι και εσωτερικό καλάθι MERIVOBOX, ύψος E

Πληροφορίες παραγγελιών

Κάθετη βέργα για κόψιμο στο σωστό μέγεθος				
	Μήκος (mm)	SW-M	IG-M	OG-M
	1059	**ZR4.1059U**		
	Κατάλληλο για πλάτος κουτιού KB έως 1200 mm			
Για κόψιμο στο σωστό μέγεθος				
Κοπή:	Εσωτερικό πλάτος κουτιού LW - 111 mm			

Σύνδεσμοι				
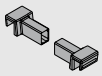		SW-M	IG-M	OG-M
	Βέργα, βέργα με στοιχείο σχεδιασμού, BOXCAP, πλαϊνό συρταριού E	**ZC4U10E0**		
	Στοιχείο σχεδιασμού BOXCOVER	**ZC4U11E0**		

Οριζόντιο διαχωριστικό				
	Μήκος (mm)	SW-M	IG-M	OG-M
	84	**ZC4U10F0**		

Μπουκαλοθήκη

Σχεδιασμός από χάλυβα

- Μπουκαλοθήκη για συνδυασμό με πλαίσιο συρταριού, για ονομαστικό μήκος 450 mm και άνω, σχεδιασμός από χάλυβα
- Μπορεί να τοποθετηθεί όπως επιθυμείτε και προσφέρει ασφαλές κράτημα
- Κατάλληλο για καλάθι MERIVOBOX, ύψος E
- Ύψος εγκατάστασης 140 mm (πλαίσιο συρταριού με μπουκαλοθήκη)
- Υλικό: Ατσάλι, με ηλεκτροστατική βαφή πούδρας

Πληροφορίες παραγγελιών

Μπουκαλοθήκη

	Ονομαστικό μήκος (mm)	Πλάτος (mm)	SW-M	IG-M	OG-M
	από 450	100	ZC7B0100S		
	450 και άνω	200	ZC7B0200S		

Δεν είναι κατάλληλο για εσωτερικά καλάθια.

Στενό πλαίσιο συρταριού

	Ονομαστικό μήκος (mm)	Πλάτος (mm)	SW-M	IG-M	OG-M
	450	100	ZC7S450RS1		
	500	100	ZC7S500RS1		
	550	100	ZC7S550RS1		
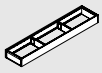	600	100	ZC7S600RS1		

Φαρδύ πλαίσιο συρταριού

	Ονομαστικό μήκος (mm)	Πλάτος (mm)	SW-M	IG-M	OG-M
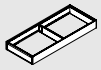	450	200	ZC7S450RS2		
	500	200	ZC7S500RS2		
	550	200	ZC7S550RS2		
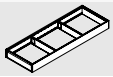	600	200	ZC7S600RS2		

Αξεσουάρ κουζίνας

Τα ελκυστικά αξεσουάρ κουζίνας AMBIA-LINE συνδυάζουν κομψό σχεδιασμό με μεγάλη λειτουργικότητα. Με τις μαχαιροθήκες, τις πιατοθήκες και τις θήκες για μπαχαρικά και μεμβράνη/αλουμινόχαρτο μπορείτε να διατηρείτε την κουζίνα σας τακτοποιημένη. Τα πάντα δουλεύουν ρολόι αφού έχετε μεγάλη ορατότητα στα σκεύη μέσα στο καλάθι και τα πάντα είναι άμεσα προσβάσιμα.

Αξεσουάρ κουζίνας

Συναρμολόγηση, ρύθμιση και αφαίρεση

www.blum.com/ambialine-accessories

Πληροφορίες παραγγελιών

Μαχαιροθήκη			
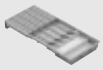	**Μήκος (mm)**	**Πλάτος (mm)**	OG-M
	409	187	**ZC7M0200**
Για 9 μαχαίρια			
Για συρτάρι ύψους M και K			
Ονομαστικό μήκος 450 mm και άνω			

Θήκη για αλουμινόχαρτο/μεμβράνη			
	Μήκος (mm)	**Πλάτος (mm)**	
	409	187	OG-M
	Διπλή θήκη, πλαστική μεμβράνη και αλουμινόχαρτο, με μεμβράνη/αλουμινόχαρτο		**ZC7C0000**
	Διπλή θήκη, πλαστική μεμβράνη και αλουμινόχαρτο, χωρίς μεμβράνη/αλουμινόχαρτο		**ZC7C0001**
Για συρτάρι ύψους M και K			
Ονομαστικό μήκος 450 mm και άνω			

Θήκη για μπαχαρικά			
	Μήκος (mm)	**Πλάτος (mm)**	OG-M
	356	205	**ZC7G0P0I**
Για καλάθι, ύψος E			

Πιατοθήκη			
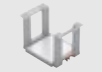	**Πιάτο Ø (mm)**	**Ύψος ειδών προς αποθήκευση**	OG-M
	186–322	Μέχρι 12 πιάτα	**ZC7T0350**
Για καλάθι, ύψος E			

Look for our FSC™-certified products

FSC
www.fsc.org
FSC™ C115115

Διανέμεται δωρεάν.
Τα δικαιώματα δημιουργού όλου του περιεχομένου ανήκουν στη Blum.
Υπόκειται σε τεχνικές τροποποιήσεις και αλλαγές χωρίς προειδοποίηση.
IDNR: 000.000.0 · EP-530/3 EL-GR/11.23

BLUM HELLAS SA
19ο χλμ ΛΕΩΦΟΡΟΥ ΠΑΙΑΝΙΑΣ - ΜΑΡΚΟΠΟΥΛΟΥ
ΘΕΣΗ ΠΟΥΣΙ - ΧΑΤΖΗ
19002 ΠΑΙΑΝΙΑ ΑΤΤΙΚΗΣ
ΕΛΛΑΔΑ
Τηλέφωνο: +30 210 27 51 131
Fax: +30 210 27 51 777
E-Mail: info.gr@blum.com
www.blum.com

Julius Blum GmbH
Κατασκευαστές υλικών επιπλοποιίας
Tel.: +43 5578 705-0
Fax: +43 5578 705-44
E-mail: info@blum.com
www.blum.com

Οι τοποθεσίες μας στην Αυστρία, στην Πολωνία και στην Κίνα φέρουν τις πιστοποιήσεις που αναφέρονται παρακάτω.
Η τοποθεσία μας στις ΗΠΑ είναι πιστοποιημένη κατά ISO 9001.
Η τοποθεσία μας στη Βραζιλία είναι πιστοποιημένη κατά ISO 9001, ISO 14001 και ISO 45001.

ISO 9001 Certified Quality System
ISO 14001 Certified Environmental System
ISO 50001 Certified Energy System

blum®