SERVO-DRIVE
by Blum

BLUMOTION
by Blum

SERVO-DRIVE uno

Instrukcja montażu

www.blum.com

Spis treści

Zastosowanie instrukcji montażu 3
Zastosowanie zgodne z przeznaczeniem 3
Bezpieczeństwo 4
Zmiany w budowie i części zamienne 6
Utylizacja 6
Odstęp bezpieczeństwa dla zasilacza Blum z wtyczką 7
Usuwanie usterek 7

Grafika poglądowa 8
Działanie 8
Montaż 9
Regulacja 9
Dystans Blum 10
Grafika podglądowa – okablowanie 10
Montaż zasilacza Blum z wtyczką 10
Plan okablowania 10

Uruchomienie 12
Montaż zaślepki 16
Włącznik SERVO-DRIVE – wymiana baterii 16

Demontaż 17

Zastosowanie instrukcji montażu

Przed uruchomieniem SERVO-DRIVE należy przeczytać instrukcję montażu, jak również wskazówki
bezpieczeństwa!
Zalecamy korzystanie z grafiki poglądowej dla ułatwienia identyfikacji opisanych części.
Instrukcja montażu dotyczy elektrycznego wspomagania ruchu SERVO-DRIVE do AVENTOS HF, AVENTOS HS, AVENTOS HL i AVENTOS HK.
W prezentacjach jako przykład został przedstawiony AVENTOS HF.
Etapy montażu podnośników AVENTOS HF, HS, HL i HK bez SERVO-DRIVE znajdują się w specjalnych instrukcjach montażu na temat AVENTOS.

Zastosowanie zgodne z przeznaczeniem

SERVO-DRIVE wspomaga otwieranie oraz zamykanie frontów górnych i może być stosowane tylko przy zachowaniu następujących warunków:

- W suchych, zamkniętych pomieszczeniach.
- W połączeniu z systemem podnośników AVENTOS firmy Julius Blum GmbH w zakresie dopu-szczanych danych technicznych.
- W połączeniu z zasilaczem Blum z wtyczką.

WSKAZÓWKA

➢ Długość przewodu wynosi 2 metry i nie może zostać przekroczona.

Bezpieczeństwo

SERVO-DRIVE odpowiada obecnie obowiązującym wymogom bezpieczeństwa.
Mimo to, istnieje pewne ryzyko w przypadku nieprzestrzegania tej instrukcji montażu. Prosimy zrozumieć, że firma Julius Blum GmbH nie ponosi żadnej odpowiedzialności lub nie uznaje roszczeń z tytułu szkód i szkód następczych, które powstały w wyniku nieprzestrzegania instrukcji montażu.

- Podczas montażu SERVO-DRIVE należy przestrzegać krajowych norm. Dotyczy to szczególnie bezpieczeństwa ruchomych części i elektrycznego okablowania.
- Tylko wykwalifikowany specjalista może montować i wymieniać komponenty Blum, zmieniać pozycję zasilacza Blum z wtyczką lub wszelkiego okablowania.
- Urządzenie można podłączyć do prądu sieciowego, którego napięcie, rodzaj i częstotliwość odpowiadają oznaczeniom na tabliczce znamionowej (patrz zasilacz Blum z wtyczką).
- Gniazdko elektryczne musi być łatwo dostępne.

- Należy zachować podane w instrukcji montażu odległości bezpieczeństwa od zasilacza Blum z wtyczką.
- Należy przy tym zwrócić uwagę, żeby do zasilacza Blum z wtyczką i do jednostki napędu nie wnikała wilgoć.
- Przed każdą naprawą lub pracami konserwacyjnymi należy ustawić przełącznik, do którego podłączony jest zasilacz Blum z wtyczką, w pozycji wyłączonej lub wyciągnąć wtyczkę sieciową.
- Jednostkę napędu, zasilacz Blum z wtyczką i włącznik SERVO--DRIVE należy czyścić przy pomocy tylko lekko wilgotnej ściereczki, ponieważ wnikająca wilgoć i agresywne środki czyszczące mogą uszkodzić elektronikę.
- Podczas ruchu otwierania i zamykania nie należy sięgać do obszaru podnośnika.
- Zabrania się stosowania uszkodzonych części.
- Ostre krawędzie mogą prowadzić do uszkodzenia przewodu.
- Ani zasilacz Blum z wtyczką ani jakiekolwiek okablowanie nie może mieć styczności z ruchomymi elementami.
- Nigdy nie należy rozmontowywać jednostki napędu lub włącznika SERVO-DRIVE.
- Na jeden zasilacz Blum z wtyczką może przypadać tylko jedna jednostka napędu.

⚠ OSTRZEŻENIE

Zagrożenie życia przez porażenie prądem!

➢ Nigdy nie należy otwierać zasilacza Blum.

⚠ OSTRZEŻENIE

Niebezpieczeństwo zranienia przez gwałtownie unoszący się podnośnik teleskopowy!

Podczas demontażu frontu powstaje niebezpieczeństwo zranienia przez gwałtownie unoszący się podnośnik.

➢ Nie opuszczać podnośnika, lecz wypiąć.

➢ Dopóki fronty nie zostaną zamontowane, nie można podłączać zasilacza z wtyczką do sieci elektrycznej.

Znaki ostrzegawcze i symbole zagrożenia

⚠ **OSTRZEŻENIE**	OSTRZEŻENIE wskazuje na niebezpieczeństwo, które może prowadzić do śmierci lub poważnych urazów, w przypadku, gdy zasady nie będą przestrzegane.
WSKAZÓWKA	Znak WSKAZÓWKA zawiera uwagę, której należy przestrzegać.

Zmiany w budowie i części zamienne

Zmiany w budowie i części zamienne nie dopuszczone przez producenta mają wpływ na bezpieczeństwo oraz działanie SERVO-DRIVE i dlatego są niedozwolone.

- Należy stosować tylko oryginalne części zamienne Julius Blum GmbH.
- Do zasilacza Blum z wtyczką nie można podłączać żadnych innych urządzeń niż przewidziane do tego elementy Blum.
- Nie można przedłużać przewodu zasilacza z wtyczką do jednostki napędu.

Utylizacja

- Wszystkie elektroniczne komponenty SERVO-DRIVE, łącznie z baterią, należy utylizować w osobnym pojemniku na urządzenia elektryczne i elektroniczne zgodnie z lokalnymi przepisami.

Odstęp bezpieczeństwa dla zasilacza Blum z wtyczką

WSKAZÓWKA

Dla odpowiedniej cyrkulacji powietrza należy zachować bezpieczną odległość 30 mm, w przeciwnym razie grozi to przegrzaniem zasilacza Blum z wtyczką.

➢ Bezpieczny odstęp jest uwzględniony w wymiarach rysunku.

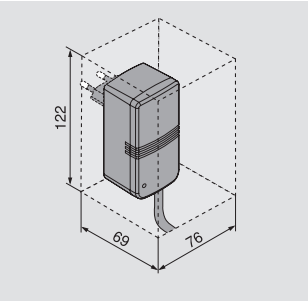

Usuwanie usterek

Informacje na temat usuwania usterek znajdą Państwo na:
www.blum.com/sd/troubleshooting

Grafika poglądowa

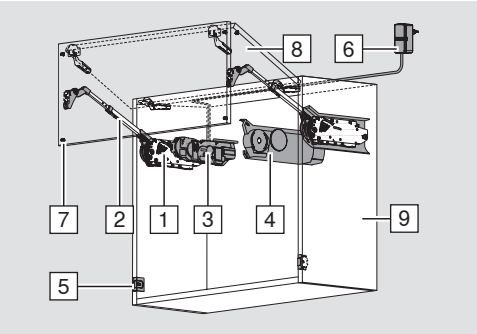

1 Siłownik
2 Podnośnik teleskopowy lub pakiet podnośnika
3 Jednostka napędu z wskaźnikiem LED
4 Zaślepka
5 Włącznik ze wskaźnikiem baterii
6 Zasilacz Blum z wtyczką ze wskaźnikiem LED
7 Dystans Blum
8 Front
9 Korpus

Funkcja

Elektryczne wspomaganie ruchu

Włącznik SERVO-DRIVE uruchamia automatyczne otwieranie i zamykanie frontów z systemem SERVO-DRIVE do AVENTOS.

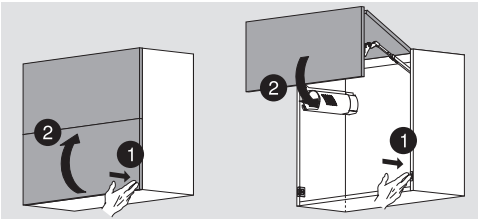

Naciśnij front

➢ front otwiera się automatycznie

Naciśnij włącznik SERVO-DRIVE

➢ front zamyka się automatycznie

Obsługa manualna

Front może być otwierany lub zamykany manualnie bez ograniczeń, bez obawy, że SERVO-DRIVE do AVENTOS zostanie w ten sposób uszkodzone.

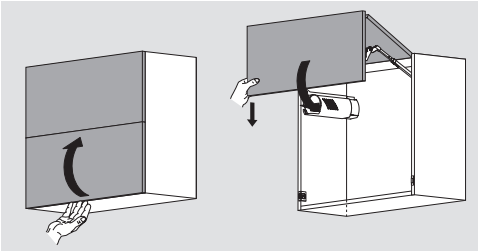

➢ Manualne otwieranie frontu przez jego uniesienie

➢ Manualne zamykanie frontu przez pociągnięcie na dół

SERVO-DRIVE do AVENTOS

Montaż kabla zasilającego i złącza pinowego

AVENTOS HF / HS / HL / HK

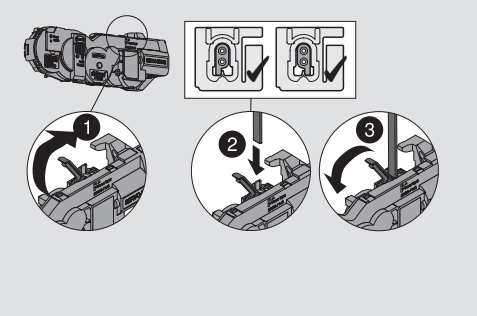

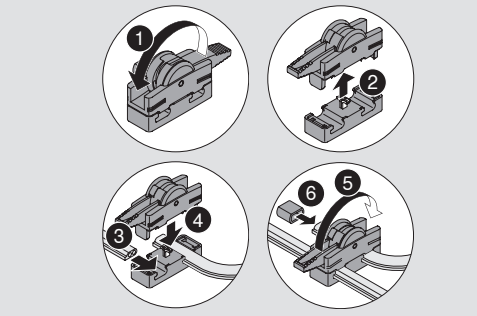

Regulacja jednostki napędu

AVENTOS HF / HS / HL

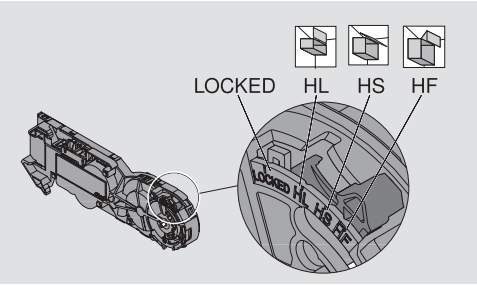

AVENTOS HK

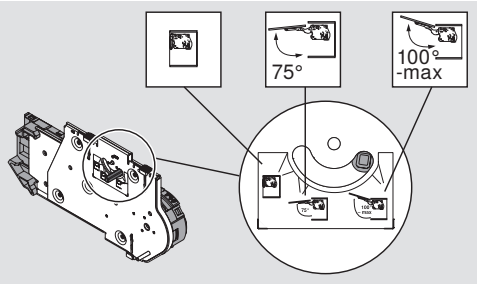

Montaż jednostki napędu

WSKAZÓWKA

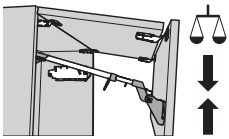

- ➢ Przed montażem SERVO-DRIVE do AVENTOS siłowniki muszą być tak ustawione, żeby fronty pozostawały otwarte na różnych wysokościach.
- ➢ Podczas montażu jednostki napędu podnośniki muszą być całkowicie uniesione.
- ➢ Ogranicznik kąta otwarcia można zamontować dopiero po montażu jednostki napędu, a przed rozruchem testowym.

AVENTOS HF / HS / HL

WSKAZÓWKA

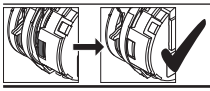

➢ Blokada jednostki napędu jest możliwa dopiero wtedy, kiedy w okienku kontrolnym nie jest już widoczny pomarańczowy suwak.

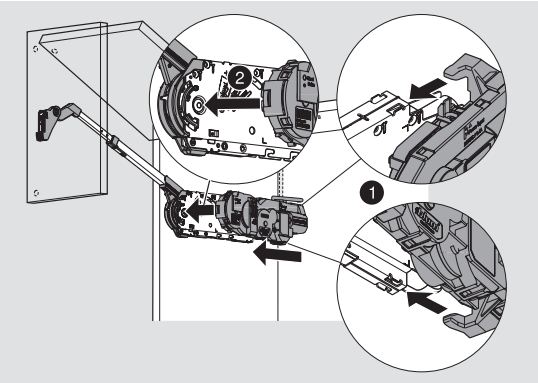

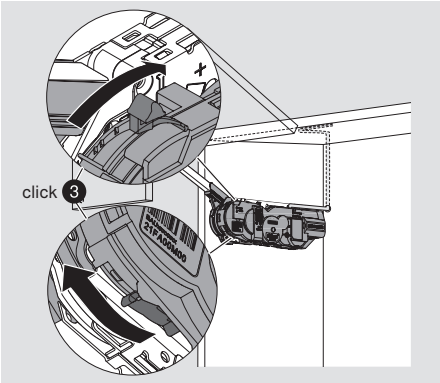

AVENTOS HK

WSKAZÓWKA

Blokada jednostki napędu jest możliwa dopiero wtedy, gdy jednostka napędu jest całkowicie nałożona na siłownik.

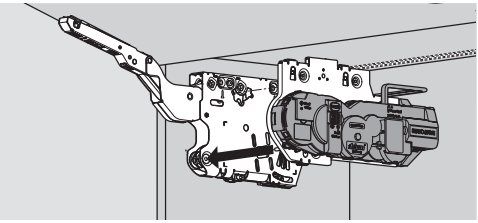

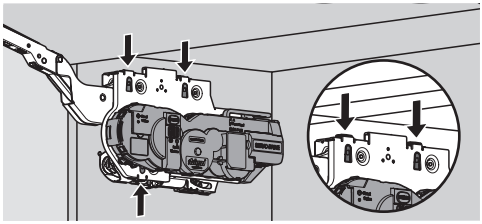

Montaż włącznika SERVO-DRIVE

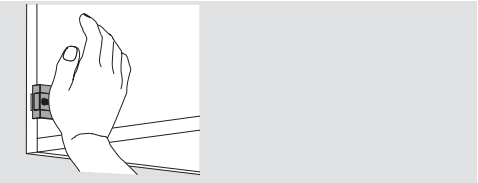

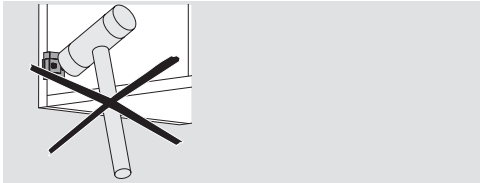

Dystans Blum

WSKAZÓWKA

➢ Nie wklejać dystansu Blum

Montaż we froncie

Ramki aluminiowe: Montaż w boku korpusu

Grafika poglądowa – okablowanie

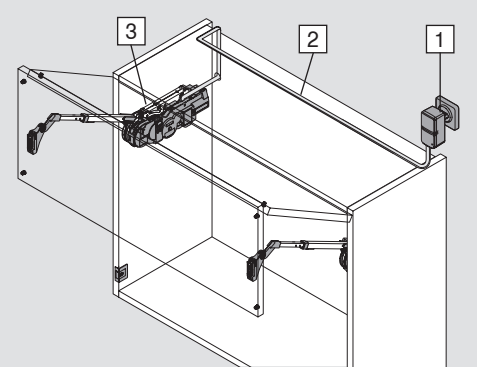

1 Zasilacz Blum z wtyczką ze wskaźnikiem LED

2 Kabel zasilający

3 Jednostka napędu

Plan okablowania

WSKAZÓWKA

➢ Do jednego zasilacza z wtyczką może być podłączona tylko jedna jednostka napędu!

➢ Długość przewodu wynosi 2 metry i nie może zostać przekroczona.

SERVO-DRIVE do AVENTOS

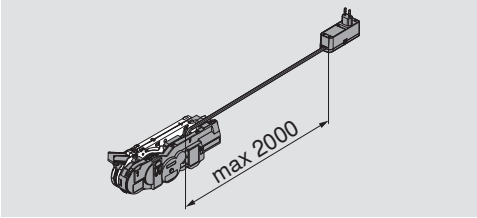

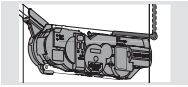

Okablowanie prowadzone z tyłu

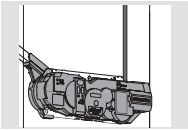

Okablowanie prowadzone górą

Uruchomienie

Obsługa | Świeci nieprzerwanie | Miga

A Aktywacja włącznika SERVO-DRIVE

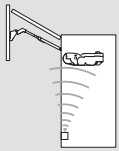

Ustawienie połączenia radiowego między włącznikiem SERVO-DRIVE a jednostką napędu.
Włącznik SERVO-DRIVE można przyporządkować tylko do jednej jednostki napędu!

1

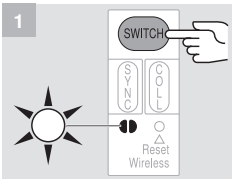

Nacisnąć przycisk <SWITCH>,

aż wskaźnik LED zamiga na zielono.

2

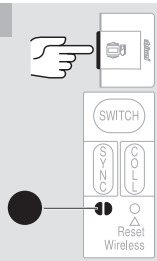

Nacisnąć włącznik SERVO-DRIVE,

aż wskaźnik LED będzie bez przerwy świecił się na zielono.

3

Procedurę **A 1–2** powtórzyć w odniesieniu do wszystkich włączników SERVO-DRIVE w korpusie.

Obsługa ● Świeci nieprzerwanie Miga

B Przeprowadzanie rozruchu testowego

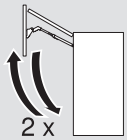

Podczas rozruchu testowego jednostka napędu rozpoznaje wymagane parametry.

1

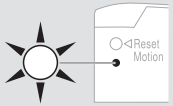

Wymagany jest rozruch testowy: Wskaźnik LED miga

2

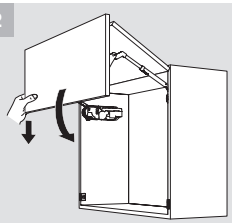

Zamknąć front ręcznie

3

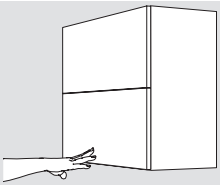

Nacisnąć front: Rozruch testowy uruchamia się automatycznie

4

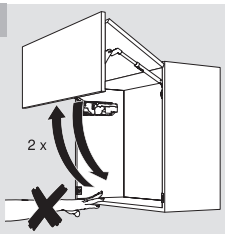

Front otwiera się i zamyka automatycznie 2 razy: W żadnym wypadku nie można przerywać lub zatrzymywać tego procesu.

WSKAZÓWKA

W przypadku przerwania cofnąć rozruch testowy → patrz Reset Motion **E 1**. Ponownie przeprowadzić rozruch testowy.

Obsługa ● Świeci nieprzerwanie Miga

C Aktywacja synchronizacji

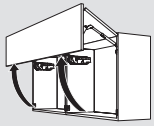

Można zsynchronizować ze sobą aż trzy jednostki, które będą poruszać się jednocześnie. Ta funkcja jest niezbędna przy kilku korpusach połączonych wspólnym frontem.

1

Aktywacja włącznika SERVO-DRIVE → patrz **A 1–3**.

2

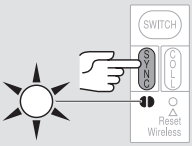

Nacisnąć przycisk <SYNC> pierwszej jednostki napędu,

aż wskaźnik LED zacznie migać na zielono.

3

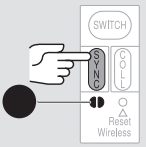

Nacisnąć przycisk <SYNC> drugiej jednostki napędu,

aż wskaźniki LED obydwu zsynchronizowanych jednostek napędu będą bez przerwy świeciły na zielono.

4

Procedurę **C 2–3** powtórzyć w odniesieniu do wszystkich pozostałych jednostek napędu.

5

Przeprowadzić rozruch testowy → patrz **B 1–4**.

WSKAZÓWKA

W przypadku błędnej aktywacji cofnąć funkcje na wszystkich jednostkach napędu → patrz Reset Wireless **F 1**.
Ponowna aktywacja włącznika SERVO-DRIVE, synchronizacji i rozruchu testowego → patrz **A 1–3**, **C 2–4** i **B 1–4**.

Obsługa ● Świeci nieprzerwanie Miga

D Aktywacja funkcji unikania kolizji

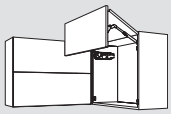

By uniknąć kolizji frontów, zostanie ze sobą powiązanych max. 6 jednostek napędu, tak by jednorazowo można było otworzyć tylko jeden front. Unoszenie frontu zostaje wstrzymane, dopóki połączony z nim front pozostaje otwarty.

1 Aktywacja włącznika SERVO-DRIVE → patrz **A 1–3**.

2

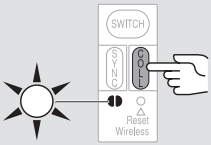

Nacisnąć przycisk <COLL> pierwszej jednostki napędu,

aż wskaźnik LED zacznie migać na zielono.

3

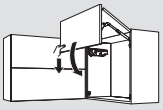

Zamknąć front ręcznie

4

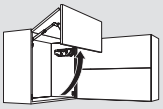

Otworzyć ręcznie drugi front

5

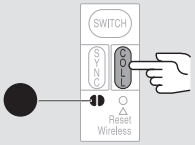

Nacisnąć przycisk <COLL> drugiej jednostki napędu,

aż wskaźniki LED obydwu jednostek napędu będą cały czas świeciły na zielono.

6 Procedurę **D 2–5** powtórzyć w odniesieniu do pozostałych korpusów.

7 Przeprowadzić rozruch testowy → patrz **B 1–4**.

WSKAZÓWKA

W przypadku błędnej aktywacji cofnąć funkcje na wszystkich jednostkach napędu → patrz Reset Wireless **F 1**.
Ponowna aktywacja włącznika SERVO-DRIVE, funkcji unikania kolizji i rozruchu testowego → patrz **A 1–3**, **D 2–6** i **B 1–4**.

E **Reset Motion**

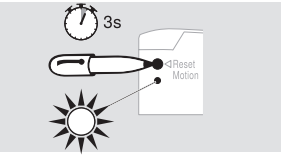

Cofa rozruch testowy i umożliwia jego wznowienie.

Przycisnąć długopisem przycisk <Reset Motion> (przynajmniej 3 sekundy), do momentu aż wskaźnik LED zacznie szybko migać.

F **Reset Wireless**

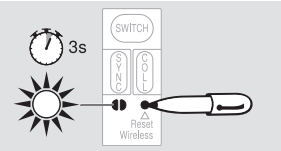

Dezaktywacja wszystkich funkcji: wszystkie aktywne włączniki SERVO-DRIVE obecnej jednostki napędu zostaną usunięte.

Przycisnąć długopisem przycisk <Reset Wireless> (przynajmniej 3 sekundy), do momentu aż wskaźnik LED nie zacznie szybko migać.

Montaż zaślepki

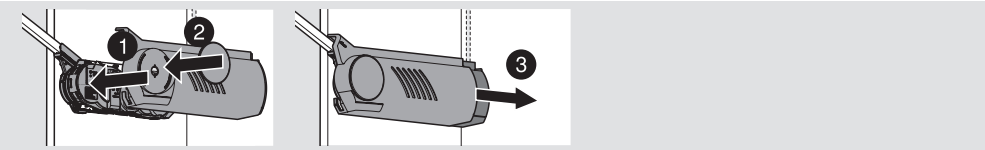

Włącznik SERVO-DRIVE – wymiana baterii

Jeśli moc baterii słabnie, wskaźnik baterii (LED) miga na czerwono

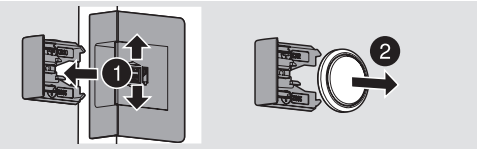

➢ Otworzyć włącznik SERVO-DRIVE i wyjąć baterię

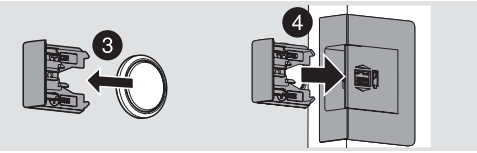

➢ Włożyć nową baterię (typ CR2032) i zamknąć włącznik SERVO-DRIVE – należy zwrócić uwagę na polaryzację

WSKAZÓWKA

➢ Baterii włącznika SERVO-DRIVE nie można ponownie ładować lub wrzucać do ognia.

SERVO-DRIVE do AVENTOS

⚠ OSTRZEŻENIE

Zagrożenie życia przez porażenie prądem!

➢ Przed każdą naprawą lub pracami konserwacyjnymi należy ustawić przełącznik, do którego podłączony jest zasilacz Blum z wtyczką, w pozycji wyłączonej lub wyciągnąć wtyczkę sieciową.

Demontaż

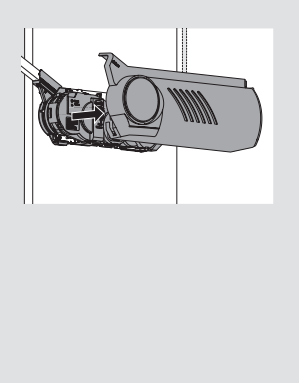

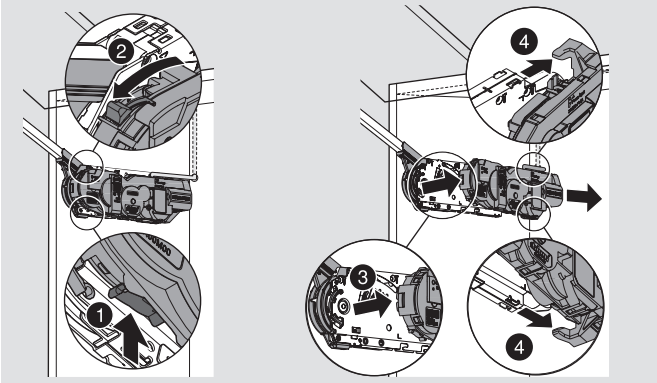

Kabel zasilający

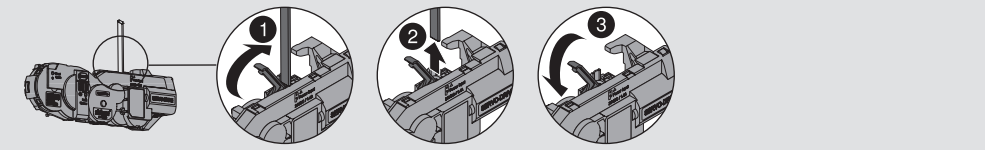

MA-707/1PL · 02.17 · © Copyright by Blum

Julius Blum GmbH
Beschlägefabrik
6973 Höchst, Austria
Tel.: +43 5578 705-0
Fax: +43 5578 705-44
E-Mail: info@blum.com
www.blum.com

ISO 9001 Certified Quality System
ISO 14001 Certified Environmental System
ISO 50001 Certified Energy System