Plano de ajuste
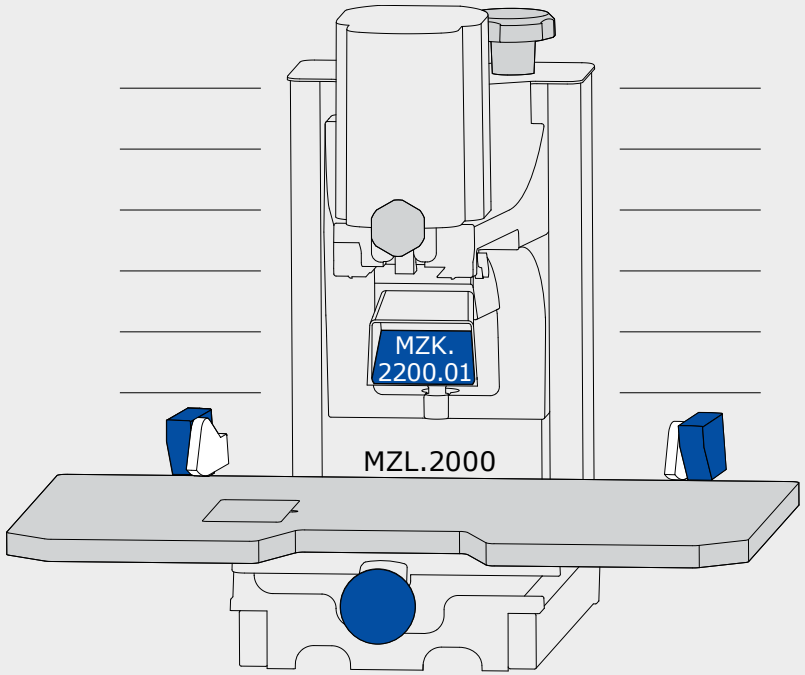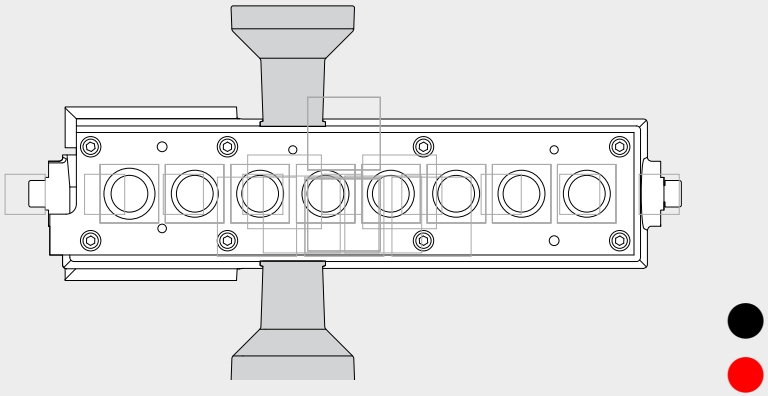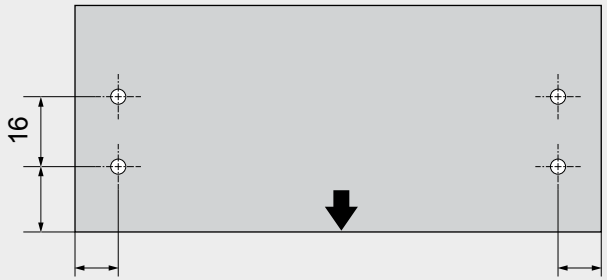
Frente
Taladrados de frente