# SERVO-DRIVE flex

Elektryczne otwieranie urządzeń chłodzących
i zmywarek do zabudowy, z frontami bez uchwytów

www.blum.com

blum®

# Jednolity design kuchni bez uchwytów

W kuchniach o purystycznym designie z frontami bez uchwytów również lodówki, zamrażarki i zmywarki do zabudowy znikają stylowo za frontami mebli. O ich lekkie otwieranie dba elektryczne wspomaganie otwierania SERVO-DRIVE flex.

**www.blum.com/sdflex**

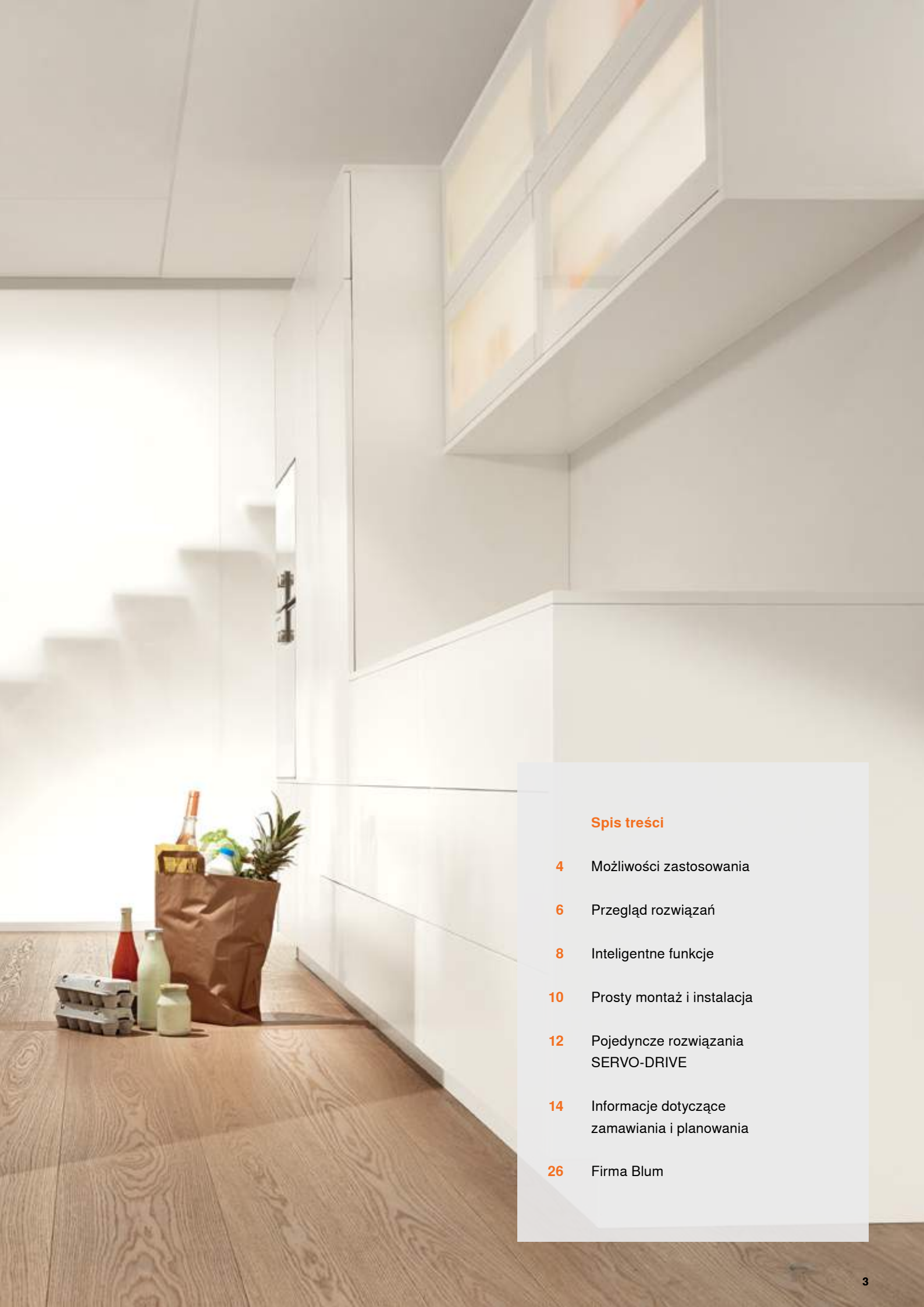

## Spis treści


4 Możliwości zastosowania

6 Przegląd rozwiązań

8 Inteligentne funkcje

10 Prosty montaż i instalacja

12 Pojedyncze rozwiązania SERVO-DRIVE

14 Informacje dotyczące zamawiania i planowania

26 Firma Blum

# Możliwości zastosowania

Montaż po lewej lub prawej stronie drzwi - niezależnie od tego, jaką techniką są mocowane. SERVO-DRIVE flex można zastosować do powszechnie używanych lodówek, lodówko-zamrażarek, zamrażarek i zmywarek.

# Przegląd rozwiązań

Elektryczne wspomaganie otwierania SERVO-DRIVE flex pozwala zrealizować różne sytuacje zabudowy. Jednostka napędu jest odpowiednia do różnych rozwiązań.

blum

Drzwi lodówko-zamrażarki będą wyposażone w osobne jednostki SERVO-DRIVE flex, by mogły być otwierane niezależnie.

Duże i ciężkie drzwi, np. zamrażarek, wymagają zastosowania dwóch zsynchronizowanych jednostek napędu, które otwierają się równocześnie i niezawodnie.

W przypadku lodówki opcjonalny włącznik powoduje zwiększenie obszaru uruchamiania na powierzchni frontu. Bez względu na to, w którym miejscu front zostanie naciśnięty, otwieranie jest zawsze komfortowe.

Gdy SERVO-DRIVE flex stosowane jest do zmywarek do zabudowy, jednostka napędu jest montowana na górze, po środku wnęki.

# Inteligentne funkcje

SERVO-DRIVE flex to dobrze przemyślane rozwiązanie, które spełnia wymagania wynikające z codziennego użytkowania kuchni. Jego inteligentne funkcje pozwalają prosto i komfortowo korzystać z urządzeń do zabudowy, z frontami bez uchwytów.

**Ochrona przed opieraniem**
SERVO-DRIVE flex rozróżnia krótkie naciśnięcie i długie opieranie się o front. Blokada (ochrona przed opieraniem) zabezpiecza przed niezamierzonym uruchomieniem wspomagania otwierania.

**System adaptacyjny**
SERVO-DRIVE flex dopasowuje się do właściwości drzwi. W ten sposób zawsze otwierają się one na tą samą szerokość.

**Mechanizm samozamykania**
Jeśli po uruchomieniu otwierania drzwi nie zostaną dalej otwarte, jednostka magnetyczna z powrotem zamknie front. Pozwala to mieć pewność, że drzwi nie pozostaną otwarte.

**Zabezpieczenie przed uruchomieniem**
Po otwarciu jednostka cofa się do obudowy. Obszar pracy użytkownika pozostaje wolny, ponieważ funkcja otwierania uruchamia się ponownie dopiero wtedy, gdy front przylega do korpusu.

# Prosty montaż i instalacja

Montaż SERVO-DRIVE flex jest szybki i komfortowy, wystarczy kilka chwil. Gdyby w przyszłości potrzebny był dostęp do jednostki napędu, blendę można po prostu zdjąć.

**Montaż mocowania**
Najpierw po lewej i prawej stronie wnęki przykręcone zostają mocowania.

**Zapinanie jednostki napędu**
W zależności od mocowania drzwi jednostka napędu jest zapinana na lewym lub prawym mocowaniu.

**Podłączenie prądu**
Okablowana jednostka SERVO-DRIVE flex zostaje podłączona do prądu.

**Montaż blendy**
Blenda jest wpinana bezpośrednio do mocowania za pomocą wcześniej zamontowanych uchwytów.

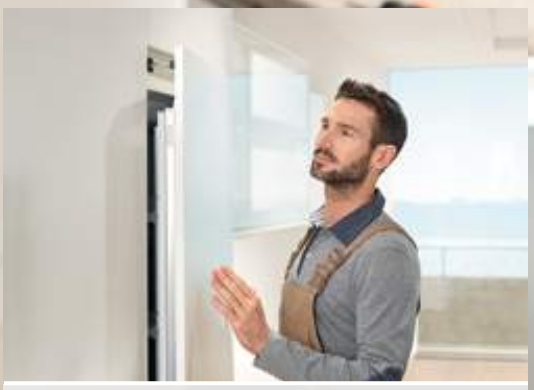

**Programowanie jednostki napędu**
Podczas rozruchu testowego jednostka napędu ustawia się stosownie do sytuacji zabudowy. SERVO-DRIVE flex jest teraz gotowe do działania.

Film o montażu
www.blum.com/sdflex_videos

# Inne pojedyncze rozwiązania SERVO-DRIVE

Oprócz SERVO-DRIVE flex dostępne są inne pojedyncze rozwiązania SERVO-DRIVE. Pozwala to wyposażyć w elektryczne wspomaganie również szufladę na sortowniki śmieci lub wybrany front w szafce górnej.

**www.blum.com/singleapplications**

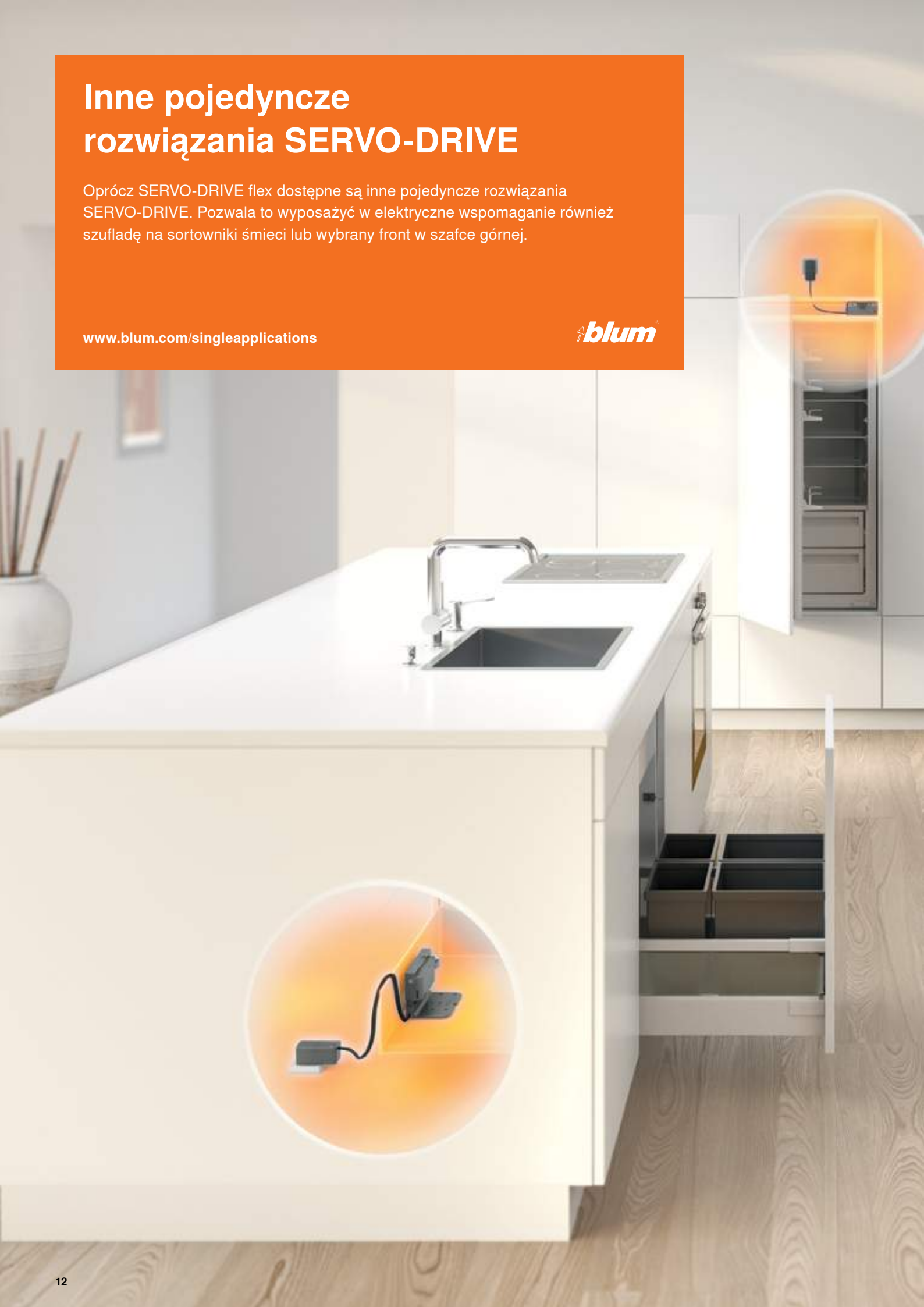

**SERVO-DRIVE uno do szuflady na sortowniki śmieci**
Krótkie naciśnięcie powierzchni frontu biodrem, kolanem lub stopą wystarczy, by szuflada otworzyła się automatycznie. SERVO-DRIVE uno do szuflady na sortowniki śmieci to komfortowe rozwiązanie do późniejszego zastosowania, które można z łatwością zamontować.

**SERVO-DRIVE uno do AVENTOS**
Gdy tylko jeden front górny ma być wyposażony w elektryczne wspomaganie otwierania, to SERVO-DRIVE uno do AVENTOS jest idealnym rozwiązaniem. Wybrany front otwiera się po delikatnym naciśnięciu jego powierzchni i zamyka się delikatnie i cicho dzięki BLUMOTION.

# SERVO-DRIVE flex

## Informacje dotyczące zamawiania

**Lodówka do NH 178 cm,**
**Zamrażarka do NH 158 cm**

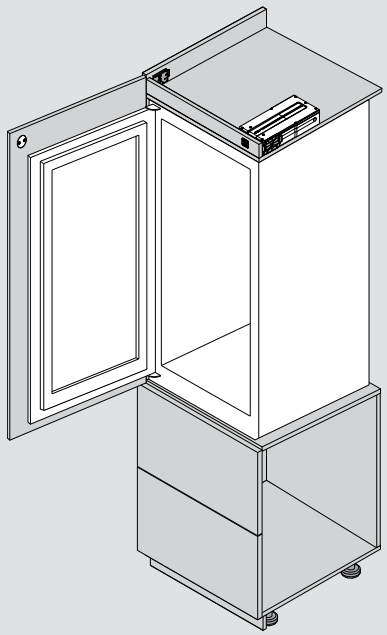

1x zestaw SERVO-DRIVE flex

**Zamrażarka ≥ NH 178**

2x zestaw SERVO-DRIVE flex

**Lodówko-zamrażarka**

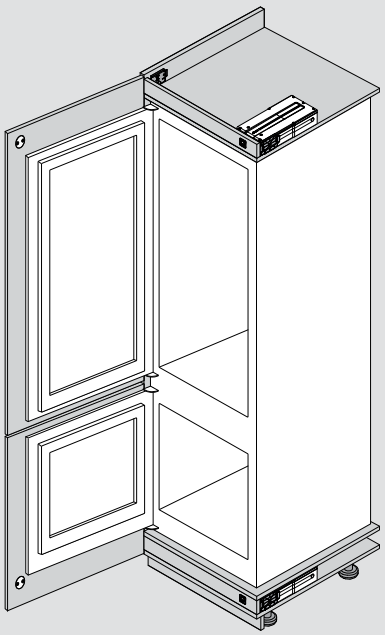

2x zestaw SERVO-DRIVE flex

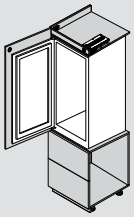

| | Zamówienie dla 1 jednostki | | |
|---|---|---|---|
| | Zestaw SERVO-DRIVE flex | 1x | Z10C500A |
| | Zasilacz sieciowy 16 W (patrz tabela strona 16) | 1x | Z10NA20(xy)F |

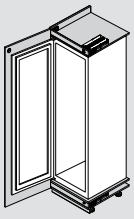

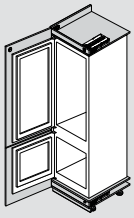

| | Zamówienie dla 2 jednostek | | |
|---|---|---|---|
| | Zestaw SERVO-DRIVE flex | 2x | Z10C500A |
| | Zasilacz Blum 72 W (do zastosowania przy więcej niż 1 jednostce, patrz tabela strona 16) | 1x | Z10NE020x |
| | Przewód sieciowy | | Z10M200x |
| | Uchwyt zasilacza - montaż do dna korpusu | 1x | Z10NG000 |
| | Alternatywnie: uchwyt zasilacza – montaż do ściany | 1x | Z10NG120 |
| | Kabel synchronizacji 300 cm, R7035 jasnoszary (tylko przy zamrażarkach o wysokości od 178 cm) | | Z10K300A |
| | Złącze pinowe (1x), Końcówka ochronna przewodu (2x) | | Z10V100E.01 |
| | Czarny przewód zasilający do przycięcia | | Z10K300A |
| | Uchwyt przewodu | | Z10K0009 |
| | Zalecane do lodówko-zamrażarki: | | |
| | Włącznik SERVO-DRIVE | | 21P5020 |
| | Odbiornik radiowy | | Z10C5007 |

# Informacje dotyczące zamawiania

## Zmywarka do naczyń

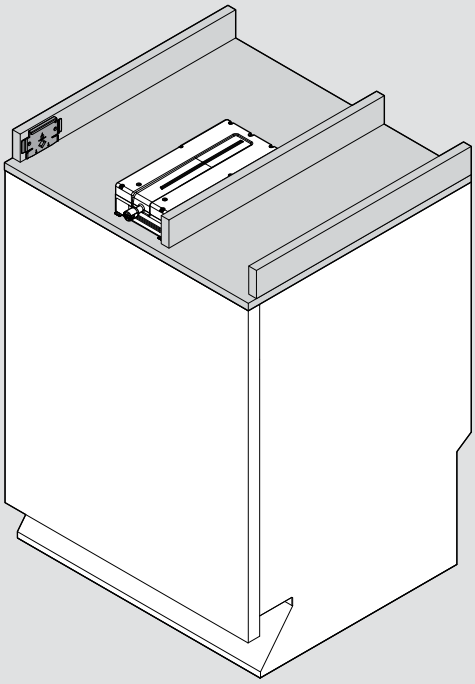

| | Zamówienie dla zmywarki | | |
|---|---|---|---|
| 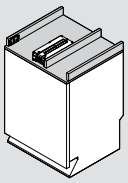 | | | |
| | Zestaw jednostki napędu SERVO-DRIVE flex | 1 x | Z10C500A |
| | Zasilacz sieciowy 16 W (patrz tabela strona 16) | 1 x | Z10NA20(xy)F |
| | Dodatkowe mocowanie do zastosowania dla zmywarek | 1 x | Z10C5005 |
| | | | |
| | | | |
| | | | |

| | |
|---|---|
| **NH** | Wysokość wnęki |
| **BS** | Grubość frontu |
| **SWD** | Grubość boku korpusu |

| | |
|---|---|
| **APL-UK** | Dolna krawędź blatu roboczego |
| **APÜ** | Wysunięcie blatu |
| | |

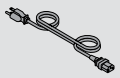

| Przewód sieciowy | | |
|---|---|---|
| Kraje | | |
| Przewód sieciowy Europa | 10 szt. | Z10M200E |
| Przewód sieciowy CH | 10 szt. | Z10M200C |
| Przewód sieciowy US, CA | 10 szt. | Z10M200U |
| Przewód sieciowy JP | 10 szt. | Z10M200J |
| Przewód sieciowy BR | 10 szt. | ☎ Z10M200S.01 |
| Przewód sieciowy UK | 10 szt. | Z10M200B |
| Przewód sieciowy DK | 10 szt. | Z10M200D |
| Przewód sieciowy IL | 10 szt. | Z10M200I |
| Przewód sieciowy AU | 10 szt. | Z10M200K |
| Przewód sieciowy CN | 10 szt. | Z10M200N |
| Przewód sieciowy AR | 10 szt. | Z10M200A |
| Przewód sieciowy IN | 10 szt. | ☎ Z10M200H |
| Przewód sieciowy CL | 10 szt. | Z10M200L |
| Przewód sieciowy TW | 10 szt. | Z10M200T |
| Przewód sieciowy RPA | 10 szt. | Z10M200Z |
| Przewód sieciowy Europa bez wtyczki | 10 szt. | Z10M200E.OS |

| Zasilacz Blum | | |
|---|---|---|
| 72 W | 10 szt. | |
| Pakiety językowe<br>Instrukcja montażu i obsługi | | |
| A DE, EN, FR, IT, NL | | Z10NE020A |
| B DA, EN, FI, NO, SV | | Z10NE020B |
| C EL, EN, HR, SL, SR, TR | | Z10NE020C |
| D EN, ES, FR, IT, PT | | Z10NE020D |
| E CS, HU, SK, PL | | Z10NE020E |
| F BG, ET, LT, LV, RO, RU | | Z10NE020F |
| G EN, ES, FR, (US, CA) | | Z10NE020G |
| H EN, ZH | | Z10NE020H |
| Do kabla zasilającego stosować tylko 1 zasilacz Blum! | | |

**Zasilacz sieciowy Blum 16W**

**łącznie z przewodem sieciowym (1120 mm)**

**Adapter (x)***

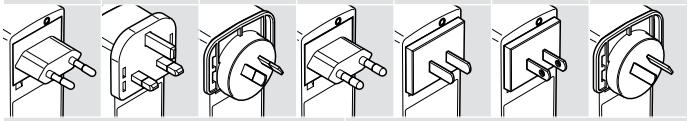


| Pakiet językowy (y) | | | |
|---|---|---|---|
| A | DE, EN, FR, IT, NL | E | CS, HU, PL, SK |
| B | DA, EN, FI, NO, SV | F | BG, ET, LT, LV, RO, RU |
| C | EL, EN, HR, SL, SR, TR | G | EN, ES, FR |
| D | EN, ES, FR, IT, PT | H | EN, ZH |

| | Nr art. |
|---|---|
| Zmienny | Z10NA20(xy)F |

* Niedozwolony do wielu jednostek napędu!

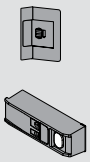

| W opcji akcesoria do lodówek i zamrażarek pozwalające na powiększenie obszaru aktywacji | |
|---|---|
| Włącznik SERVO-DRIVE | 21P5020 |
| Odbiornik radiowy | Z10C5007 |

# Planowanie i montaż w przypadku lodówki i zamrażarki

## Przygotowanie / Wiercenie

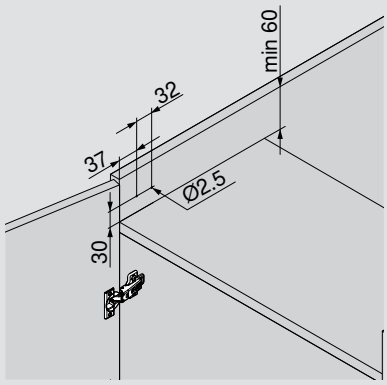


Wiercenie pod mocowanie

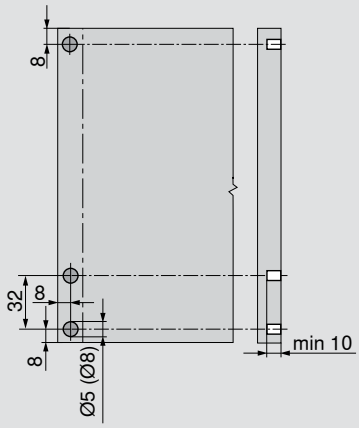


Wiercenie pod odbojnik frontu

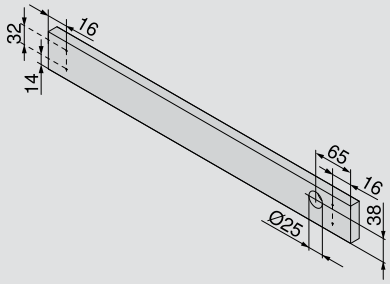


Nawierty w blendzie

## Montaż za pomocą matrycy montażowej

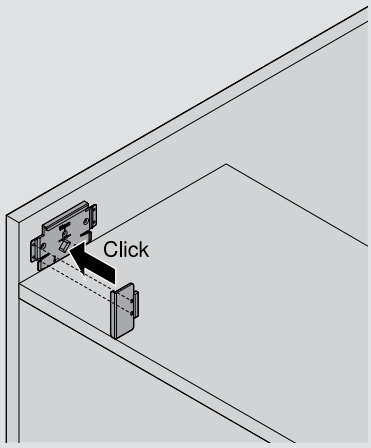


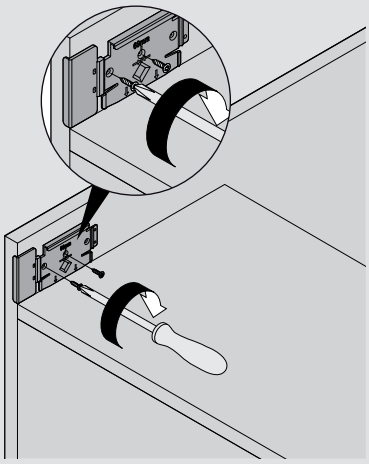

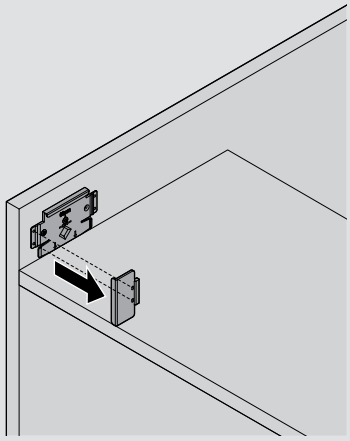

## Montaż jednostki napędu

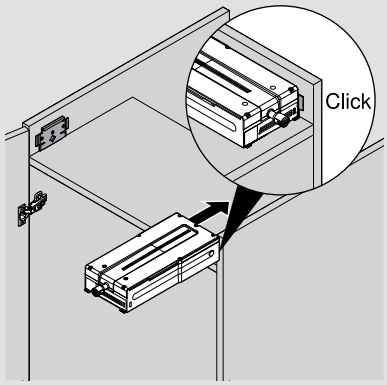


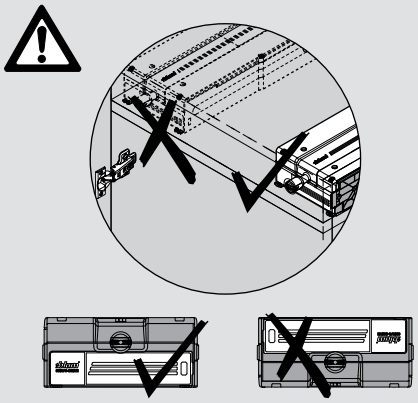

Ważna wskazówka!

## Zabezpieczenie transportowe

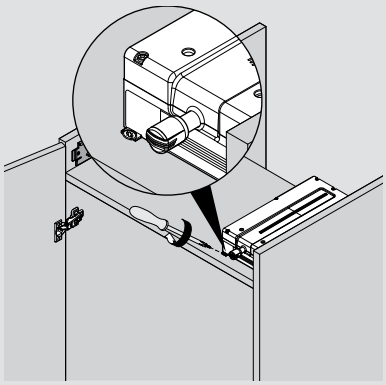

# Montaż w przypadku lodówek i zamrażarek

## Montaż blendy

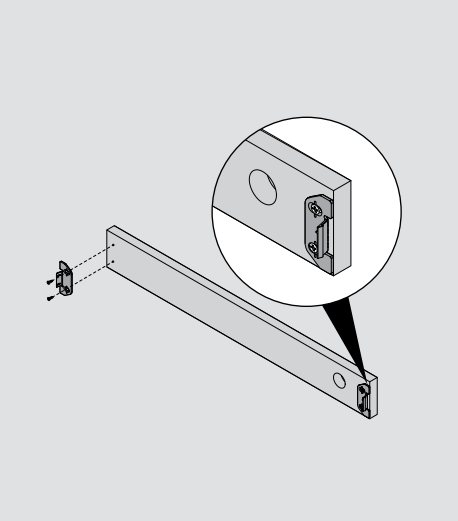

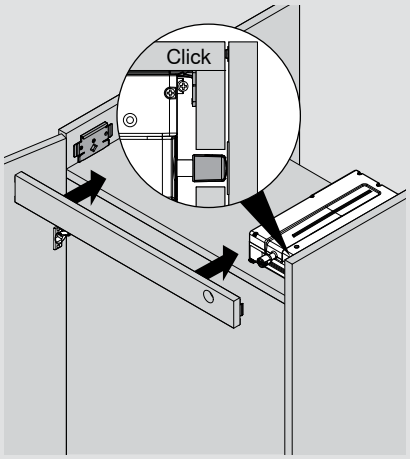


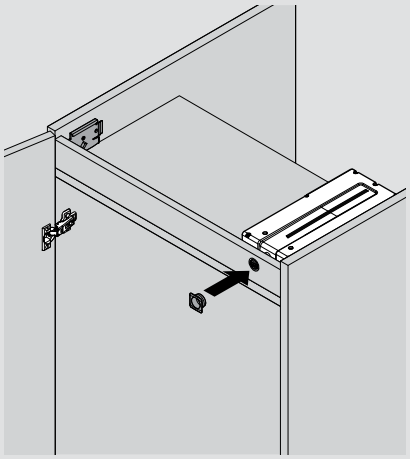

## Montaż płytki magnetycznej

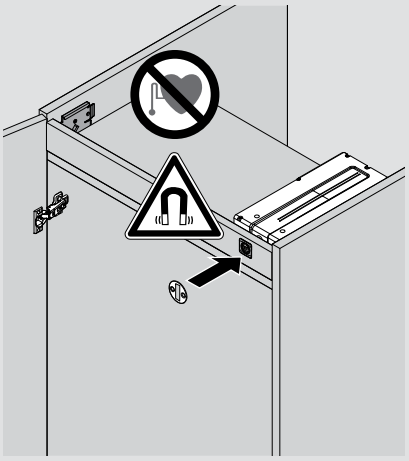

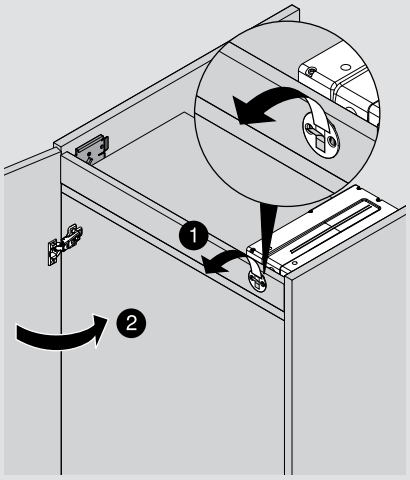


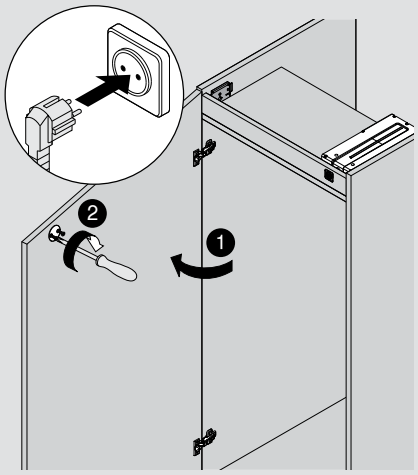


## Montaż odbojnika

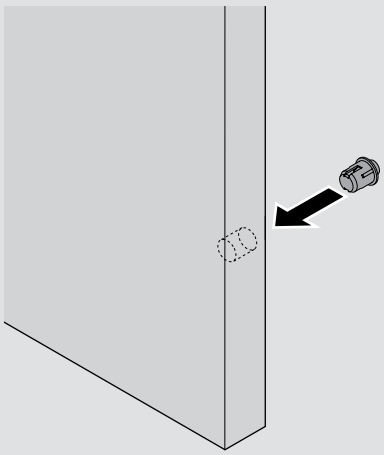

## Regulacja szczeliny frontu

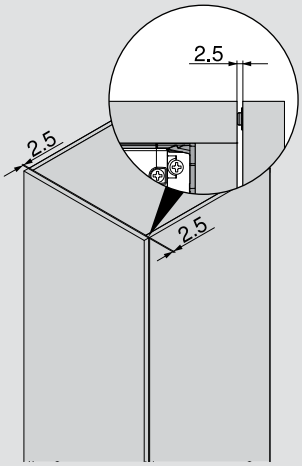


## Rozruch testowy podczas uruchomienia

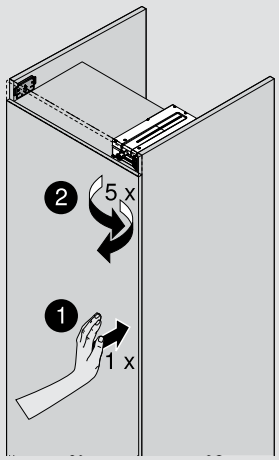

# Demontaż w przypadku lodówek i zamrażarek

## Reset jednostki SERVO-DRIVE

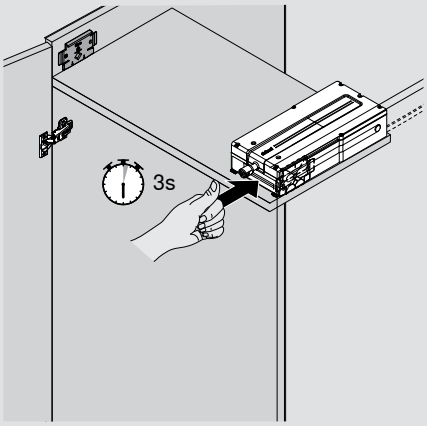


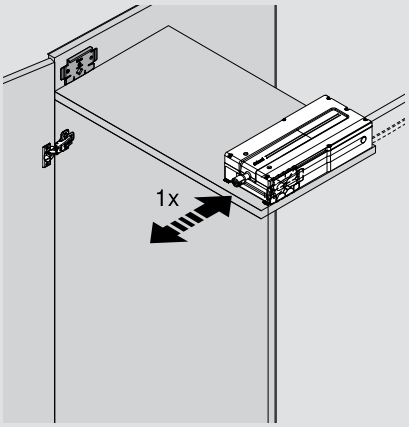


## Demontaż

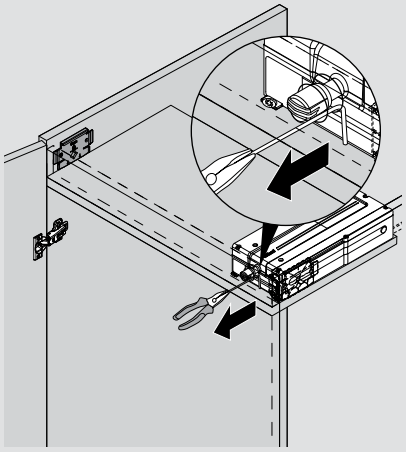

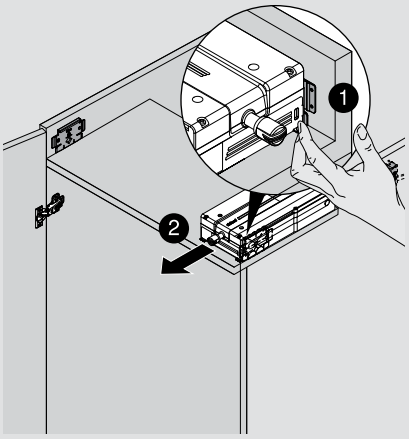

# Montaż włącznika (opcja)

## Zalecane zastosowanie włącznika

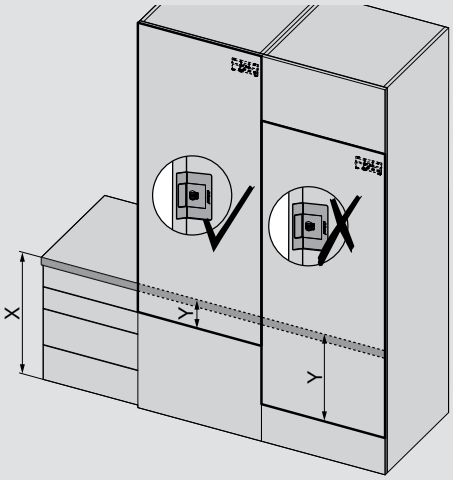


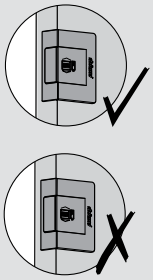

y ≤ 200 mm

y > 200 mm

x = Wysokość blatu roboczego

## Montaż włącznika

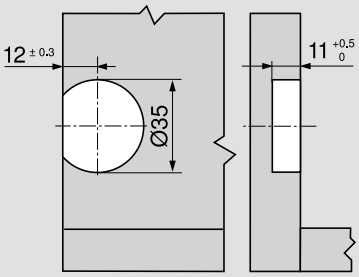


## Montaż odbiornika radiowego

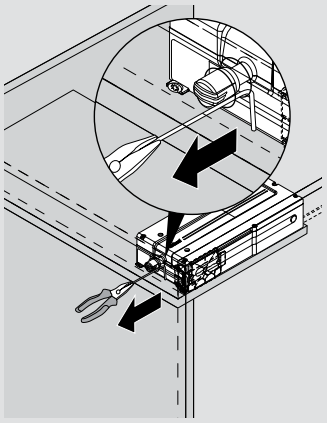

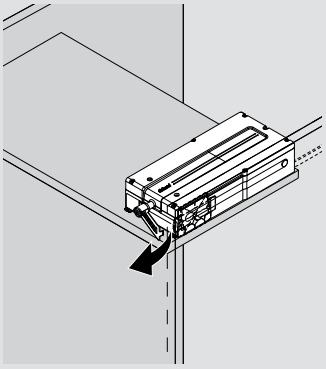

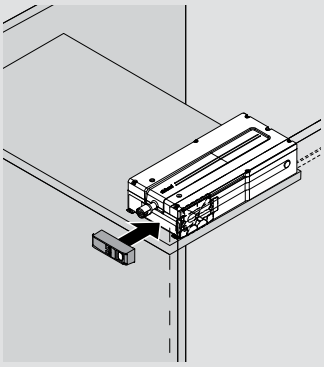

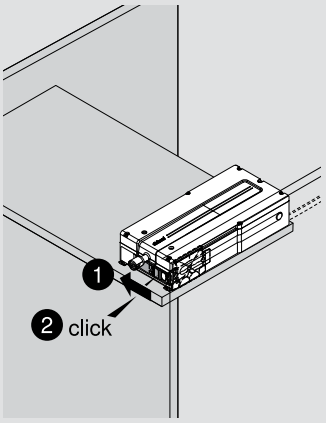


## Aktywacja włącznika

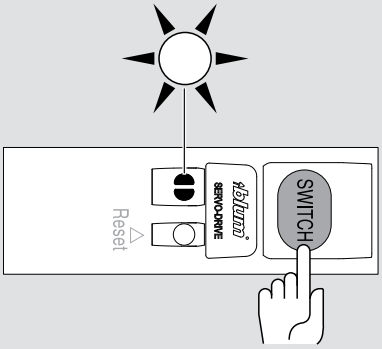


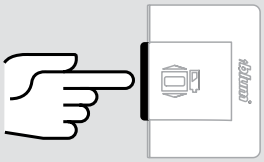


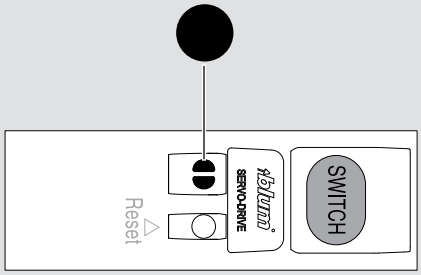

# Warianty zabudowy

## Wymiar szczeliny dostępu

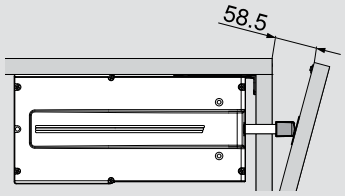


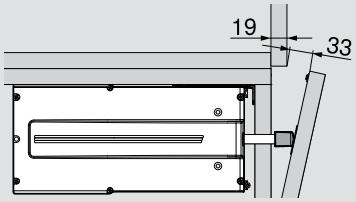


## Sytuacje zabudowy (wymagana liczba jednostek SERVO-DRIVE flex odpowiednio do danego rozwiązania)

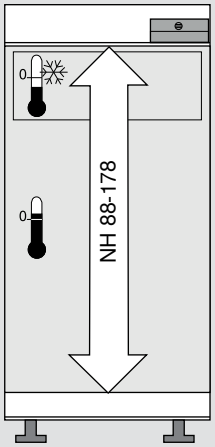


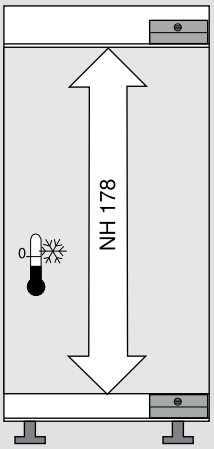


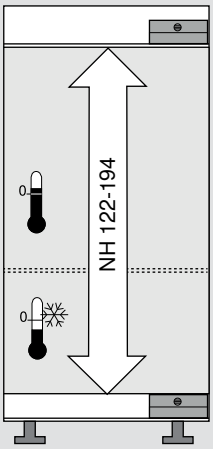


## Wskazówka ogólna

Gdy drzwi urządzenia są przez dłuższy czas otwarte, na przykład podczas rozkładania zakupów, po zamknięciu w lodówce lub zamrażarce może utworzyć się próżnia. Możliwy skutek: przez kilka sekund nie będzie można otworzyć drzwi urządzenia. Zazwyczaj próżnia znika w krótkim czasie i otwieranie znów działa zupełnie normalnie.

# Planowanie i montaż w przypadku zmywarki

## Przygotowanie / Wiercenie

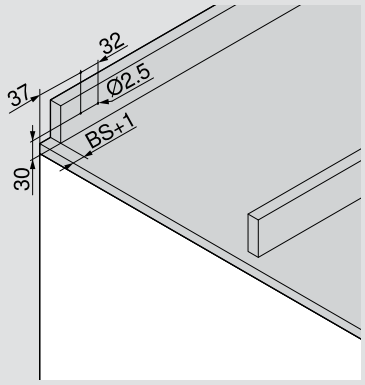


Wiercenie pod mocowanie

BS 16-19 mm

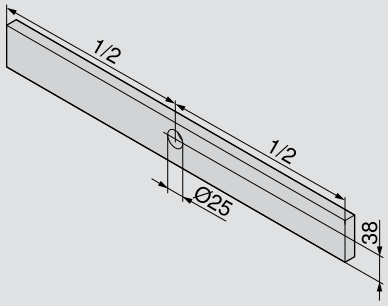


Nawierty w blendzie

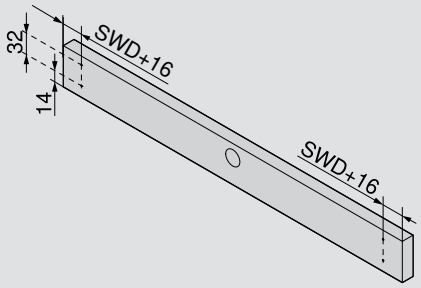


## Planowanie jednostki napędu

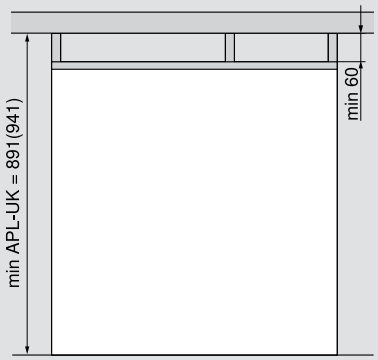


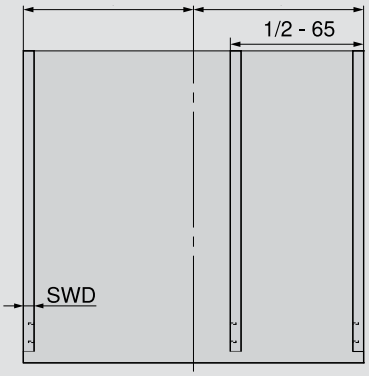


## Dostęp przy wysunięciu blatu

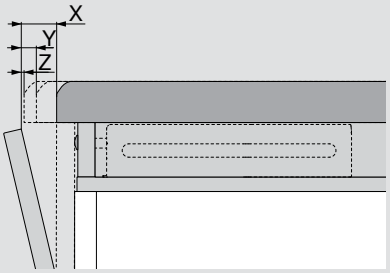


| | | | |
|---|---|---|---|
| **X** | 30 mm | APÜ | 0 mm |
| **Y** | 10 mm | APÜ | 20 mm |
| **Z** | 0 mm | APÜ | 30 mm |

| | |
|---|---|
| **NH** | Wysokość wnęki |
| **BS** | Grubość frontu |
| **SWD** | Grubość boku korpusu |

| | |
|---|---|
| **APL-UK** | Dolna krawędź blatu roboczego |
| **APÜ** | Wysunięcie blatu |

# Montaż w przypadku zmywarki

## Montaż jednostki napędu

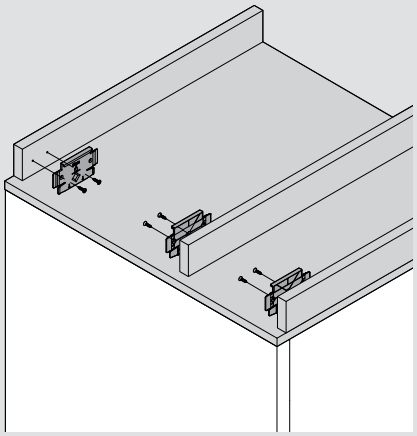

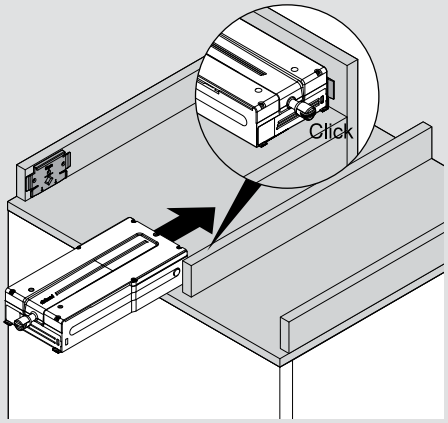


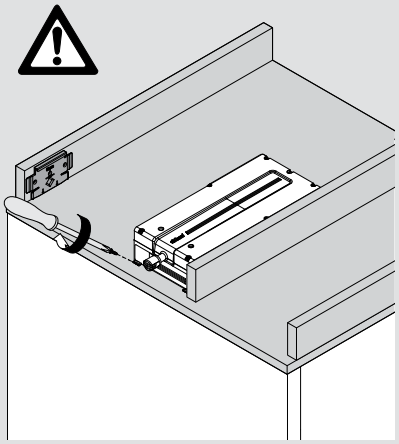

## Montaż blendy

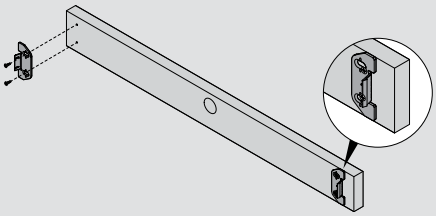

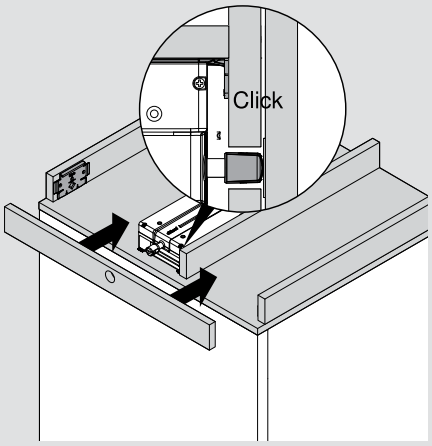


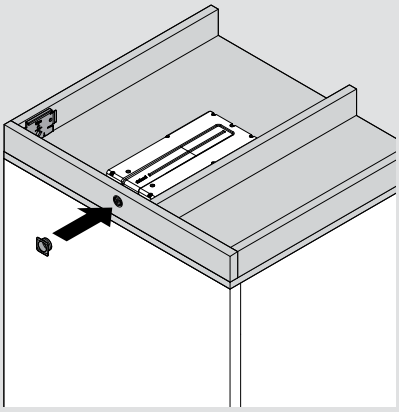

## Montaż płytki magnetycznej

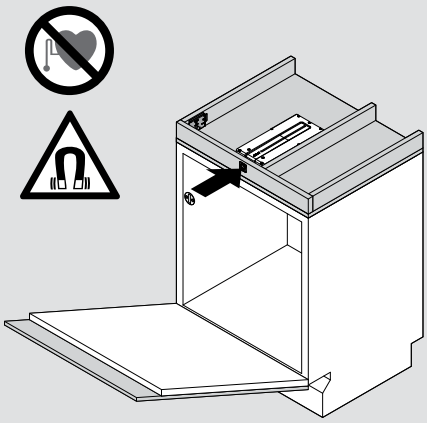

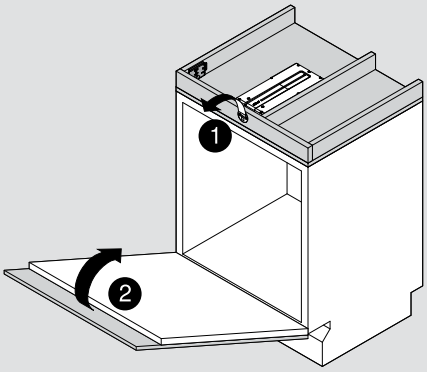


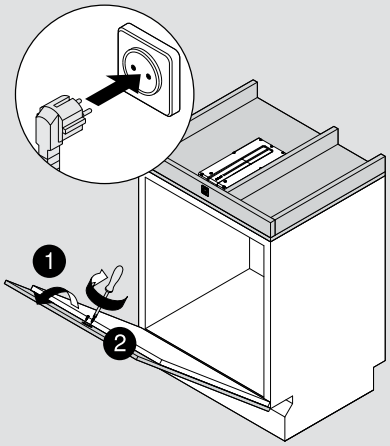

# Demontaż w przypadku zmywarki / Okablowanie

## Rozruch testowy

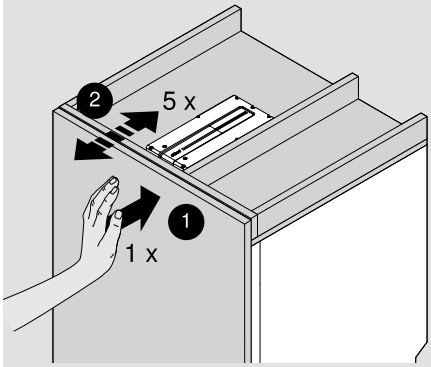


## Reset jednostki SERVO-DRIVE

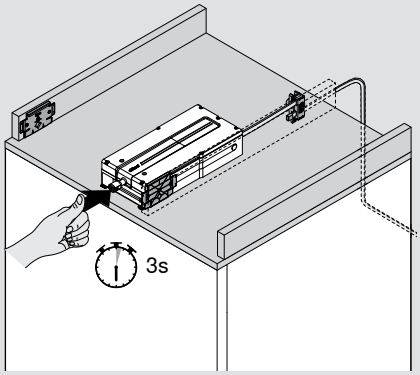


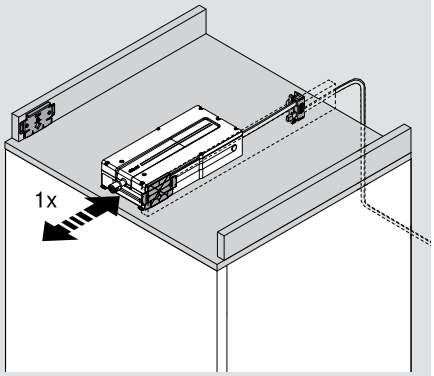


## Demontaż

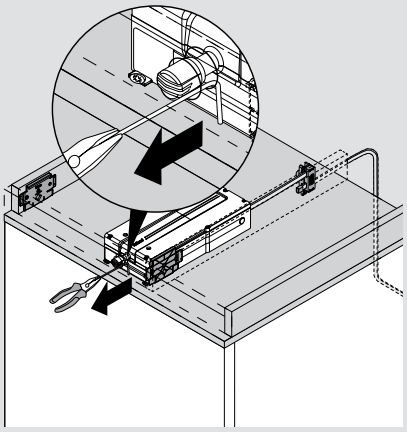

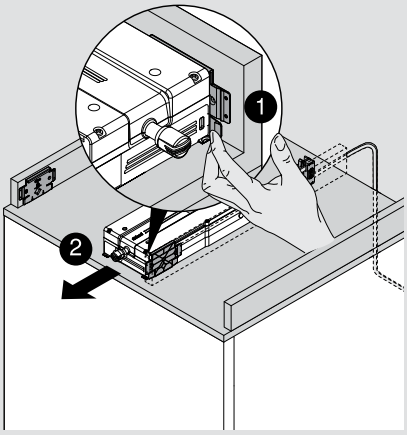


## Okablowanie / Wskazówka

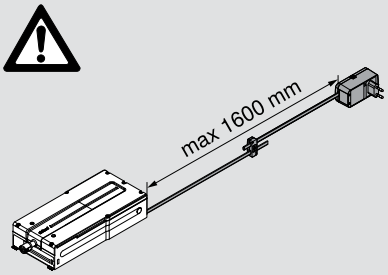


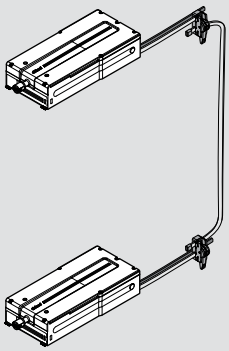

Czarny = Zasilanie
Jasnoszary R7035 = Komunikacja
(kabel synchronizacji)

# Montaż zasilacza

## Wymiary zabudowy + bezpieczna odległość dla uchwytu zasilacza

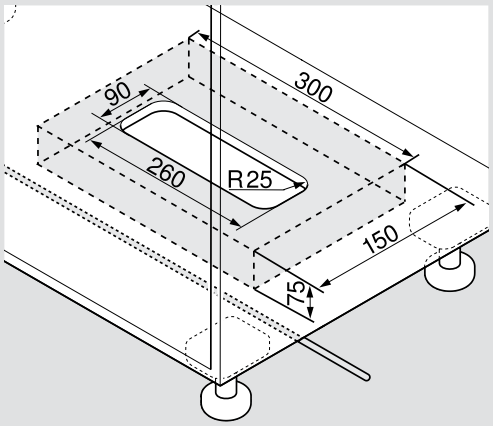


Montaż do dna

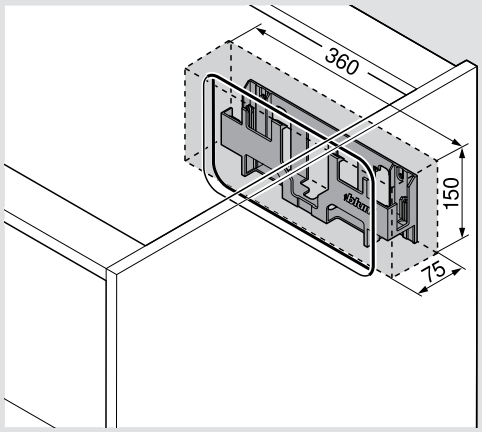


Montaż do ściany

Wskazówka:
Zachować 30 mm odstęp od dolnej krawędzi (montaż do dna) względnie krawędzi przedniej (montaż do ściany) i bocznych ścianek uchwytu zasilacza do sąsiednich elementów, jak również umożliwić cyrkulację powietrza, w przeciwnym razie grozi to przegrzaniem zasilacza.

## Obudowa zasilacza – montaż do dna

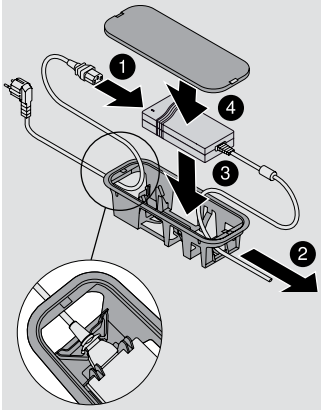


Blokada wyjęcia

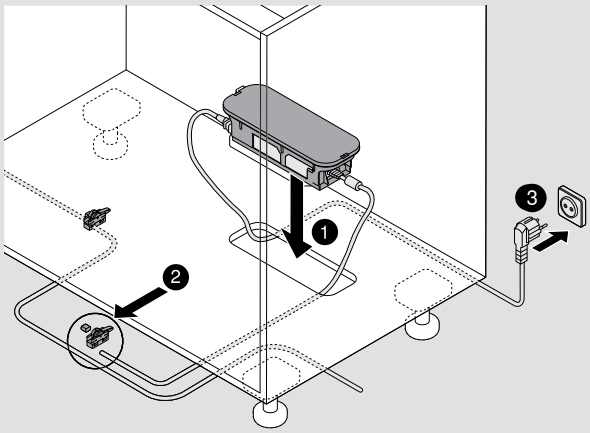


## Montaż złącz pinowych

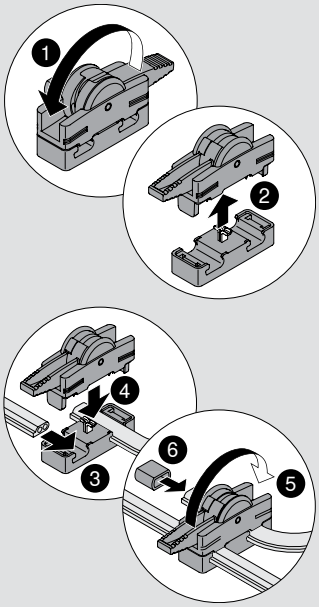


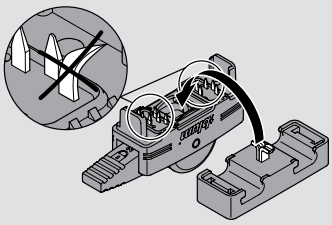

Nie uszkodzić wypustek!

## Uchwyt zasilacza – montaż do ściany

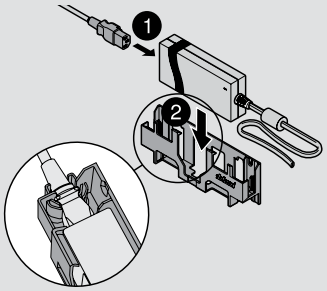


Blokada wyjęcia

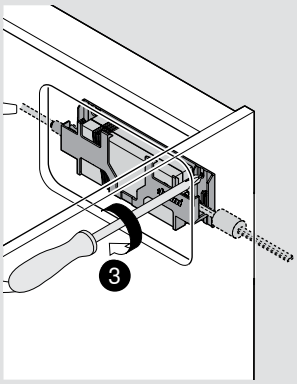


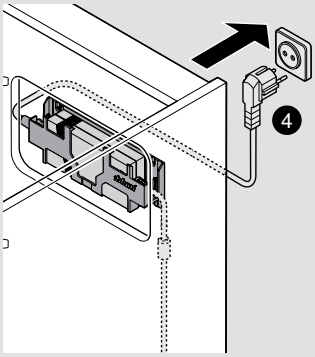

# Firma Blum

Firma Blum, którą Julius Blum założył ponad 60 lat temu, jest dzisiaj międzynarodowym, rodzinnym przedsiębiorstwem. Do strategicznych obszarów działania firmy należą systemy zawiasów, szuflad i podnośników do frontów górnych. W przypadku rozwoju wszystkich produktów centralny punkt stanowi dążenie do perfekcji ruchu.

## Blum w Austrii i na świecie

Blum posiada siedem zakładów w Austrii (Vorarlberg), a także miejsca produkcji w Polsce, USA i Brazylii oraz 27 spółek córek względnie przedstawicielstw. Przedsiębiorstwo zaopatruje ponad 100 rynków. Grupa Blum zatrudnia 6.400 pracowników, 4.800 z nich w Vorarlbergu.

## Globalne korzyści dla klientów

„Producent, sprzedawca, montażysta czy użytkownik kuchni – każdy powinien korzystać z zalet produktów Blum i czerpać z tego osobiste korzyści“, takie znaczenie ma filozofia globalnych korzyści Blum.

## Innowacje

Wspieranie klientów przy pomocy innowacyjnych rozwiązań i zapewnienie przedsiębiorstwu dobrych wyników w długim okresie, wymaga konsekwentnego inwestowania w badania i rozwój, zakłady i maszyny oraz kształcenie pracowników. Na całym świecie Blum posiada ponad 1.200 zarejestrowanych patentów i jest zaliczany do najbardziej innowacyjnych przedsiębiorstw w Austrii.

## Jakość

Kompleksowe podejście do kwestii jakościowych dotyczy nie tylko samych produktów. Również w zakresie usług czy w kontaktach z partnerami i klientami firma chciałaby sprostać tym samym wymaganiom jakościowym.

ISO 9001
Certified Quality System

## Środowisko naturalne

W firmie Blum wszyscy są przekonani, że ekologiczne postępowanie jest również ekonomiczne w długim okresie. Trwałość produktów jest przy tym tylko jednym z wielu ważnych aspektów. Dalszymi istotnymi elementami są: korzystanie z przyjaznych dla środowiska procesów, mądre wykorzystanie materiałów i rozsądne zarządzanie energią.

ISO 14001
Certified Environmental System

ISO 50001
Certified Energy System

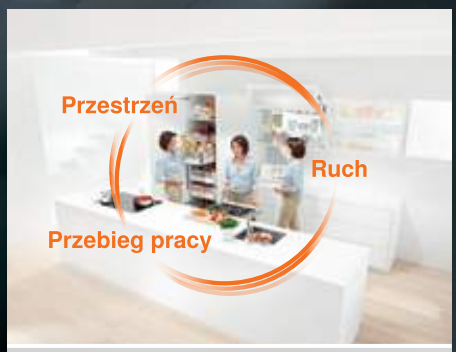


## DYNAMIC SPACE

Dobry przebieg pracy (Przebieg pracy), wystarczająca przestrzeń użytkowa (Przestrzeń) i wysoki komfort ruchu (Ruch) to ważne cechy praktycznej kuchni. Pomysły Blum dotyczące kuchni mają sprawić, by wnętrze mebli stało się funkcjonalne, komfortowe i ergonomiczne.

Wszystkie treści podlegają prawu autorskiemu Blum.
Zmiany techniczne i programowe zastrzeżone.
Wydrukowano w Austrii · IDNR: 000.000.0 · EP-257/2 PL-PL/05.15-1 **LIGHTHOUSE.de**

Blum Polska Sp. z o.o.
ul. Poznańska 16
62-020 Jasin k/Swarzędza
Tel.: +48 61 895 1900
Fax: +48 61 895 1901
E-mail: info.pl@blum.com
www.blum.pl

Julius Blum GmbH
Fabryka okuć
6973 Höchst, Austria
Tel.: +43 5578 705-0
Fax: +43 5578 705-44
E-mail: info@blum.com
www.blum.com

ISO 9001 Certified Quality System
ISO 14001 Certified Environmental System
ISO 50001 Certified Energy System

blum®