풀아웃 선반 잠금장치

풀아웃 선반을 위한 안정된 고정력

www.blum.com

MOVENTO 및 TANDEM 용 풀아웃 선반 잠금장치

삶의 질은 디자인을 비롯하여 편의성에 따라 결정됩니다. 따라서 실용적인 풀아웃 선반 잠금장치를 완전 인출식으로 개발했습니다. 기품 있고 공간을 절약하는 메커니즘은 개방형 풀아웃 선반을 제자리에 안전하게 고정합니다.

내용물

04 풀아웃 선반 잠금장치의 활용

08 사용 편리성

10 설치 편리성

12 주문 및 계획 정보

18 움직이는 아이디어

기계식 **부드러운 닫힘**

BLUMOTION
by Blum

모든 풀아웃 선반은 사용자가 아무리
세게 닫아도 부드럽고 쉽게 닫힙니다.

풀아웃 선반 잠금장치의 활용

부엌, 욕실, 거실 또는 다용도실 등 집 전체에서 풀아웃 선반을 편리하게 사용할 수 있으며 풀아웃 선반 잠금장치 덕분에 안전하게 열린 상태를 유지할 수 있습니다. 또한, 풀아웃 선반 잠금장치를 사용하여 물건을 둘 수 있는 추가 공간을 만들며 주방 용품과 가전 제품을 위한 견고한 작업대를 제공하고, 작업대가 더 이상 필요하지 않을 때는 캐비닛 안으로 빠르게 숨길 수 있습니다.

스마트한 활용으로 경험하는 더 편리한 생활

풀아웃 선반 잠금장치가 있는 풀아웃 선반은 욕실에 추가 공간을 제공합니다. 빨래 바구니를 세탁기 바로 앞에 둔다면 세탁물을 빠르게 넣고 뺄 수 있습니다. 개방형 선반은 필요할 때까지 제자리에 안전하게 고정되어 있습니다.

문서를 보관하는 추가 공간

홈 오피스에서는 단 1인치도 중요합니다. 사용하지 않는 책상을 추가로 끼워 넣는 것은 의미가 없는 일입니다. 바로 이러한 순간에 풀아웃 선반 잠금장치가 있는 풀아웃 선반이 유용합니다. 일하는 동안 참고해야 하는 문서를 두기에 적합합니다. 한 손으로 풀아웃 선반의 잠금을 해제하면 작업대가 가구 안으로 사라집니다. 사진과 같은 모습입니다.

기계식

열기 및 부드러운 닫힘

TIP-ON BLUMOTION
by Blum

더욱 편리해졌습니다. 앞판을 살짝 누르면 열립니다. 잠금장치를 풀고 풀아웃 선반을 살짝 밀어 닫습니다. 통합 BLUMOTION이 사용되어 부드럽고 쉽게 닫힙니다.

기계식

열기

TIP-ON
by Blum

눌러서 엽니다. 풀아웃 선반을 쉽게 당겨 원하는 위치에 놓을 수 있습니다. 눌러서 닫으며 부드러운 닫힘 기능이 없습니다.

Dieter Kienast
NEW TECHNOLOGIES
FREISTIL
ARRESTING DESIGN
HELLO ROBOT
M
A
D
C

손쉬운 사용 및 안정성

풀아웃 선반이 완전히 확장되어 제자리에 안전하게 고정되면 잠금장치가 양쪽에 단단히 맞물립니다. 동기 축 덕분에 한 손으로 쉽게 해제할 수 있습니다. 잠금을 해제하려면 레버를 들어 올리면 됩니다.

blum

설치 편리성

풀아웃 선반 잠금장치를 사용하여 풀아웃 선반을
몇 단계 만에 업그레이드할 수 있습니다.

잠금장치 및 동기화 봉

잠금장치에 동기화 봉을 연결합니다. 이는 풀아웃 선반과 수평을 이루어야 합니다.

하나로 통합된 피팅 및 템플릿

잠금장치 및 래칭 요소도 템플릿 역할을 수행합니다. 나사를 미리 정해진 고정 위치에 배치합니다. 칩보드 나사 또는 시스템 나사를 사용하여 래칭 요소를 고정할 수 있습니다.

주문 및 계획 정보

제품

설명

- 또는 베이스 고정 장치로 사용 불가능
- BLUMOTION(블루모션), TIP-ON BLUMOTION(팁온 블루모션) 및 TIP-ON(팁온)과 결합 가능
- 양면 잠금 메커니즘
- 안정된 고정력
- 동기화 덕분에 한 손으로 쉽게 풀아웃 선반 잠금장치를 해제할 수 있습니다
- 쉬운 설치 - 피팅이 템플릿 역할을 수행합니다
- 러너가 표준 피팅 위치에 부착되어 있음
- 최대 캐비닛 너비 1200mm

공간 요구 사항

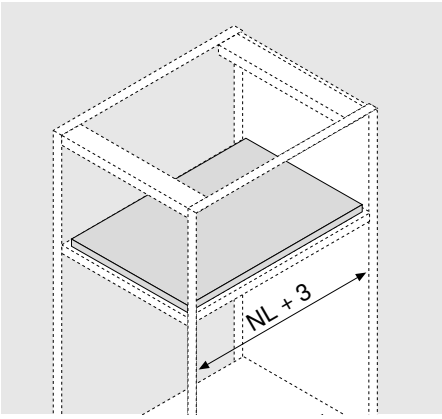

주문 정보

MOVENTO 및 TANDEM용 풀아웃 선반 잠금장치

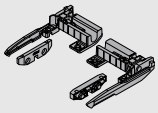

재질	나일론	
색상	오리온 그레이 매트	
구성: 잠금장치* 2개 래칭 요소 2개 설치 지침 1개		
		295H5700
칩보드 나사로 고정 Ø 3.5 x 15mm, 부품 번호 609.1500 또는 시스템 나사, 부품 번호 661.1450.HG		
* 칩보드 나사로만 고정 가능		

풀아웃 선반 잠금장치를 조립하는 동안 기울기 조절은 공장 초기 설정으로 두어야 합니다

풀아웃이 넓고 레일 길이가 짧은 사이드 스테빌라이저를 사용하는 것이 좋습니다. 이렇게 하면 잠금 장치의 맞물림이 향상됩니다.

TANDEM 19mm용 풀아웃 선반 잠금장치

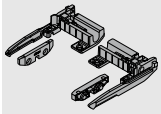

재질	나일론	
색상	오리온 그레이 매트	
구성: 잠금장치* 2개 래칭 요소 2개 설치 지침 1개		
		295F5700
칩보드 나사로 고정 Ø 3.5 x 15mm, 부품 번호 609.1500 또는 시스템 나사, 부품 번호 661.1450.HG		
* 칩보드 나사로만 고정 가능		

풀아웃 선반 잠금장치를 조립하는 동안 기울기 조절은 공장 초기 설정으로 두어야 합니다

풀아웃이 넓고 레일 길이가 짧은 사이드 스테빌라이저를 사용하는 것이 좋습니다. 이렇게 하면 잠금 장치의 맞물림이 향상됩니다.

동기 축

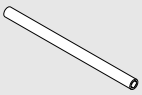

재질	알루미늄	
색상	내추럴	
크기에 맞게 절단		**ZST.1089W**
	옵션	**ZST.1160W**
MOVENTO 및 TANDEM 절단 크기: LW - 87 ± 1mm		
TANDEM 19mm 절단 크기: LW - 94 ± 1mm		
동기화 덕분에 한 손으로 쉽게 풀아웃 선반 잠금장치를 해제할 수 있습니다		

완전 인출용 측면 안정화 세트

레일 길이 NL mm	
최대 410	**ZST.410TV**
최대 600	**ZST.600TV**
최대 750	**ZST.750TV**
캐비닛 너비 최대 KB 1400mm에 적합한 크기로 절단	
절단: 내부 캐비닛 폭 LW – 254mm 레일 길이 NL + 12mm	
풀아웃이 넓고 레일 길이가 짧은 사이드 스테빌라이저를 사용하는 것이 좋습니다.	

풀아웃 선반 조립

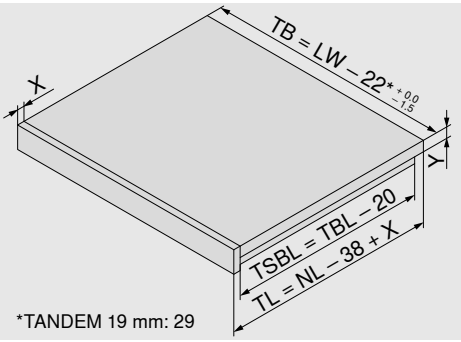

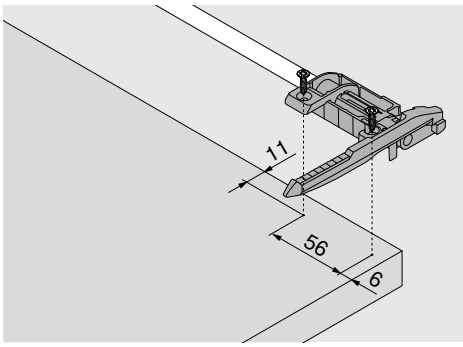

단일 풀아웃 선반 하부	이중 풀아웃 선반 하부
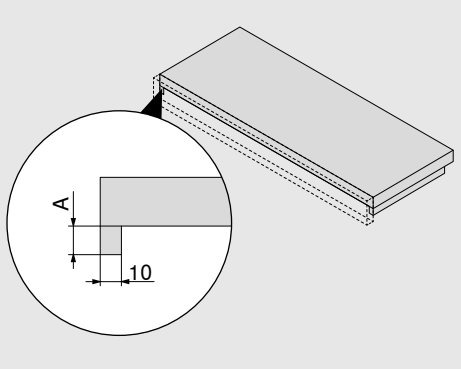	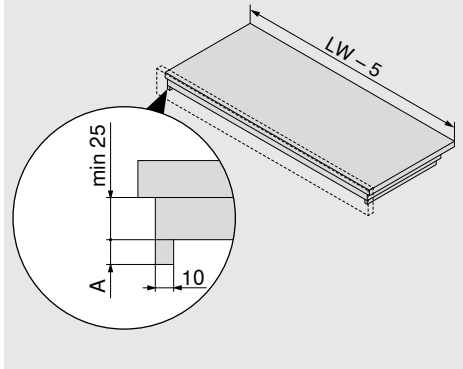
A 760H | 766H | 560H | 560F 의 경우 12-15mm	A 760H | 766H | 560H | 560F 의 경우 12-15mm
A 561H | 561F의 경우 11-13mm	A 561H | 561F의 경우 11-13mm

MOVENTO 760H | 766H

캐비닛의 공간 요구사항	풀아웃 선반	풀아웃 선반	인도어 풀아웃 선반
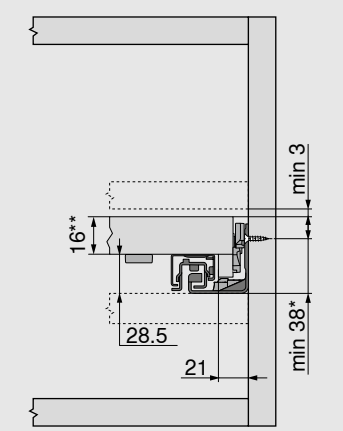	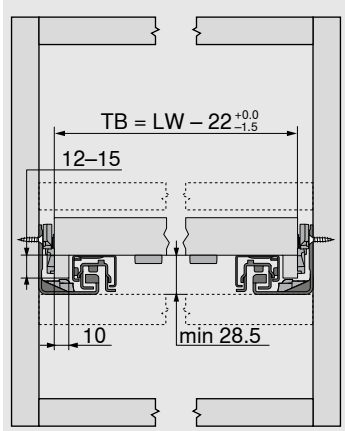	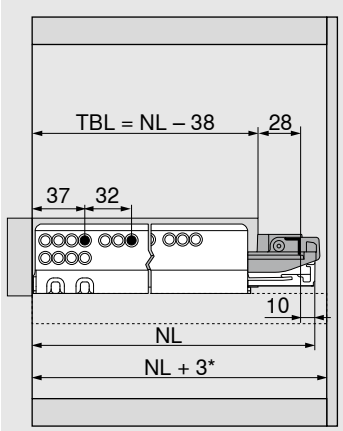	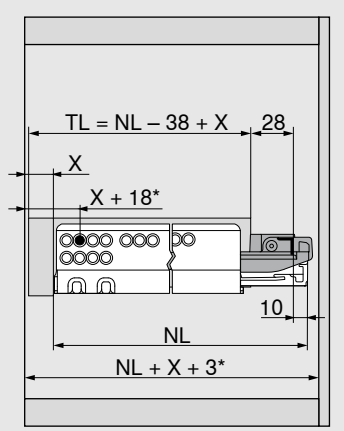
* 캐비닛 조립 전 캐비닛 프로파일을 설치할 경우 + 1mm ** 칸 내부에 설치할 경우 최소 25mm	제한된 측면 조절	* 사이드 스테빌라이저를 위해 추가 12mm	* TIP-ON의 경우 추가 + 4mm 또는 깊이 조절을 위해 추가 + 3mm

TB 선반 너비
LW 내부 캐비닛 너비
NL 공칭 길이
TL 풀아웃 선반 길이
X 풀아웃 선반 프런트 부속품
Y 풀아웃 선반 하부 두께
TBL 풀아웃 선반 하부 길이
TSBL 풀아웃 선반 측면 패널 길이

TANDEM 560H

캐비닛의 공간 요구사항

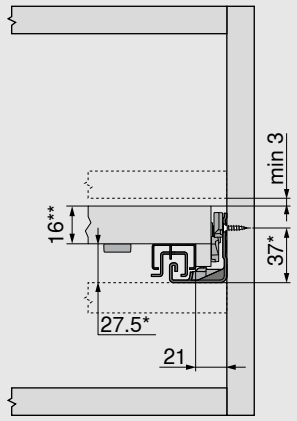

* TIP-ON의 경우 추가 1mm 또는 사이드 스테빌라이저를 위해 추가 3mm
** 칸 내부에 설치할 경우 최소 25mm

풀아웃 선반

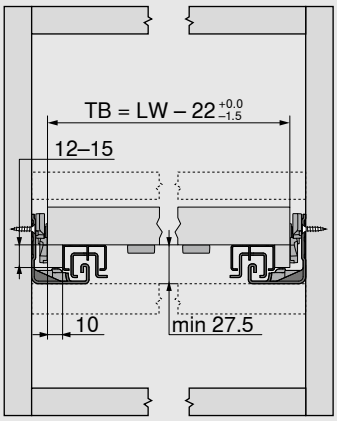

풀아웃 선반

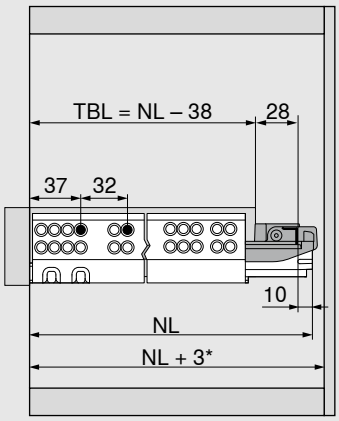

* 사이드 스테빌라이저를 위해 추가 12mm

인도어 풀아웃 선반

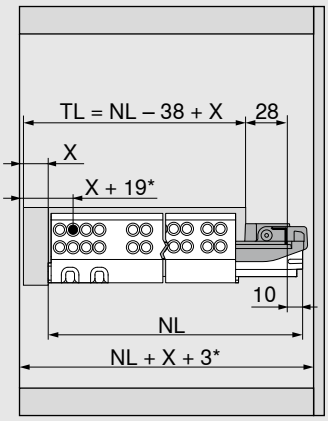

* TIP-ON의 경우 추가 4mm 또는 POSISTOP의 경우 추가 2mm

TANDEM 19mm 560F

캐비닛의 공간 요구사항

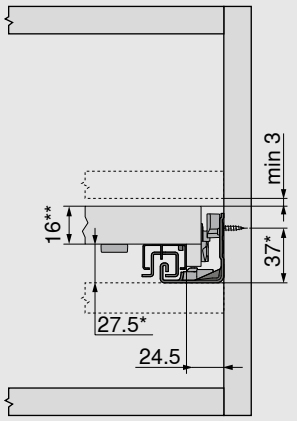

* TIP-ON의 경우 추가 1mm
** 칸 내부에 설치할 경우 최소 25mm

풀아웃 선반

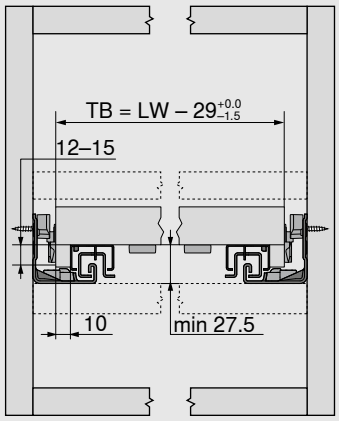

풀아웃 선반

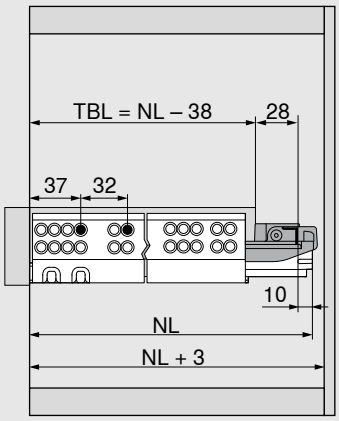

인도어 풀아웃 선반

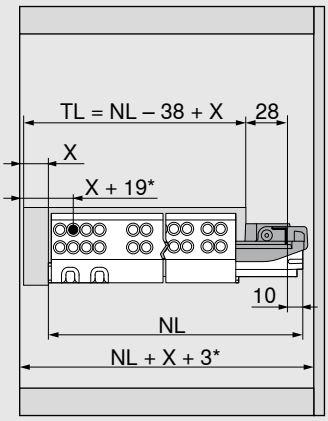

* TIP-ON의 경우 추가 4mm 또는 POSISTOP의 경우 추가 2mm

TB	선반 너비	NL	레일 길이	X	풀아웃 선반 프런트 부속품	TBL	풀아웃 선반 하부 길이
LW	내부 캐비닛 너비	TL	풀아웃 선반 길이	Y	풀아웃 선반 하부 두께	TSBL	풀아웃 선반 측면 패널 길이

TANDEM 561H

캐비닛의 공간 요구사항

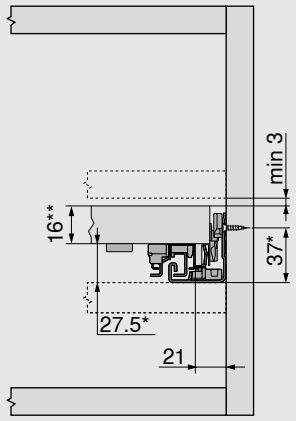

* TIP-ON의 경우 추가 1mm 또는 사이드 스테빌라이저를 위해 추가 3mm
** 칸 내부에 설치할 경우 최소 25mm

풀아웃 선반

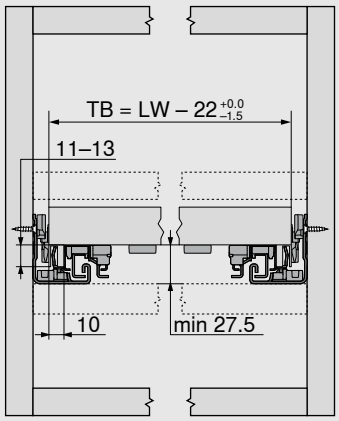

풀아웃 선반

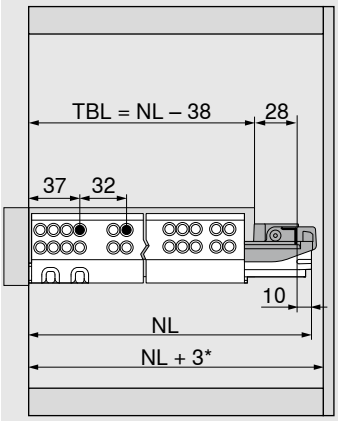

* 사이드 스테빌라이저를 위해 추가 12mm

인도어 풀아웃 선반

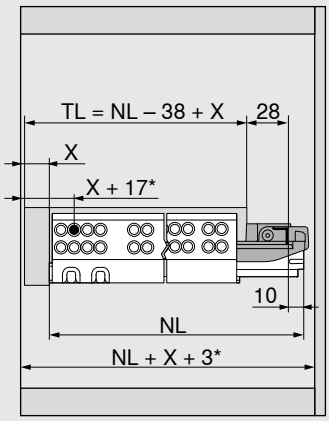

* TIP-ON의 경우 추가 4mm

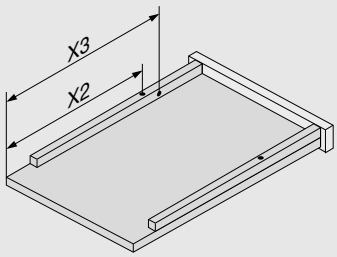

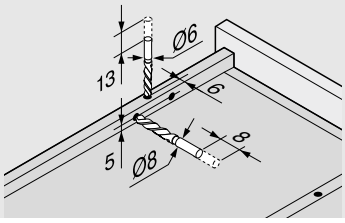

레일 길이 NL(mm)	훅 2개(mm)	리프트 오프 스탑 3개(mm)
260	177	157
285	192	172
310	202	214
335	217	229
360	247	259
385	257	269
410	272	316
435	282	326
460	307	351
485	322	366
510	332	408
535	347	423
560	377	453

TB 선반 너비
LW 내부 캐비닛 너비
NL 레일 길이
TL 풀아웃 선반 길이
X 풀아웃 선반 프런트 부속품
Y 풀아웃 선반 하부 두께
TBL 풀아웃 선반 하부 길이
TSBL 풀아웃 선반 측면 패널 길이

TANDEM 561F

캐비닛의 공간 요구사항

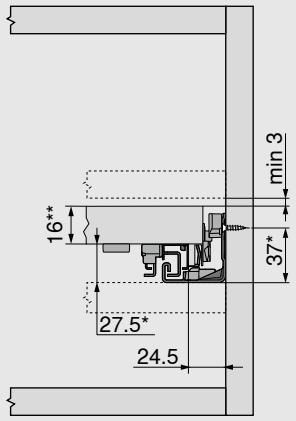

* TIP-ON의 경우 추가 1mm
** 칸 내부에 설치할 경우 최소 25mm

풀아웃 선반

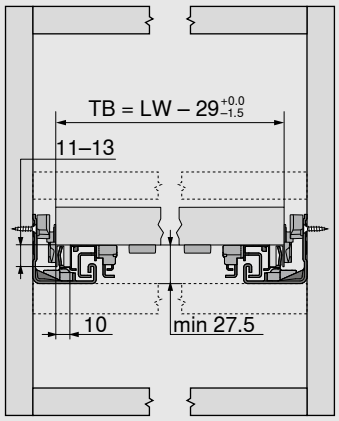

풀아웃 선반

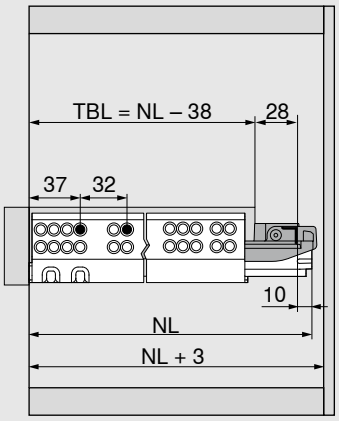

인도어 풀아웃 선반

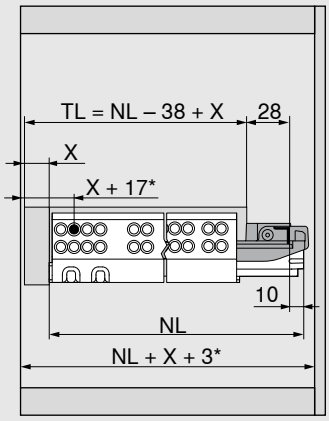

* TIP-ON의 경우 추가 4mm

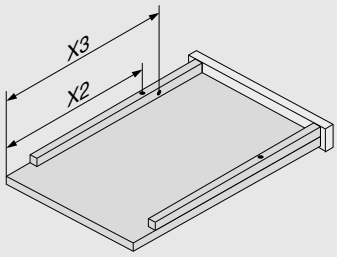

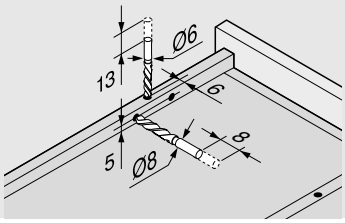

레일 길이 NL(mm)	훅 2개(mm)	리프트 오프 스탑 3개(mm)
260	177	157
310	202	214
360	247	259
410	272	316
460	307	351
510	332	408
560	377	453

TB 선반 너비
LW 내부 캐비닛 너비
NL 공칭 길이
TL 풀아웃 선반 길이
X 풀아웃 선반 프런트 부속품
Y 풀아웃 선반 하부 두께
TBL 풀아웃 선반 하부 길이
TSBL 풀아웃 선반 측면 패널 길이

메모

moving ideas

We believe that ideas can move the world. We offer innovative fittings, inspiring furniture concepts and appropriate services so that you can turn your creative ideas into reality. We are driven by your needs, international trends and our shared vision of a better quality of living. Let us work together to create moving ideas.

Quality of living

We would like you to enjoy greater convenience and functionality when using furniture.

Product range

Everything from a single source: our wide range of products allows you to keep up with today's and tomorrow's trends.

Inspiration

We monitor global trends and strive to create the solutions of tomorrow. We like to share our insights with you.

Innovation

We stay in motion. Curiosity and pioneering spirit drive us to develop new products and services for you.

Services

We support your daily operations with customised services tailored to your processes.

Quality

We continuously strive to improve our products, services and ourselves.

Trust

We take responsibility for partnerships, our employees, society and the environment.

Julius Blum started our journey in 1952 with horseshoe studs. Today we supply innovative fittings to customers in over 120 countries.

Look for our FSC™-certified products

FSC™ C115115
www.fsc.org

모든 콘텐츠에 대한 저작권이 Blum에 있습니다.
기술적 수정 및 변경은 통보 없이 이루어질 수 있습니다.
IDNR: 000.000.0 · EP-552/2 KO-KR/09.23

(주) 우보인터내셔날
경기도 용인시 기흥구
탑실로 103
17084
전화: +82 31 285 9491
팩스: +82 31 285 9419
이메일: woobointl@daum.net
홈페이지: www.woobointl.com

Julius Blum GmbH
Furniture Fittings Mfg.
6973 Höchst, Austria
Tel: +43 5578 705-0
Fax: +43 5578 705-44
E-mail: info@blum.com
www.blum.com

오스트리아, 폴란드 및 중국에 있는 Blum 지사는 다음과 같은 인증을 받았습니다.
미국 Blum 지사는 ISO 9001 인증을 받았습니다.
브라질 Blum 지사는 ISO 9001, ISO 14001 및 ISO 45001 인증을 받았습니다.

ISO 9001 Certified Quality System
ISO 14001 Certified Environmental System
ISO 50001 Certified Energy System

blum®