LEGRABOX

Інформація для замовлення та проєктування

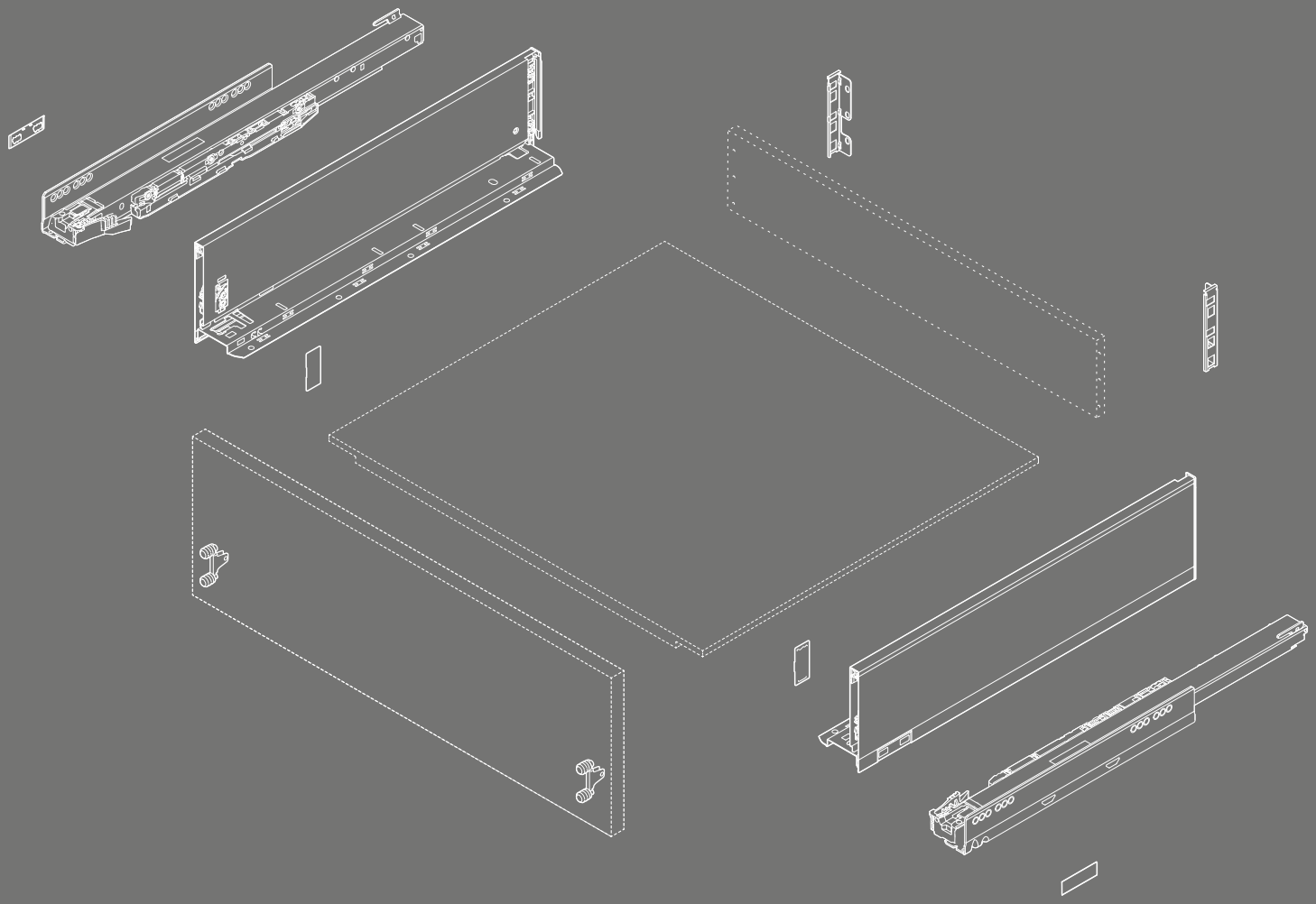

www.blum.com

Моє натхнення втілено: myLEGRABOX

Перетворіть житловий простір на дизайнерський. Поміркуйте про дизайн не тільки ззовні, а й всередині. Відкрийте інноваційні ідеї з усього світу, щоб трансформувати своє натхнення в індивідуальні меблі. Неважливо, що саме Вас надихає – LEGRABOX відкриває Вам майже безкрайні можливості для втілення Ваших ідей в сучасному дизайні інтер'єру. Завжди настільки індивідуально, як Ви забажаєте. Вирушайте з нами в мандрівку!

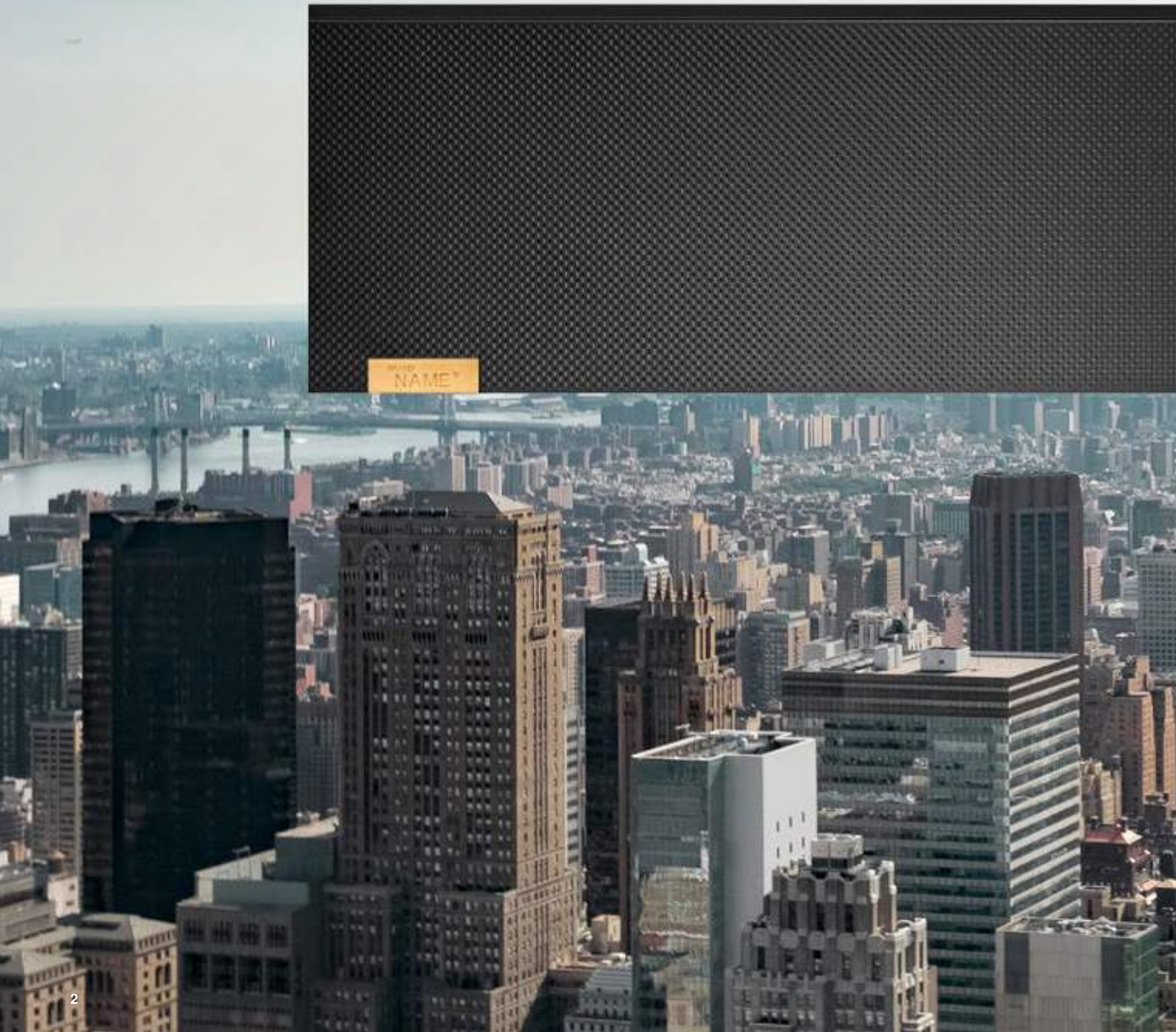

Зміст

4 Огляд асортименту
8 Стандартна шухляда – висота N
12 Стандартна шухляда – висота M
16 Внутрішня шухляда – висота M
20 Стандартна шухляда – висота K
24 Внутрішня шухляда – висота K
Шухляда з високим фасадом – висота C
28 – LEGRABOX pure
30 – LEGRABOX free
Висока внутрішня шухляда – висота C
34 – передня панель зі вставкою
40 – передня панель із релінгом
46 Шухляда під мийку – висота M
Шухляда під мийку – висота C
50 – LEGRABOX pure
56 – LEGRABOX free
60 Шухляда з високим фасадом – висота F
64 Варіанти дизайну
74 Аксесуари
79 Кріплення напрямних до корпусу
80 Пристрої для монтажу
82 SERVO-DRIVE
114 TIP-ON BLUMOTION
118 TIP-ON
119 AMBIA-LINE

Індивідуально, як Ваші побажання

Наскільки особливим може бути LEGRABOX? Ви можете обирати з-поміж трьох рівнів дизайну. LEGRABOX pure та LEGRABOX free у стандартних кольорах та надзвичайно якісний варіант із нержавної сталі із захистом від слідів пальців. Ще один крок вперед Ви зробите з LEGRABOX special edition. Завдяки гармонійному поєднанню кольорів колекції царга із основним новим кольором чорний карбон матовий завжди виглядає неперевершено. Вершина дизайнерської свободи – це LEGRABOX individual. Від міксу кольорів і матеріалів до друку, лазерного гравіювання чи тиснення на царзі – в цьому варіанті можливо все. Для Вашої креатисності більше немає меж. Варіанти відрізняються загальними умовами. Blum заздалегідь перевіряє, чи дизайн можна втілити в життя.

Що надихає Вас? За допомогою функції підбору створіть власний дизайн і перетворіть LEGRABOX на myLEGRABOX.
www.blum.com/lbxselector

Огляд наших сервісів

Ми надаємо Вам підтримку на всіх етапах роботи: під час проєктування, конструювання та виготовлення. Використовуйте наші надійні та зручні сервіси для створення Ваших проєктів із LEGRABOX.

Проєктування та планування пропозиції
Конфігуруйте та зберігайте свої проєкти з LEGRABOX онлайн без зайвих зусиль. Із нашими конфігуратором виробів та конфігуратором корпусів Ви отримаєте перевірені та повні переліки артикулів. Використайте функцію підбору для того, щоб втілити індивідуальні ідеї від myLEGRABOX.

Конструювання
Конфігуратор корпусів та конфігуратор виробів допомагають сконструювати меблі з шухлядами LEGRABOX. Щобільше, в сервісі CAD/CAM-даних можна завантажити відомості про LEGRABOX в найпопулярніших форматах для своєї конструкторської програми.

Замовлення
Надсилайте перелік артикулів із конфігуратора корпусів та конфігуратора виробів до онлайн-магазину Вашого дилера. Щоби швидко конфігурувати LEGRABOX, зберігайте свої проєкти та взірці в розділах “Мої проєкти” та “Мої переліки замовлень”.

Виготовлення
Пришвидшуйте процес виготовлення з нашими конфігураторами та відповідними пристроями для монтажу. Переносіть результати проєктування у BXF-форматі на верстати MINIPRESS із EASYSTICK.

Докладно про E-SERVICES:
www.blum.com/e-services

Коротко про асортимент

Варіанти застосування LEGRABOX надзвичайно різноманітні: стандартні та внутрішні шухляди, шухляди з високим фасадом чи високі внутрішні шухляди різних висоти, кольору, номінальної довжини та класу навантаження.

Огляд

- LEGRABOX pure, LEGRABOX free, LEGRABOX special edition і LEGRABOX indiviual
- Різноманітні можливості дизайну
- Царги зі сталі та нержавної сталі
- Рівні всередині і зовні
- Тонка царга 12.8 мм
- Синхронізоване плавне ковзання
- Фасад встановлюється без інструментів
- Брендування дає змогу зробити всі варіанти LEGRABOX індивідуальними

Висота царги

Стандартна шухляда

Висота N
66.5 мм

Висота M
90.5 мм

Висота K
128.5 мм

Шухляда з високим фасадом

Висота C
177 мм

Висота C
177 мм

Висота F
241 мм

Внутрішня шухляда

Висота M
90.5 мм

Висота K
128.5 мм

Висока внутрішня шухляда

Висота C
177 мм

Висота C
177 мм

Висота C
177 мм

Висота C
177 мм

Шухляда під мийку

Висота M
90.5 мм

Висота C
177 мм

Висота C
177 мм

Висота C
177 мм

Асортимент кольорів

Широкий асортимент LEGRABOX – це вибір серед різних кольорів і матеріалів.
Нержавна сталь із захистом від слідів пальців або сталь із матовим покриттям гарантують бездоганний вигляд.

Білий шовк матовий | Оріон сірий матовий | Чорний карбон матовий | Нержавна сталь із захистом від слідів пальців

Рекомендація – поєднання кольорів складових				
Означення	**Варіанти кольорів**			
	SW-M	OG-M	CS-M	INGL
Комплект царг	SW-M	OG-M	CS-M	INGL
Комплект царг, зовн. [1]	SW-M	OG-M	CS-M	INGL
Комплект царг, вн. [1]	SW-M	OG-M	CS-M	INGL
Тримачі задньої стінки з ДСП, лів. / прав.	SW-M	OG-M	CS-M	NI
Задня стінка зі сталі, L-подібна форма, лів. / прав. [1]	SW-M	OG-M	CS-M	CS-M
Комплект тримачів передньої панелі	SW-M	OG-M	CS-M	INGL
Передня панель без паза	SW-M	OG-M	CS-M	ELEO
Передня панель із пазом	SW-M	OG-M	CS-M	ELEO
Комплект повідка	SW-M	OG-M	CS-M	CS-M
Поперечний релінг	SW-M	OG-M	CS-M	ELEO

[1] Шафка під мийку

Варіанти кольорів			
SW-M	Білий шовк матовий	IN-G	Шліфована нержавна сталь
OG-M	Оріон сірий матовий	GO-G	Шліфоване золото
CS-M	Чорний карбон матовий	KU-G	Шліфована мідь
INGL	Нержавна сталь із захистом від слідів пальців	NI	Нікельований
		ELEO	Анодована нержавна сталь

Стандартна шухляда – висота N

- Підходить для LEGRABOX pure і LEGRABOX free
- Система амортизації з інтегрованим перемикачем у напрямній BLUMOTION S для м'якого й тихого засування, котра поєднується із SERVO-DRIVE або TIP-ON BLUMOTION
- Або із вбудованим TIP-ON
- 2-вимірне регулювання фасаду на царзі

Потрібний простір

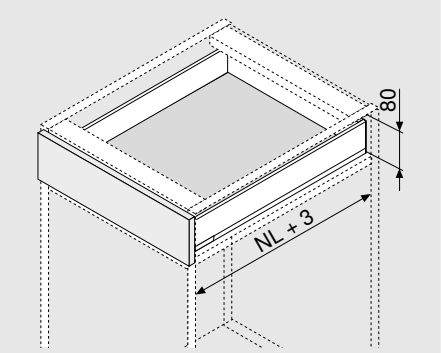

NL	Номінальна довжина

Інформація для замовлення

1	Напрямна до корпусу, лів. / прав.				
	Номінальна довжина NL (мм)	BLUMOTION S		TIP-ON	
		40 кг		40 кг	
	400	750.4001S		750.4001T	
	450	750.4501S		750.4501T	
	500	750.5001S		750.5001T	
	550	750.5501S		750.5501T	

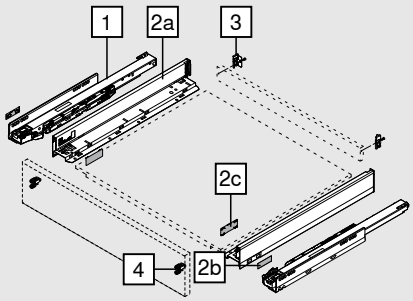

2	Комплект царг					
	Висота царги (мм)	66.5				
	Номінальна довжина NL (мм)		SW-M	OG-M	CS-M	INGL
	400		770N4002S			
	450		770N4502S			770N4502I
	500		770N5002S			770N5002I
	550		770N5502S			

Комплектація:		
2a	1 x	Царги, лів. / прав.
2b	2 x	Мала заглушка з логотипом Blum; з індивідуальним логотипом – від 1000 шт.
2c	2 x	Заглушки

3	Тримачі задньої стінки з ДСП, лів. / прав.					
	Матеріал	Висота	SW-M	OG-M	CS-M	NI
	Сталь	N	ZB7N000S			

Інформація для замовлення

4	Кріплення фасаду		
	Вид кріплень		
	EXPANDO	2 x	ZF7N70E2
	EXPANDO T	2 x	ZF7N70T2
	Саморізи	2 x	ZF7N7002
EXPANDO T підходить для тонких фасадів – див. сторінку 74			

Аксесуари

-	Саморіз			
	Ø (мм)	**Довжина (мм)**		
	3.5	15	Для кріплення фасаду	609.1500
	3.5	17	Для кріплення фасаду	609.1700
Для кріплення напрямної до корпусу ми рекомендуємо саморіз для ДСП Ø 4 x 15 мм				

-	Саморіз із пласкою головкою			
	Ø (мм)	**Довжина (мм)**		
	4	15	Для з'єднання тримача із задньою стінкою із ДСП; царги – з дном шухляди	61D.1500
Для з'єднання тримача з дерев'яною задньою стінкою і царги з дном шухляди рекомендовано використовувати саморізи з пласкою головкою				

-	Євровинт			
	Ø (мм)	**Довжина (мм)**		
	6	14.5	Для з'єднання напрямної з корпусом	661.1450.HG

Проєктування

Простір, потрібний у корпусі

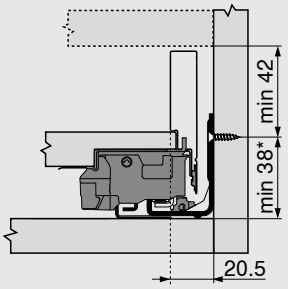

*	+1 мм за умови монтажу напрямної перед складанням корпусу

Монтажні розміри для кріплення фасаду на саморізи

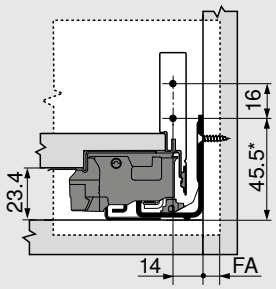

FA	Накладення фасаду
*	+1 мм за умови монтажу напрямної перед складанням корпусу

Монтажні розміри фасаду для EXPANDO/EXPANDO T

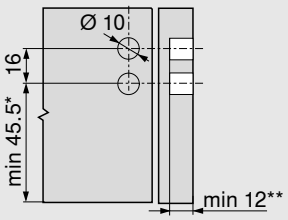

*	+1 мм за умови монтажу напрямної перед складанням корпусу
**	мін. 6 мм для EXPANDO T

Монтажні розміри для задньої стінки

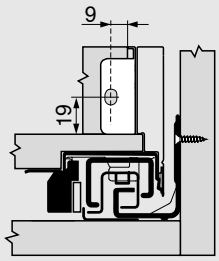

Проєктування

Розміри для розкрою ДСП 16 мм завтовшки

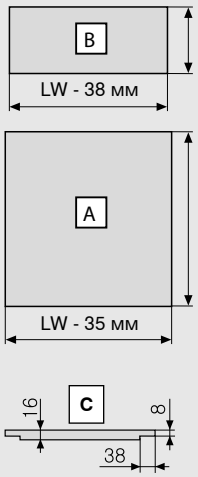

Дерев'яна задня стінка	B (мм)
Висота	39
Дно шухляди	**A (мм)**
Дерев'яна задня стінка	NL - 10
Розміри фальца	**C**

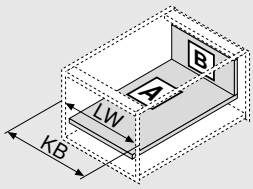

KB	Ширина корпусу
LW	Внутрішня ширина корпусу
NL	Номінальна довжина

Монтажні розміри

Дно шухляди

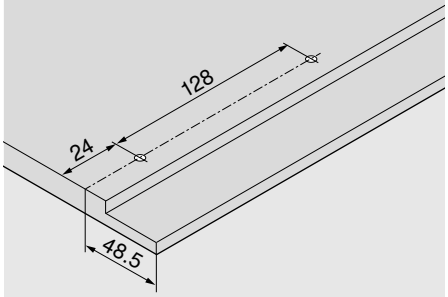

Відстань між отворами – напрямні до корпусу

Напрямна до корпусу 750 – 40 кг

Номінальна довжина NL (мм)

400 | 450 | 500

550

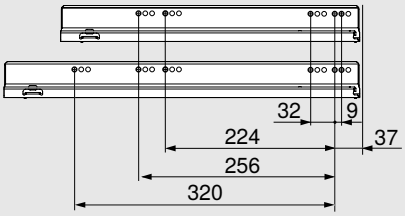

Внутрішня глибина корпусу LT мін. = номінальна довжина NL + 3 мм

Стандартна шухляда – висота M

- Підходить для LEGRABOX pure і LEGRABOX free
- Система амортизації з інтегрованим перемикачем у напрямній BLUMOTION S для м'якого й тихого засування, котра поєднується із SERVO-DRIVE або TIP-ON BLUMOTION
- Або із вбудованим TIP-ON
- 3-вимірне регулювання фасаду на царзі

Потрібний простір

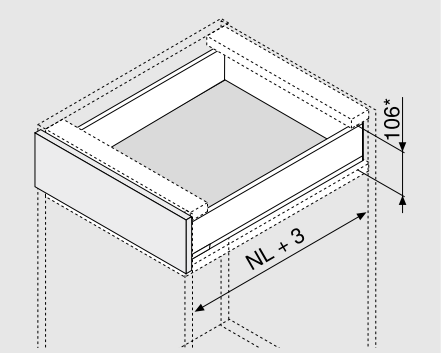

NL	Номінальна довжина

* Вкл. 2 мм для регулювання нахилу

Інформація для замовлення

1	Напрямна до корпусу, лів. / прав.				
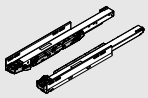	Номінальна довжина NL (мм)	BLUMOTION S		TIP-ON	
		40 кг	70 кг	40 кг	70 кг
	270	750.2701S		750.2701T	
	300	750.3001S		750.3001T	
	350	750.3501S		750.3501T	
	400	750.4001S		750.4001T	
	450	750.4501S	753.4501S	750.4501T	753.4501T
	500	750.5001S	753.5001S	750.5001T	753.5001T
	550	750.5501S	753.5501S	750.5501T	753.5501T
	600	750.6001S	753.6001S	750.6001T	753.6001T
	650		753.6501S		753.6501T

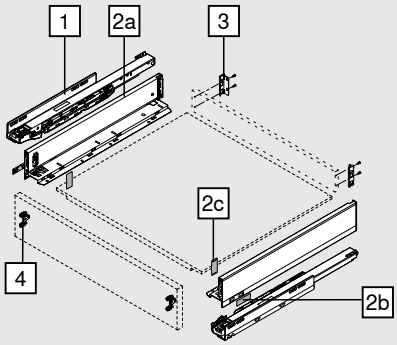

2	Комплект царг				
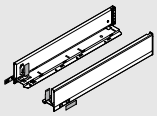	Висота царги (мм)	90.5			
	Номінальна довжина NL (мм)	SW-M	OG-M	CS-M	INGL
	270	770M2702S			770M2702I
	300	770M3002S			770M3002I
	350	770M3502S			770M3502I
	400	770M4002S			770M4002I
	450	770M4502S			770M4502I
	500	770M5002S			770M5002I
	550	770M5502S			770M5502I
	600	770M6002S			770M6002I
	650	770M6502S			770M6502I

Комплектація:		
2a	1 x	Царги, лів. / прав.
2b	2 x	Мала заглушка з логотипом Blum; з індивідуальним логотипом – від 1000 шт.
2c	2 x	Заглушки

Варіанти оформлення LEGRABOX для індивідуального дизайну царг – див. сторінку 64

Інформація для замовлення

3	Тримачі задньої стінки з ДСП, лів. / прав.					
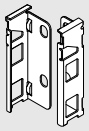	**Матеріал**	**Висота**	SW-M	OG-M	CS-M	NI
	Сталь	M	ZB7M000S			

4	Кріплення фасаду		
	Вид кріплень		
	EXPANDO	2 x	ZF7M70E2
	EXPANDO T	2 x	ZF7M70T2
	Саморізи	2 x	ZF7M7002

EXPANDO T підходить для тонких фасадів – див. сторінку 74

Аксесуари

-	Саморіз			
	Ø (мм)	**Довжина (мм)**		
	3.5	15	Для кріплення фасаду	609.1500
	3.5	17	Для кріплення фасаду	609.1700

Для кріплення напрямної до корпусу ми рекомендуємо саморіз для ДСП Ø 4 x 15 мм

-	Саморіз із пласкою головкою			
	Ø (мм)	**Довжина (мм)**		
	4	15	Для з'єднання тримача із задньою стінкою із ДСП; царги – з дном шухляди	61D.1500

Для з'єднання тримача з дерев'яною задньою стінкою і царги з дном шухляди рекомендовано використовувати саморізи з пласкою головкою

-	Євровинт			
	Ø (мм)	**Довжина (мм)**		
	6	14.5	Для з'єднання напрямної з корпусом	661.1450.HG

Проєктування

Простір, потрібний у корпусі

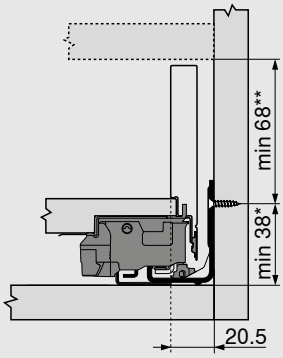

*	+1 мм за умови монтажу напрямної перед складанням корпусу
**	Вкл. 2 мм для регулювання нахилу

Монтажні розміри для кріплення фасаду на саморізи

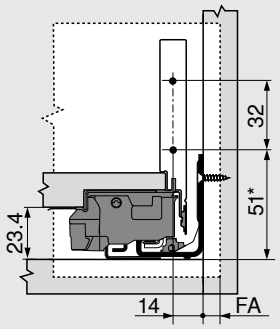

FA	Накладення фасаду
*	+1 мм за умови монтажу напрямної перед складанням корпусу

Монтажні розміри фасаду для EXPANDO/EXPANDO T

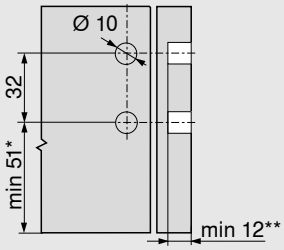

*	+1 мм за умови монтажу напрямної перед складанням корпусу
**	мін. 6 мм для EXPANDO T

Монтажні розміри для задньої стінки

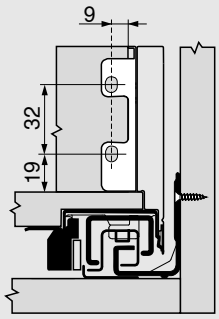

Проєктування

Розміри для розкрою ДСП 16 мм завтовшки

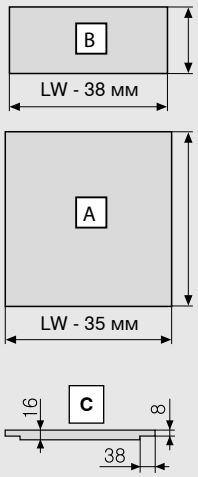

Дерев'яна задня стінка	B (мм)
Висота	63
Дно шухляди	**A (мм)**
Дерев'яна задня стінка	NL - 10
Розміри фальца	**C**

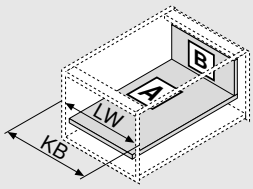

KB	Ширина корпусу
LW	Внутрішня ширина корпусу
NL	Номінальна довжина

Монтажні розміри

Дно шухляди

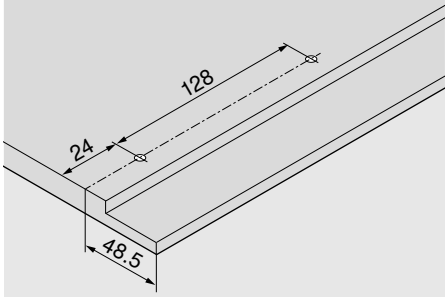

Відстань між отворами – напрямні до корпусу

Напрямна до корпусу 750 – 40 кг

Номінальна довжина NL (мм)

270

300 | 350

400 | 450 | 500

550 | 600

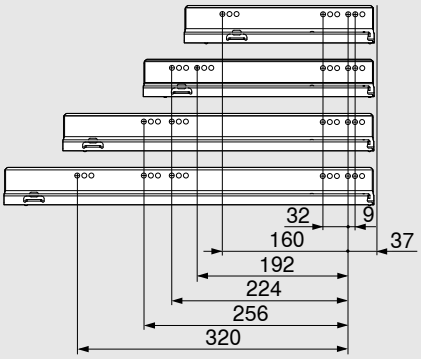

Відстань між отворами – напрямні до корпусу

Напрямна до корпусу 753 – 70 кг

Номінальна довжина NL (мм)

450

500 | 550 | 600

650

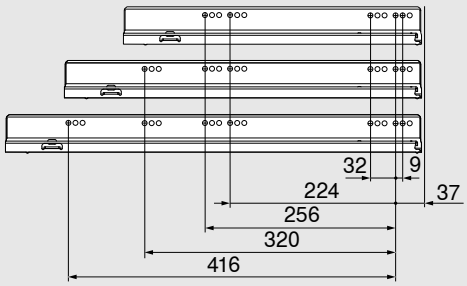

Внутрішня глибина корпусу LT мін. = номінальна довжина NL + 3 мм

Глуха передня панель

Внутрішня шухляда – висота M

- Внутрішня шухляда із глухою передньою панеллю
- Підходить для LEGRABOX pure і LEGRABOX free
- Система амортизації з інтегрованим перемикачем у напрямній BLUMOTION S для м'якого й тихого засування, котра поєднується із SERVO-DRIVE або TIP-ON BLUMOTION
- Або із вбудованим TIP-ON
- 3-вимірне регулювання на царзі

Потрібний простір

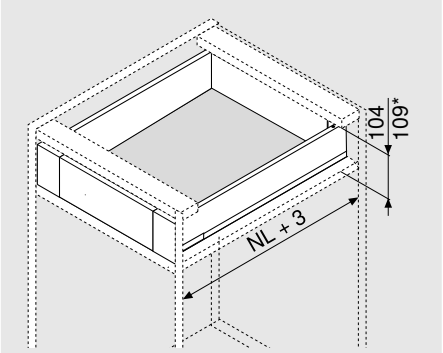

NL	Номінальна довжина

* Внутрішня шухляда з повідком

Інформація для замовлення

1	Напрямна до корпусу, лів. / прав.				
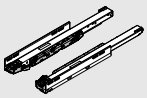	Номінальна довжина NL (мм)	BLUMOTION S		TIP-ON	
		40 кг	70 кг	40 кг	70 кг
	270	750.2701S		750.2701T	
	300	750.3001S		750.3001T	
	350	750.3501S		750.3501T	
	400	750.4001S		750.4001T	
	450	750.4501S	753.4501S	750.4501T	753.4501T
	500	750.5001S	753.5001S	750.5001T	753.5001T
	550	750.5501S	753.5501S	750.5501T	753.5501T
	600	750.6001S	753.6001S	750.6001T	753.6001T
	650		753.6501S		753.6501T

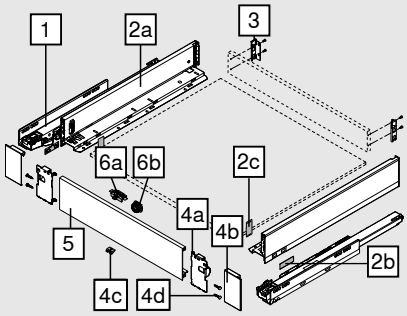

2	Комплект царг				
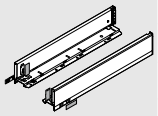	Висота царги (мм)	90.5			
	Номінальна довжина NL (мм)	SW-M	OG-M	CS-M	INGL
	270	770M2702S			770M2702I
	300	770M3002S			770M3002I
	350	770M3502S			770M3502I
	400	770M4002S			770M4002I
	450	770M4502S			770M4502I
	500	770M5002S			770M5002I
	550	770M5502S			770M5502I
	600	770M6002S			770M6002I
	650	770M6502S			770M6502I

Комплектація:		
2a	1 x	Царги, лів. / прав.
2b	2 x	Мала заглушка з логотипом Blum; з індивідуальним логотипом – від 1000 шт.
2c	2 x	Заглушки

Варіанти оформлення LEGRABOX для індивідуального дизайну царг – див. сторінку 64

Глуха передня панель

Інформація для замовлення

3	Тримачі задньої стінки з ДСП, лів. / прав.					
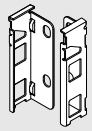	**Матеріал**	**Висота**	SW-M	OG-M	CS-M	NI
	Сталь	M	ZB7M000S			

4	Комплект тримачів передньої панелі				
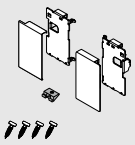	**Матеріал**	SW-M	OG-M	CS-M	INGL
	Сталь	ZI7.0MS0			
	Нержавна сталь				ZI7.0MI0

Комплектація:		
4a	1 x	Тримач передньої панелі, лів. / прав.
4b	1 x	Заглушки зовнішні, лів. / прав.
4c	1 x	Тримач дна
4d	4 x	Саморізи

5	Передня панель без паза				
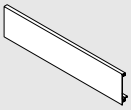	**Довжина (мм)**	SW-M	OG-M	CS-M	ELEO
	1043	ZV7.1043C01			

Підходить для ширини корпусу KB 1200 мм

Розкрій: Внутрішня ширина корпусу LW – 126 мм

Аксесуари

6	Комплект повідка (опція)*			
	Матеріал	SW-M	OG-M	CS-M**
	Пластмаса	ZI7.0M07		

Повідок потрібно монтувати на передній панелі

* Не використовувати повідок (ZI7.0M07) у комбінації з TIP-ON BLUMOTION

** CS-M також для INGL

Комплектація:		
6a	1 x	Повідок
6b	1 x	Корпус повідка (RAL 7037 сірий)

-	Саморіз із пласкою головкою			
	Ø (мм)	**Довжина (мм)**		
	4	15	Для з'єднання тримача із задньою стінкою із ДСП; царги – з дном шухляди	61D.1500

Для з'єднання тримача з дерев'яною задньою стінкою і царги з дном шухляди рекомендовано використовувати саморізи з пласкою головкою

-	Євровинт			
	Ø (мм)	**Довжина (мм)**		
	6	14.5	Для з'єднання напрямної з корпусом	661.1450.HG

Глуха передня панель

Проєктування

Простір, потрібний у корпусі

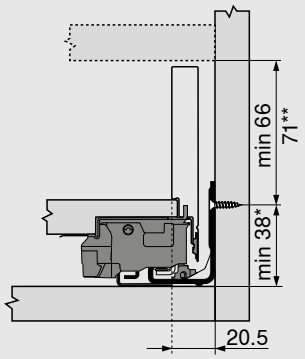

*	+1 мм за умови монтажу напрямної перед складанням корпусу
**	Повідок можна використовувати для внутрішньої шухляди від 71 мм заввишки

Монтажні розміри для задньої стінки

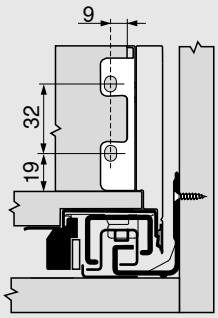

Карта свердління фасаду для корпусу повідка

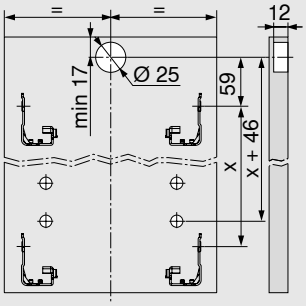

Глуха передня панель

Проєктування

Розміри для розкрою ДСП 16 мм завтовшки

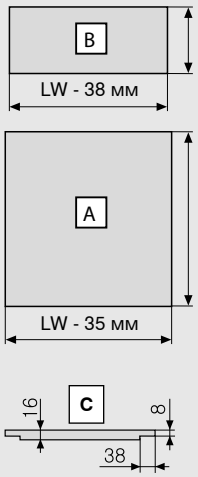

Дерев'яна задня стінка	B (мм)
Висота	63
Дно шухляди	**A (мм)**
Дерев'яна задня стінка	NL - 10
Розміри фальца	**C**

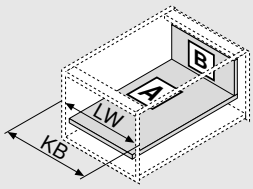

KB	Ширина корпусу
LW	Внутрішня ширина корпусу
NL	Номінальна довжина

Монтажні розміри

Дно шухляди

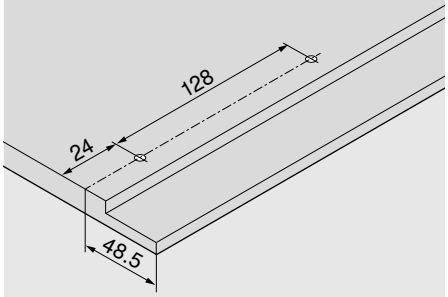

Відстань між отворами – напрямні до корпусу

Напрямна до корпусу 750 – 40 кг

Номінальна довжина NL (мм)

270

300 | 350

400 | 450 | 500

550 | 600

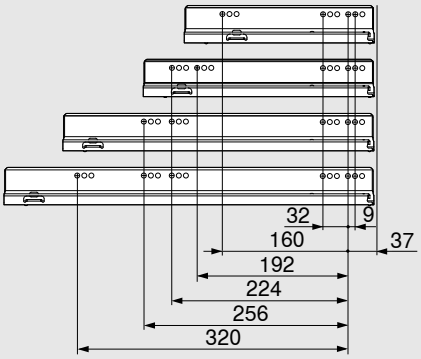

Відстань між отворами – напрямні до корпусу

Напрямна до корпусу 753 – 70 кг

Номінальна довжина NL (мм)

450

500 | 550 | 600

650

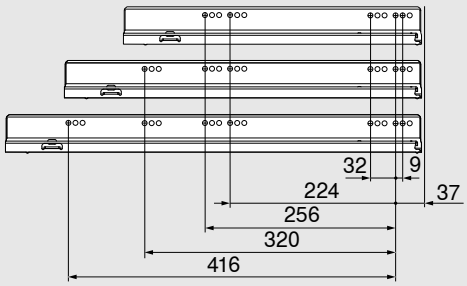

Внутрішня глибина корпусу LT мін. = номінальна довжина NL + 3 мм

Стандартна шухляда – висота K

- Підходить для LEGRABOX pure і LEGRABOX free
- Система амортизації з інтегрованим перемикачем у напрямній BLUMOTION S для м'якого й тихого засування, котра поєднується із SERVO-DRIVE або TIP-ON BLUMOTION
- Або із вбудованим TIP-ON
- 3-вимірне регулювання фасаду на царзі

Потрібний простір

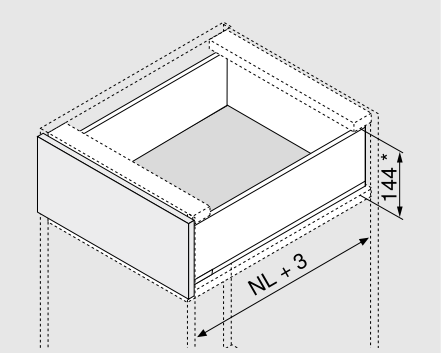

NL	Номінальна довжина

* Вкл. 2 мм для регулювання нахилу

Інформація для замовлення

1	Напрямна до корпусу, лів. / прав.				
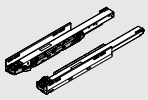	Номінальна довжина NL (мм)	BLUMOTION S		TIP-ON	
		40 кг	70 кг	40 кг	70 кг
	300	750.3001S		750.3001T	
	350	750.3501S		750.3501T	
	400	750.4001S		750.4001T	
	450	750.4501S	753.4501S	750.4501T	753.4501T
	500	750.5001S	753.5001S	750.5001T	753.5001T
	550	750.5501S	753.5501S	750.5501T	753.5501T
	600	750.6001S	753.6001S	750.6001T	753.6001T

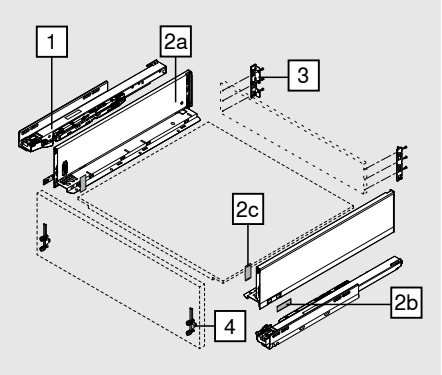

2	Комплект царг				
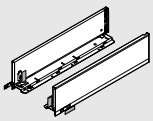	Висота царги (мм)	128.5			
	Номінальна довжина NL (мм)	SW-M	OG-M	CS-M	INGL
	300	770K3002S			
	350	770K3502S			770K3502I
	400	770K4002S			770K4002I
	450	770K4502S			770K4502I
	500	770K5002S			770K5002I
	550	770K5502S			770K5502I
	600	770K6002S			

Комплектація:		
2a	1 x	Царги, лів. / прав.
2b	2 x	Мала заглушка з логотипом Blum; з індивідуальним логотипом – від 1000 шт.
2c	2 x	Заглушки

Варіанти оформлення LEGRABOX для індивідуального дизайну царг – див. сторінку 64

3	Тримачі задньої стінки з ДСП, лів. / прав.				
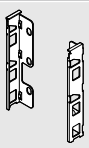	Матеріал	Висота	SW-M	OG-M	CS-M	NI
	Сталь	K	ZB7K000S			

Інформація для замовлення

4	Кріплення фасаду		
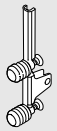	**Вид кріплень**		
	EXPANDO	2 x	ZF7K70E2
	EXPANDO T	2 x	ZF7K70T2
	Саморізи	2 x	ZF7K7002
EXPANDO T підходить для тонких фасадів – див. сторінку 74			

Аксесуари

-	Саморіз			
	Ø (мм)	**Довжина (мм)**		
	3.5	15	Для кріплення фасаду	609.1500
	3.5	17	Для кріплення фасаду	609.1700
Для кріплення напрямної до корпусу ми рекомендуємо саморіз для ДСП Ø 4 x 15 мм				

-	Саморіз із пласкою головкою			
	Ø (мм)	**Довжина (мм)**		
	4	15	Для з'єднання тримача із задньою стінкою із ДСП; царги – з дном шухляди	61D.1500
Для з'єднання тримача з дерев'яною задньою стінкою і царги з дном шухляди рекомендовано використовувати саморізи з пласкою головкою				

-	Євровинт			
	Ø (мм)	**Довжина (мм)**		
	6	14.5	Для з'єднання напрямної з корпусом	661.1450.HG

Проєктування

Простір, потрібний у корпусі

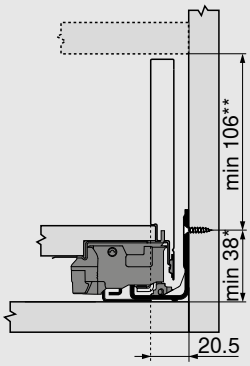

*	+1 мм за умови монтажу напрямної перед складанням корпусу
**	Вкл. 2 мм для регулювання нахилу

Монтажні розміри для кріплення фасаду на саморізи

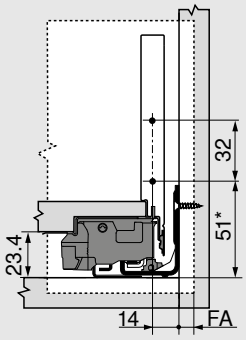

FA	Накладення фасаду
*	+1 мм за умови монтажу напрямної перед складанням корпусу

Монтажні розміри фасаду для EXPANDO/EXPANDO T

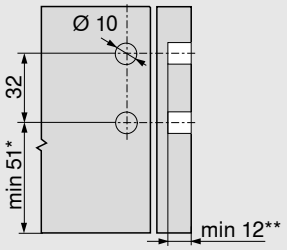

*	+1 мм за умови монтажу напрямної перед складанням корпусу
**	мін. 6 мм для EXPANDO T

Монтажні розміри для задньої стінки

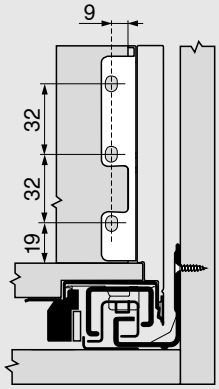

Проєктування

Розміри для розкрою ДСП 16 мм завтовшки

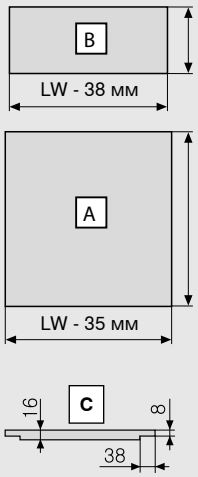

Дерев'яна задня стінка	B (мм)
Висота	101
Дно шухляди	**A (мм)**
Дерев'яна задня стінка	NL - 10
Розміри фальца	**C**

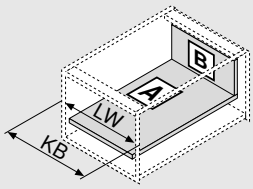

KB	Ширина корпусу
LW	Внутрішня ширина корпусу
NL	Номінальна довжина

Монтажні розміри

Дно шухляди

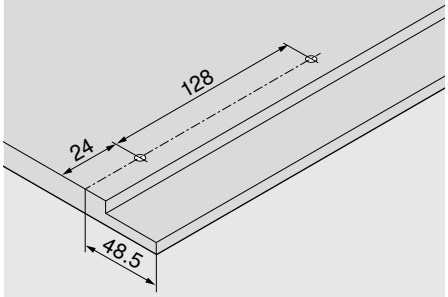

Відстань між отворами – напрямні до корпусу

Напрямна до корпусу 750 – 40 кг

Номінальна довжина NL (мм)

300 | 350

400 | 450 | 500

550 | 600

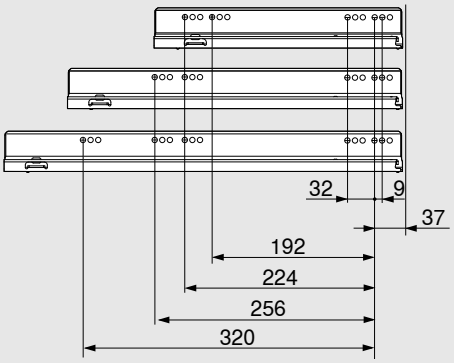

Відстань між отворами – напрямні до корпусу

Напрямна до корпусу 753 – 70 кг

Номінальна довжина NL (мм)

450

500 | 550 | 600

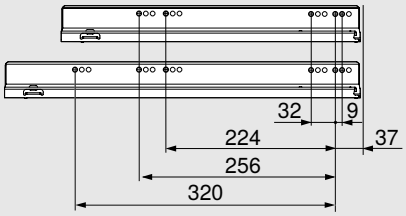

Внутрішня глибина корпусу LT мін. = номінальна довжина NL + 3 мм

Напівглуха передня панель

Внутрішня шухляда – висота K

- Внутрішня шухляда з невисокою глухою передньою панеллю
- Підходить для LEGRABOX pure і LEGRABOX free
- Система амортизації з інтегрованим перемикачем у напрямній BLUMOTION S для м'якого й тихого засування, котра поєднується із SERVO-DRIVE або TIP-ON BLUMOTION
- Або із вбудованим TIP-ON
- 3-вимірне регулювання фасаду на царзі

Потрібний простір

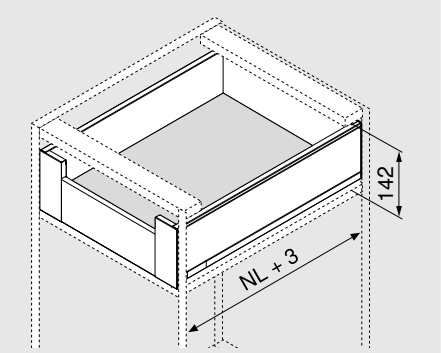

NL	Номінальна довжина

Інформація для замовлення

1	Напрямна до корпусу, лів. / прав.				
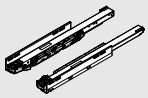	Номінальна довжина NL (мм)	BLUMOTION S		TIP-ON	
		40 кг	70 кг	40 кг	70 кг
	300	750.3001S		750.3001T	
	350	750.3501S		750.3501T	
	400	750.4001S		750.4001T	
	450	750.4501S	753.4501S	750.4501T	753.4501T
	500	750.5001S	753.5001S	750.5001T	753.5001T
	550	750.5501S	753.5501S	750.5501T	753.5501T
	600	750.6001S	753.6001S	750.6001T	753.6001T

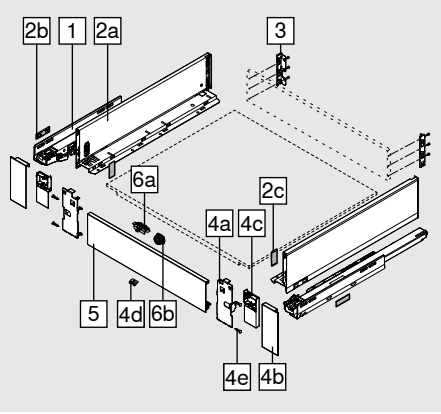

2	Комплект царг				
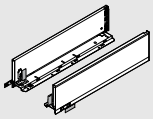	Висота царги (мм)	128.5			
	Номінальна довжина NL (мм)	SW-M	OG-M	CS-M	INGL
	300	770K3002S			
	350	770K3502S			770K3502I
	400	770K4002S			770K4002I
	450	770K4502S			770K4502I
	500	770K5002S			770K5002I
	550	770K5502S			770K5502I
	600	770K6002S			

Комплектація:		
2a	1 x	Царги, лів. / прав.
2b	2 x	Мала заглушка з логотипом Blum; з індивідуальним логотипом – від 1000 шт.
2c	2 x	Заглушки

Варіанти оформлення LEGRABOX для індивідуального дизайну царг – див. сторінку 64

Напівглуха передня панель

Інформація для замовлення

3	Тримачі задньої стінки з ДСП, лів. / прав.					
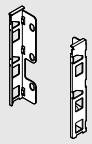	**Матеріал**	**Висота**	SW-M	OG-M	CS-M	NI
	Сталь	K	ZB7K000S			

4	Комплект тримачів передньої панелі				
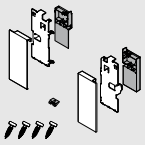	**Матеріал**	SW-M	OG-M	CS-M	INGL
	Сталь	ZI7.0KS0			
	Нержавна сталь				ZI7.0KI0

Комплектація:		
4a	1 x	Тримач передньої панелі, лів. / прав.
4b	1 x	Заглушки зовнішні, лів. / прав.
4c	1 x	Заглушки внутрішні, лів. / прав.
4d	1 x	Тримач дна
4e	4 x	Саморізи

5	Передня панель без паза				
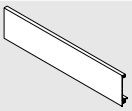	**Довжина (мм)**	SW-M	OG-M	CS-M	ELEO
	1043	ZV7.1043C01			

Підходить для ширини корпусу KB 1200 мм

Розкрій: Внутрішня ширина корпусу LW – 126 мм

Аксесуари

6	Комплект повідка (опція)*			
	Матеріал	SW-M	OG-M	CS-M**
	Пластмаса	ZI7.0M07		

Повідок потрібно монтувати на передній панелі

* Не використовувати повідок (ZI7.0M07) у комбінації з TIP-ON BLUMOTION

** CS-M також для INGL

Комплектація:		
6a	1 x	Повідок
6b	1 x	Корпус повідка (RAL 7037 сірий)

-	Саморіз із пласкою головкою			
	Ø (мм)	**Довжина (мм)**		
	4	15	Для з'єднання тримача із задньою стінкою із ДСП; царги – з дном шухляди	61D.1500

Для з'єднання тримача з дерев'яною задньою стінкою і царги з дном шухляди рекомендовано використовувати саморізи з пласкою головкою

-	Євгвинт			
	Ø (мм)	**Довжина (мм)**		
	6	14.5	Для з'єднання напрямної з корпусом	661.1450.HG

Напівглуха передня панель

Проєктування

Простір, потрібний у корпусі

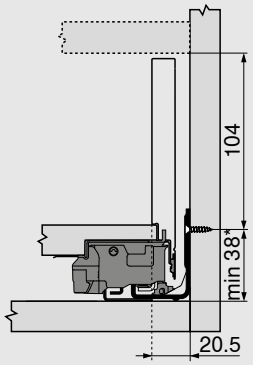

*	+1 мм за умови монтажу напрямної перед складанням корпусу

Монтажні розміри для задньої стінки

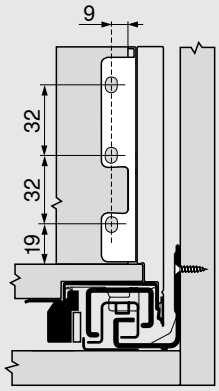

Карта свердління фасаду для корпусу повідка

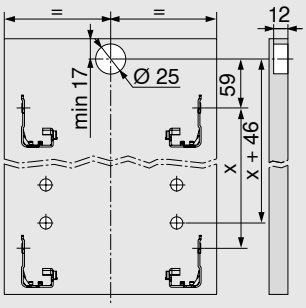

Напівглуха передня панель

Проєктування

Розміри для розкрою ДСП 16 мм завтовшки

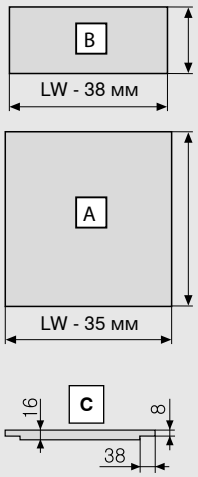

Дерев'яна задня стінка	B (мм)
Висота	101
Дно шухляди	**A (мм)**
Дерев'яна задня стінка	NL - 10
Розміри фальца	**C**

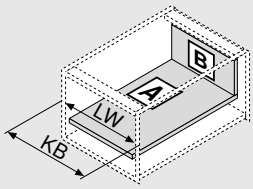

KB	Ширина корпусу
LW	Внутрішня ширина корпусу
NL	Номінальна довжина

Монтажні розміри

Дно шухляди

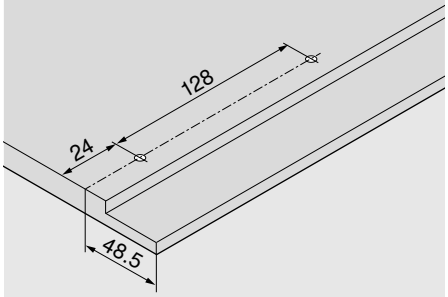

Відстань між отворами – напрямні до корпусу

Напрямна до корпусу 750 – 40 кг

Номінальна довжина NL (мм)

300 | 350

400 | 450 | 500

550 | 600

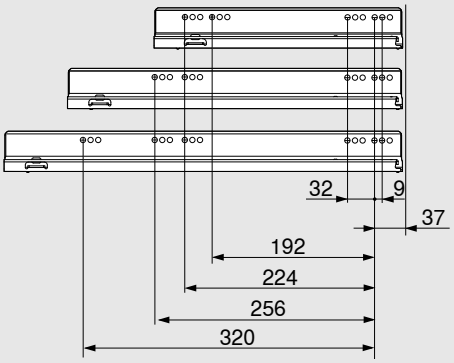

Відстань між отворами – напрямні до корпусу

Напрямна до корпусу 753 – 70 кг

Номінальна довжина NL (мм)

450

500 | 550 | 600

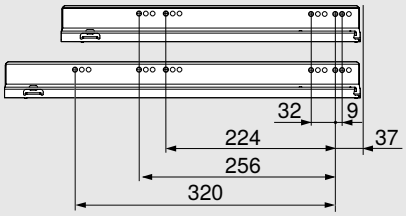

Внутрішня глибина корпусу LT мін. = номінальна довжина NL + 3 мм

Шухляда з високим фасадом – висота C

- Система амортизації з інтегрованим перемикачем у напрямній BLUMOTION S для м'якого й тихого засування, котра поєднується із SERVO-DRIVE або TIP-ON BLUMOTION
- Або із вбудованим TIP-ON
- 3-вимірне регулювання фасаду на царзі

Потрібний простір

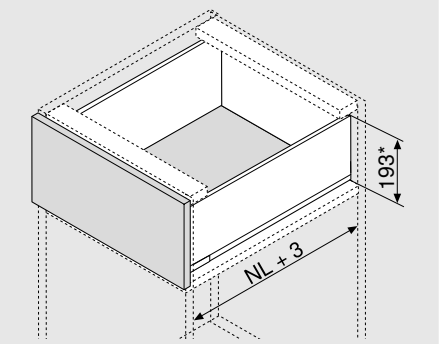

NL	Номінальна довжина

* Вкл. 2 мм для регулювання нахилу

Інформація для замовлення

1	Напрямна до корпусу, лів. / прав.				
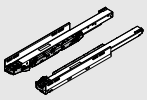	Номінальна довжина NL (мм)	BLUMOTION S		TIP-ON	
		40 кг	70 кг	40 кг	70 кг
	270	750.2701S		750.2701T	
	300	750.3001S		750.3001T	
	350	750.3501S		750.3501T	
	400	750.4001S		750.4001T	
	450	750.4501S	753.4501S	750.4501T	753.4501T
	500	750.5001S	753.5001S	750.5001T	753.5001T
	550	750.5501S	753.5501S	750.5501T	753.5501T
	600	750.6001S	753.6001S	750.6001T	753.6001T
	650		753.6501S		753.6501T

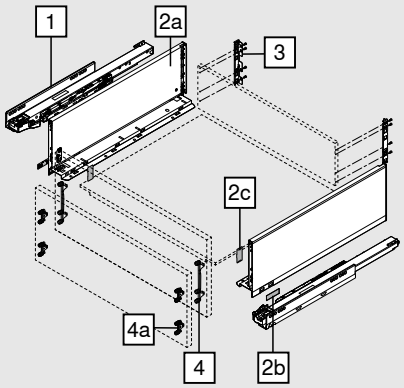

2	Комплект царг				
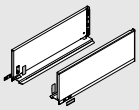	Висота царги (мм)	177			
	Номінальна довжина NL (мм)	SW-M	OG-M	CS-M	INGL
	270	770C2702S			770C2702I
	300	770C3002S			770C3002I
	350	770C3502S			770C3502I
	400	770C4002S			770C4002I
	450	770C4502S			770C4502I
	500	770C5002S			770C5002I
	550	770C5502S			770C5502I
	600	770C6002S			770C6002I
	650	770C6502S			770C6502I

Комплектація:		
2a	1 x	Царги, лів. / прав.
2b	2 x	Мала заглушка з логотипом Blum; з індивідуальним логотипом – від 1000 шт.
2c	2 x	Заглушки

Варіанти оформлення LEGRABOX для індивідуального дизайну царг – див. сторінку 64

Інформація для замовлення

3	Тримачі задньої стінки з ДСП, лів. / прав.					
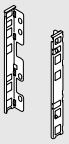	**Матеріал**	**Висота**	SW-M	OG-M	CS-M	NI
	Сталь	C	ZB7C000S			

4	Кріплення фасаду		
	Вид кріплень		
	EXPANDO	2 x	ZF7C70E2
	EXPANDO T	2 x	ZF7C70T2
	Саморізи	2 x	ZF7C7002

EXPANDO T підходить для тонких фасадів – див. сторінку 74

Альтернатива для 4

4a	Кріплення фасаду		
	Вид кріплень		
	EXPANDO	4 x	ZF7M70E2
	EXPANDO T	4 x	ZF7M70T2
	Саморізи	4 x	ZF7M7002

EXPANDO T підходить для тонких фасадів – див. сторінку 74

Аксесуари

-	Саморіз			
	Ø (мм)	**Довжина (мм)**		
	3.5	15	Для кріплення фасаду	609.1500
	3.5	17	Для кріплення фасаду	609.1700

Для кріплення напрямної до корпусу ми рекомендуємо саморіз для ДСП Ø 4 x 15 мм

-	Саморіз із пласкою головкою			
	Ø (мм)	**Довжина (мм)**		
	4	15	Для з'єднання тримача із задньою стінкою із ДСП; царги – з дном шухляди	61D.1500

Для з'єднання тримача з дерев'яною задньою стінкою і царги з дном шухляди рекомендовано використовувати саморізи з пласкою головкою

-	Євгвинт			
	Ø (мм)	**Довжина (мм)**		
	6	14.5	Для з'єднання напрямної з корпусом	661.1450.HG

Шухляда з високим фасадом – висота C

- Висока бокова вставка
- Система амортизації з інтегрованим перемикачем у напрямній BLUMOTION S для м'якого й тихого засування, котра поєднується із SERVO-DRIVE або TIP-ON BLUMOTION
- Або із вбудованим TIP-ON
- 3-вимірне регулювання фасаду на царзі

Потрібний простір

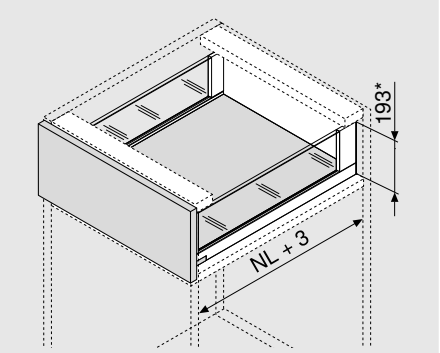

NL	Номінальна довжина

* Вкл. 2 мм для регулювання нахилу

Інформація для замовлення

1	Напрямна до корпусу, лів. / прав.				
	Номінальна довжина NL (мм)	BLUMOTION S		TIP-ON	
		40 кг	70 кг	40 кг	70 кг
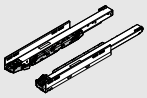	350	750.3501S		750.3501T	
	400	750.4001S		750.4001T	
	450	750.4501S	753.4501S	750.4501T	753.4501T
	500	750.5001S	753.5001S	750.5001T	753.5001T
	550	750.5501S	753.5501S	750.5501T	753.5501T
	600	750.6001S	753.6001S	750.6001T	753.6001T
	650		753.6501S		753.6501T

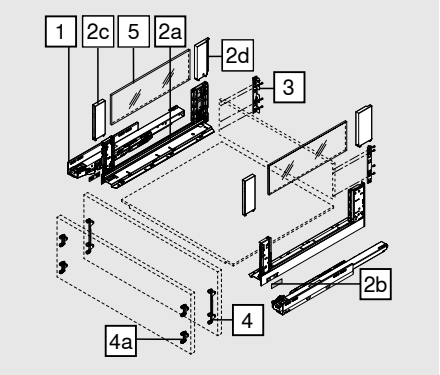

2	Комплект царг				
	Висота царги (мм)	177			
	Номінальна довжина NL (мм)	SW-M	OG-M	CS-M	INGL
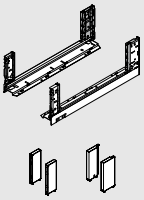	350	780C3502S			780C3502I
	400	780C4002S			780C4002I
	450	780C4502S			780C4502I
	500	780C5002S			780C5002I
	550	780C5502S			780C5502I
	600	780C6002S			780C6002I
	650	780C6502S			780C6502I

Комплектація:		
2a	1 x	Царги, лів. / прав.
2b	2 x	Мала заглушка з логотипом Blum; з індивідуальним логотипом – від 1000 шт.
2c	2 x	BOXCOVER, передній
2d	1 x	BOXCOVER, задн., лів. / прав.

Варіанти оформлення LEGRABOX для індивідуального дизайну царг – див. сторінку 64

3	Тримачі задньої стінки з ДСП, лів. / прав.				
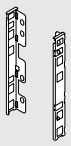	Матеріал	Висота	SW-M	OG-M	CS-M	NI
	Сталь	C	ZB7C000S			

Інформація для замовлення

4	Кріплення фасаду		
	Вид кріплень		
	EXPANDO	2 x	ZF7C70E2
	EXPANDO T	2 x	ZF7C70T2
	Саморізи	2 x	ZF7C7002
EXPANDO T підходить для тонких фасадів – див. сторінку 74			

Альтернатива для 4

4a	Кріплення фасаду		
	Вид кріплень		
	EXPANDO	4 x	ZF7M70E2
	EXPANDO T	4 x	ZF7M70T2
	Саморізи	4 x	ZF7M7002
EXPANDO T підходить для тонких фасадів – див. сторінку 74			

5	Скляна бокова вставка			
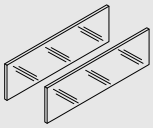	**Номінальна довжина NL (мм)**	**Матеріал**	**Колір**	
		Скло	Прозорий	
	450			ZE7S338G
	500			ZE7S388G
	550			ZE7S438G
	600			ZE7S488G
	650			ZE7S538G
Комплектація:				
5	2 x	Вставка зі скла		
Якщо номінальна довжина NL інша, то потрібно відповідно розкроїти довшу вставку				
Розміри для розкрою див. сторінку 33				

Аксесуари

-	Кріплення для транспортування бокової вставки		
	Матеріал	**Колір**	
	Пластмаса	Жовтий	780C0009
Для транспортування з попередньо встановленими боковими вставками			

-	Саморіз			
	Ø (мм)	**Довжина (мм)**		
	3.5	15	Для кріплення фасаду	609.1500
	3.5	17	Для кріплення фасаду	609.1700
Для кріплення напрямної до корпусу ми рекомендуємо саморіз для ДСП Ø 4 x 15 мм				

-	Саморіз із пласкою головкою			
	Ø (мм)	**Довжина (мм)**		
	4	15	Для з'єднання тримача із задньою стінкою із ДСП; царги – з дном шухляди	61D.1500
Для з'єднання тримача з дерев'яною задньою стінкою і царги з дном шухляди рекомендовано використовувати саморізи з пласкою головкою				

-	Євровинт			
	Ø (мм)	**Довжина (мм)**		
	6	14.5	Для з'єднання напрямної з корпусом	661.1450.HG

Проєктування

Простір, потрібний у корпусі

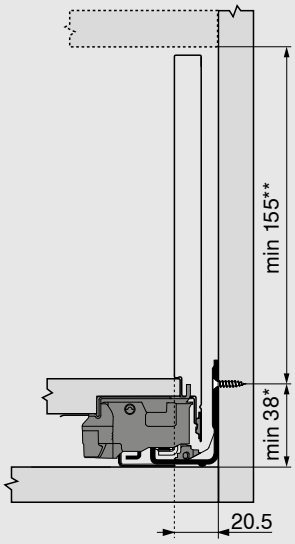

*	+1 мм за умови монтажу напрямної перед складанням корпусу
**	Вкл. 2 мм для регулювання нахилу

Монтажні розміри для кріплення фасаду на саморізи

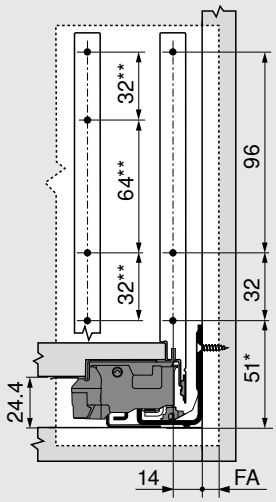

FA	Накладення фасаду
*	+1 мм за умови монтажу напрямної перед складанням корпусу
**	Альтернатива для 4a

Монтажні розміри фасаду для EXPANDO/EXPANDO T

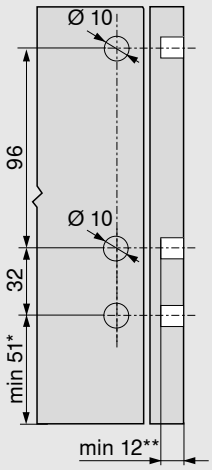

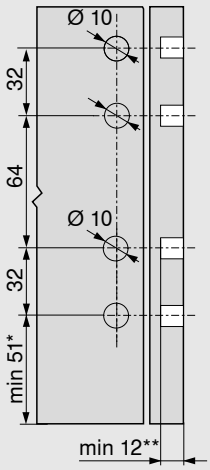

4	4a

*	+1 мм за умови монтажу напрямної перед складанням корпусу
**	мін. 6 мм для EXPANDO T

Монтажні розміри для задньої стінки

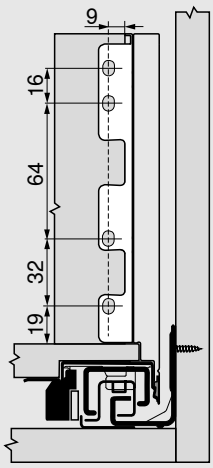

Проєктування

Розміри для розкрою ДСП 16 мм завтовшки

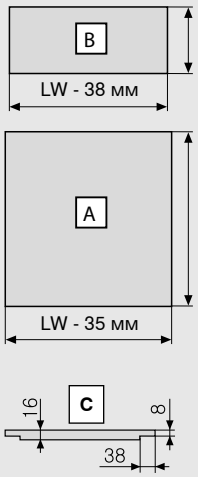

Дерев'яна задня стінка	B (мм)
Висота	148
Дно шухляди	**A (мм)**
Дерев'яна задня стінка	NL - 10
Розміри фальца	**C**

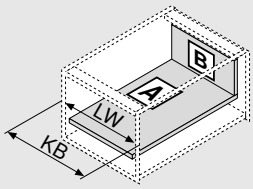

KB	Ширина корпусу
LW	Внутрішня ширина корпусу
NL	Номінальна довжина

Монтажні розміри

Дно шухляди

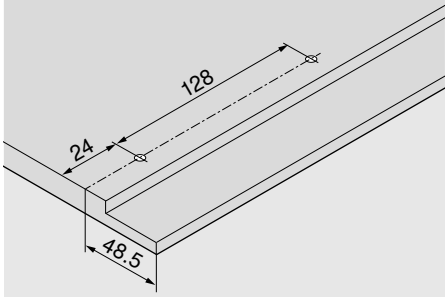

Відстань між отворами – напрямні до корпусу

Напрямна до корпусу 750 – 40 кг

Номінальна довжина NL (мм)

270

300 | 350

400 | 450 | 500

550 | 600

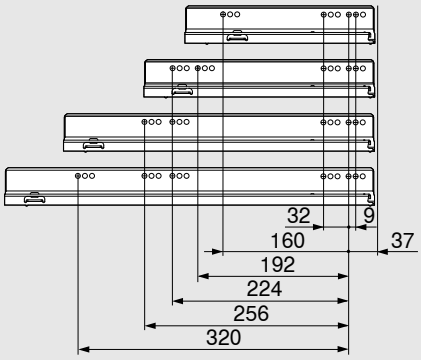

Відстань між отворами – напрямні до корпусу

Напрямна до корпусу 753 – 70 кг

Номінальна довжина NL (мм)

450

500 | 550 | 600

650

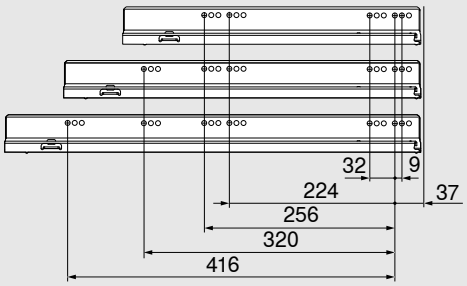

Внутрішня глибина корпусу LT мін. = номінальна довжина NL + 3 мм

Розкрій – вставка

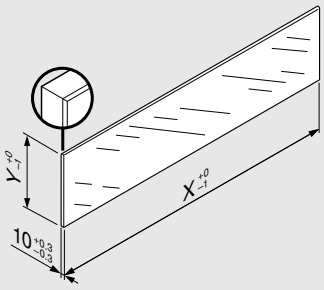

Вставка	X (мм)	Y (мм)
Бокова	NL - 112	138

NL	Номінальна довжина

Якщо використовувати скло вказаних розмірів для вставок у LEGRABOX , то не потрібно проводити "Випробування на ударостійкість для вертикальних складових зі скла" (стандарт DIN EN 14749 від червня 2016 р.). Тому немає потреби обирати спеціальне безпечне скло. Обробка скла: шліфування країв, фаска 1 мм ±0.5 мм.

Передня панель із вставкою

Висока внутрішня шухляда – висота C

- Висока внутрішня шухляда з високою або низькою вставкою
- Система амортизації з інтегрованим перемикачем у напрямній BLUMOTION S для м'якого й тихого засування, котра поєднується із SERVO-DRIVE або TIP-ON BLUMOTION
- Або із вбудованим TIP-ON
- 3-вимірне регулювання фасаду на царзі

Потрібний простір

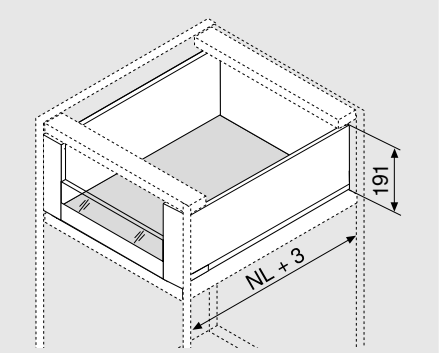

NL	Номінальна довжина

Інформація для замовлення

1	Напрямна до корпусу, лів. / прав.				
	Номінальна довжина NL (мм)	BLUMOTION S		TIP-ON	
		40 кг	70 кг	40 кг	70 кг
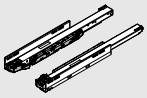	270	750.2701S		750.2701T	
	300	750.3001S		750.3001T	
	350	750.3501S		750.3501T	
	400	750.4001S		750.4001T	
	450	750.4501S	753.4501S	750.4501T	753.4501T
	500	750.5001S	753.5001S	750.5001T	753.5001T
	550	750.5501S	753.5501S	750.5501T	753.5501T
	600	750.6001S	753.6001S	750.6001T	753.6001T
	650		753.6501S		753.6501T

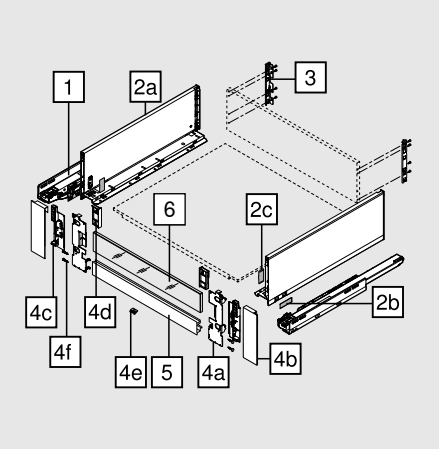

2	Комплект царг				
	Висота царги (мм)	177			
	Номінальна довжина NL (мм)	SW-M	OG-M	CS-M	INGL
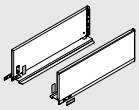	270	770C2702S			770C2702I
	300	770C3002S			770C3002I
	350	770C3502S			770C3502I
	400	770C4002S			770C4002I
	450	770C4502S			770C4502I
	500	770C5002S			770C5002I
	550	770C5502S			770C5502I
	600	770C6002S			770C6002I
	650	770C6502S			770C6502I

Комплектація:		
2a	1 x	Царги, лів. / прав.
2b	2 x	Мала заглушка з логотипом Blum; з індивідуальним логотипом – від 1000 шт.
2c	2 x	Заглушки

Варіанти оформлення LEGRABOX для індивідуального дизайну царг – див. сторінку 64

Передня панель із вставкою

Інформація для замовлення

3	Тримачі задньої стінки з ДСП, лів. / прав.					
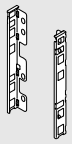	**Матеріал**	**Висота**	SW-M	OG-M	CS-M	NI
	Сталь	C	ZB7C000S			

4	Комплект тримачів передньої панелі				
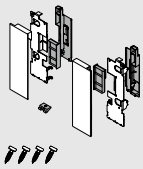	**Матеріал**	SW-M	OG-M	CS-M	INGL
	Сталь	ZI7.2CS0			
	Нержавна сталь				ZI7.2CI0

Комплектація:		
4a	1 x	Тримач передньої панелі, лів. / прав.
4b	1 x	Заглушки зовнішні, лів. / прав.
4c	1 x	Заглушки внутрішні, лів. / прав.
4d	1 x	Компенсатор для низької вставки, лів. / прав.
4e	1 x	Тримач дна
4f	4 x	Саморізи

5	Передня панель із пазом				
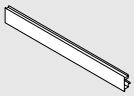	**Довжина**	SW-M	OG-M	CS-M	ELEO
	1043	ZV7.1043MN1			

Підходить для ширини корпусу KB 1200 мм

Розкрій: Внутрішня ширина корпусу LW – 126 мм

6	Скляна вставка (передня, для високої внутрішньої шухляди)					
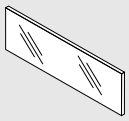	**Матеріал**	**Колір**	**Низька вставка**		**Висока вставка**	
	Скло	Прозорий				
			Товщина боковини корпусу (мм)			
	Ширина корпусу (мм)		15/16	18/19	15/16	18/19
	600		ZE7V488G	ZE7V482G	ZE7W488G	ZE7W482G
	1200		ZE7V1088G	ZE7V1082G	ZE7W1088G	ZE7W1082G

Комплектація:		
6	1 x	Вставка зі скла

Якщо ширина корпусу KB інша, то потрібно відповідно розкроїти довшу вставку

Розміри для розкрою див. сторінку 39

Аксесуари

-	Саморіз із пласкою головкою			
	Ø (мм)	**Довжина (мм)**		
	4	15	Для з'єднання тримача із задньою стінкою із ДСП; царги – з дном шухляди	61D.1500

Для з'єднання тримача з дерев'яною задньою стінкою і царги з дном шухляди рекомендовано використовувати саморізи з пласкою головкою

-	Євгвинт			
	Ø (мм)	**Довжина (мм)**		
	6	14.5	Для з'єднання напрямної з корпусом	661.1450.HG

Передня панель із вставкою

Висока внутрішня шухляда – висота C

- Висока бокова вставка
- Висока внутрішня шухляда з високою або низькою вставкою
- Система амортизації з інтегрованим перемикачем у напрямній BLUMOTION S для м'якого й тихого засування, котра поєднується із SERVO-DRIVE або TIP-ON BLUMOTION
- Або із вбудованим TIP-ON
- 3-вимірне регулювання фасаду на царзі

Потрібний простір

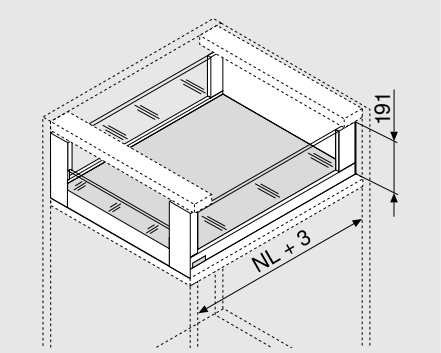

NL	Номінальна довжина

Інформація для замовлення

1	Напрямна до корпусу, лів. / прав.				
	Номінальна довжина NL (мм)	BLUMOTION S		TIP-ON	
		40 кг	70 кг	40 кг	70 кг
	350	750.3501S		750.3501T	
	400	750.4001S		750.4001T	
	450	750.4501S	753.4501S	750.4501T	753.4501T
	500	750.5001S	753.5001S	750.5001T	753.5001T
	550	750.5501S	753.5501S	750.5501T	753.5501T
	600	750.6001S	753.6001S	750.6001T	753.6001T
	650		753.6501S		753.6501T

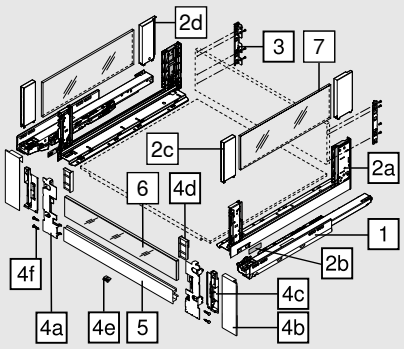

2	Комплект царг				
	Висота царги (мм)	177			
	Номінальна довжина NL (мм)	SW-M	OG-M	CS-M	INGL
	350	780C3502S			780C3502I
	400	780C4002S			780C4002I
	450	780C4502S			780C4502I
	500	780C5002S			780C5002I
	550	780C5502S			780C5502I
	600	780C6002S			780C6002I
	650	780C6502S			780C6502I

Комплектація:		
2a	1 x	Царги, лів. / прав.
2b	2 x	Мала заглушка з логотипом Blum; з індивідуальним логотипом – від 1000 шт.
2c	2 x	BOXCOVER, передній
2d	1 x	BOXCOVER, задн., лів. / прав.

Варіанти оформлення LEGRABOX для індивідуального дизайну царг – див. сторінку 64

Передня панель із вставкою

Інформація для замовлення

3	Тримачі задньої стінки з ДСП, лів. / прав.					
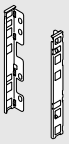	**Матеріал**	**Висота**	SW-M	OG-M	CS-M	NI
	Сталь	C	ZB7C000S			

4	Комплект тримачів передньої панелі				
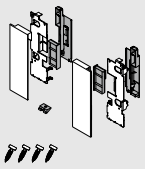	**Матеріал**	SW-M	OG-M	CS-M	INGL
	Сталь	ZI7.2CS0			
	Нержавна сталь				ZI7.2CI0

Комплектація:		
4a	1 x	Тримач передньої панелі, лів. / прав.
4b	1 x	Заглушки зовнішні, лів. / прав.
4c	1 x	Заглушки внутрішні, лів. / прав.
4d	1 x	Компенсатор для низької вставки, лів. / прав.
4e	1 x	Тримач дна
4f	4 x	Саморізи

5	Передня панель із пазом				
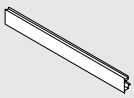	**Довжина (мм)**	SW-M	OG-M	CS-M	ELEO
	1043	ZV7.1043MN1			

Підходить для ширини корпусу KB 1200 мм

Розкрій: Внутрішня ширина корпусу LW – 126 мм

6	Скляна вставка (передня, для високої внутрішньої шухляди)					
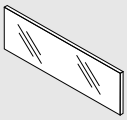	**Матеріал**	**Колір**	**Низька вставка**		**Висока вставка**	
	Скло	Прозорий				
			Товщина боковини корпусу (мм)			
	Ширина корпусу (мм)		15/16	18/19	15/16	18/19
	600		ZE7V488G	ZE7V482G	ZE7W488G	ZE7W482G
	1200		ZE7V1088G	ZE7V1082G	ZE7W1088G	ZE7W1082G

Комплектація:		
6	1 x	Вставка зі скла

Якщо ширина корпусу KB інша, то потрібно відповідно розкроїти довшу вставку

Розміри для розкрою див. сторінку 39

Передня панель із вставкою

Інформація для замовлення

7	Скляна бокова вставка			
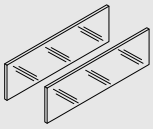	**Номінальна довжина NL (мм)**	**Матеріал**	**Колір**	
		Скло	Прозорий	
	450			ZE7S338G
	500			ZE7S388G
	550			ZE7S438G
	600			ZE7S488G
	650			ZE7S538G
Комплектація:				
7	2 x	Вставка зі скла		
Якщо номінальна довжина NL інша, то потрібно відповідно розкроїти довшу вставку				
Розміри для розкрою див. сторінку 39				

Аксесуари

-	Кріплення для транспортування бокової вставки		
	Матеріал	**Колір**	
	Пластмаса	Жовтий	780C0009
Для транспортування з попередньо встановленими боковими вставками			

-	Саморіз із пласкою головкою			
	Ø (мм)	**Довжина (мм)**		
	4	15	Для з'єднання тримача із задньою стінкою із ДСП; царги – з дном шухляди	61D.1500
Для з'єднання тримача з дерев'яною задньою стінкою і царги з дном шухляди рекомендовано використовувати саморізи з пласкою головкою				

-	Євровинт			
	Ø (мм)	**Довжина (мм)**		
	6	14.5	Для з'єднання напрямної з корпусом	661.1450.HG

Проєктування

Простір, потрібний у корпусі

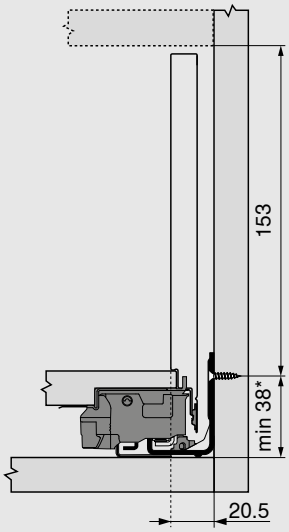

* +1 мм за умови монтажу напрямної перед складанням корпусу

Монтажні розміри для задньої стінки

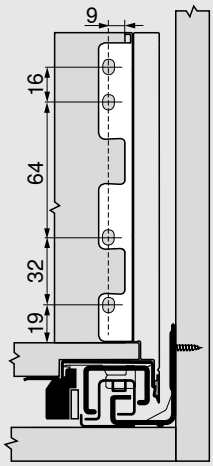

Передня панель із вставкою

Проєктування

Розміри для розкрою ДСП 16 мм завтовшки

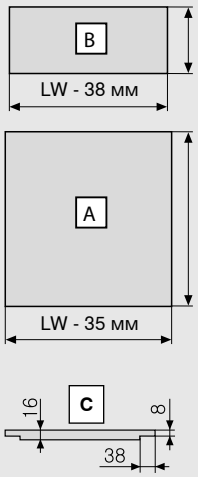

Дерев'яна задня стінка	B (мм)
Висота	148
Дно шухляди	**A (мм)**
Дерев'яна задня стінка	NL - 10
Розміри фальца	**C**

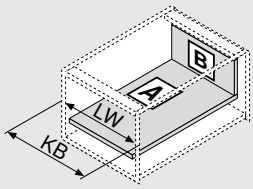

KB	Ширина корпусу
LW	Внутрішня ширина корпусу
NL	Номінальна довжина

Монтажні розміри

Дно шухляди

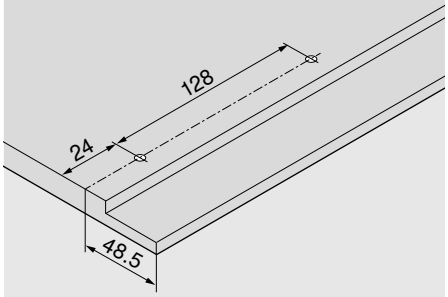

Відстань між отворами – напрямні до корпусу

Напрямна до корпусу 750 – 40 кг

Номінальна довжина NL (мм)

270

300 | 350

400 | 450 | 500

550 | 600

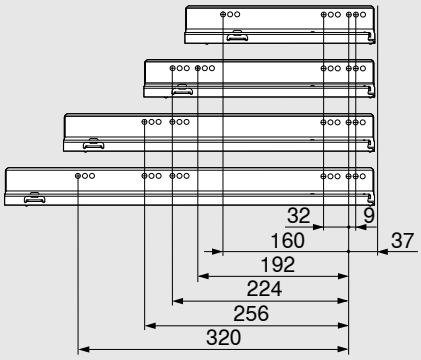

Відстань між отворами – напрямні до корпусу

Напрямна до корпусу 753 – 70 кг

Номінальна довжина NL (мм)

450

500 | 550 | 600

650

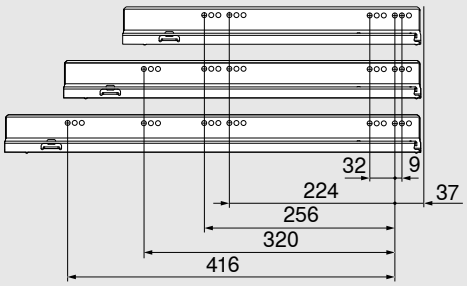

Внутрішня глибина корпусу LT мін. = номінальна довжина NL + 3 мм

Розкрій – вставка

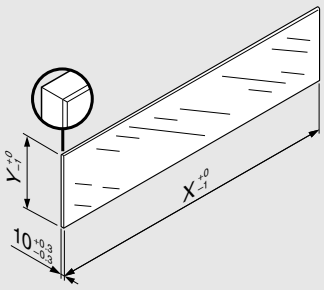

Вставка	X (мм)	Y (мм)
Низька	LW - 80	70
Висока	LW - 80	138
Бокова	NL - 112	138

LW	Внутрішня ширина корпусу
NL	Номінальна довжина

Якщо використовувати скло вказаних розмірів для вставок у LEGRABOX , то не потрібно проводити "Випробування на ударостійкість для вертикальних складових зі скла" (стандарт DIN EN 14749 від червня 2016 р.). Тому немає потреби обирати спеціальне безпечне скло. Обробка скла: шліфування країв, фаска 1 мм ±0.5 мм.

Передня панель із релінгом

Висока внутрішня шухляда – висота C

- Висока внутрішня шухляда з релінгом
- Система амортизації з інтегрованим перемикачем у напрямній BLUMOTION S для м'якого й тихого засування, котра поєднується із SERVO-DRIVE або TIP-ON BLUMOTION
- Або із вбудованим TIP-ON
- 3-вимірне регулювання фасаду на царзі

Потрібний простір

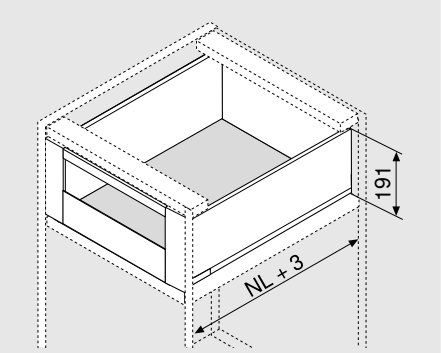

NL	Номінальна довжина

Інформація для замовлення

1	Напрямна до корпусу, лів. / прав.				
	Номінальна довжина NL (мм)	BLUMOTION S		TIP-ON	
		40 кг	70 кг	40 кг	70 кг
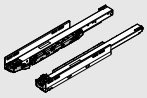	270	750.2701S		750.2701T	
	300	750.3001S		750.3001T	
	350	750.3501S		750.3501T	
	400	750.4001S		750.4001T	
	450	750.4501S	753.4501S	750.4501T	753.4501T
	500	750.5001S	753.5001S	750.5001T	753.5001T
	550	750.5501S	753.5501S	750.5501T	753.5501T
	600	750.6001S	753.6001S	750.6001T	753.6001T
	650		753.6501S		753.6501T

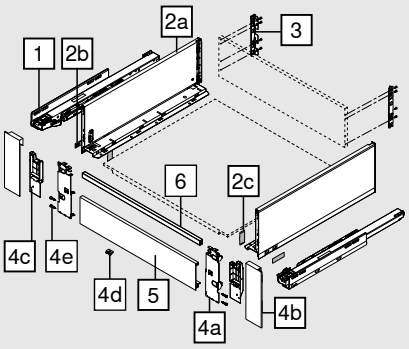

2	Комплект царг				
	Висота царги (мм)	177			
	Номінальна довжина NL (мм)	SW-M	OG-M	CS-M	INGL
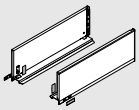	270	770C2702S			770C2702I
	300	770C3002S			770C3002I
	350	770C3502S			770C3502I
	400	770C4002S			770C4002I
	450	770C4502S			770C4502I
	500	770C5002S			770C5002I
	550	770C5502S			770C5502I
	600	770C6002S			770C6002I
	650	770C6502S			770C6502I

Комплектація:		
2a	1 x	Царги, лів. / прав.
2b	2 x	Мала заглушка з логотипом Blum; з індивідуальним логотипом – від 1000 шт.
2c	2 x	Заглушки

Варіанти оформлення LEGRABOX для індивідуального дизайну царг – див. сторінку 64

Передня панель із релінгом

Інформація для замовлення

3	Тримачі задньої стінки з ДСП, лів. / прав.					
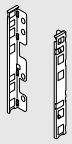	**Матеріал**	**Висота**	SW-M	OG-M	CS-M	NI
	Сталь	C	ZB7C000S			

4	Комплект тримачів передньої панелі				
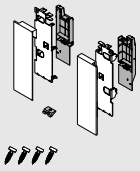	**Матеріал**	SW-M	OG-M	CS-M	INGL*
	Сталь	ZI7.3CS0			
	Нержавна сталь				ZI7.3CI0

Комплектація:		
4a	1 x	Тримач передньої панелі, лів. / прав.
4b	1 x	Заглушки зовнішні, лів. / прав.
4c	1 x	Заглушки внутрішні, лів. / прав.
4d	1 x	Тримач дна
4e	4 x	Саморізи

5	Передня панель без паза				
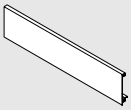	**Довжина (мм)**	SW-M	OG-M	CS-M	ELEO
	1043	ZV7.1043C01			

Підходить для ширини корпусу KB 1200 мм

Розкрій: Внутрішня ширина корпусу LW – 126 мм

6	Поперечний релінг				
	Довжина (мм)	SW-M	OG-M	CS-M	ELEO
	1080	ZR7.1080U			

Підходить для ширини корпусу KB 1200 мм

Розкрій: Внутрішня ширина корпусу LW – 90 мм

Аксесуари

-	Саморіз із пласкою головкою			
	Ø (мм)	**Довжина (мм)**		
	4	15	Для з'єднання тримача із задньою стінкою із ДСП; царги – з дном шухляди	61D.1500

Для з'єднання тримача з дерев'яною задньою стінкою і царги з дном шухляди рекомендовано використовувати саморізи з пласкою головкою

-	Євгвинт			
	Ø (мм)	**Довжина (мм)**		
	6	14.5	Для з'єднання напрямної з корпусом	661.1450.HG

Передня панель із релінгом

Висока внутрішня шухляда – висота C

- Висока бокова вставка
- Висока внутрішня шухляда з релінгом
- Система амортизації з інтегрованим перемикачем у напрямній BLUMOTION S для м'якого й тихого засування, котра поєднується із SERVO-DRIVE або TIP-ON BLUMOTION
- Або із вбудованим TIP-ON
- 3-вимірне регулювання фасаду на царзі

Потрібний простір

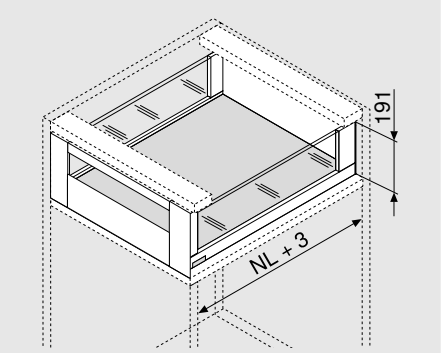

NL	Номінальна довжина

Інформація для замовлення

1	Напрямна до корпусу, лів. / прав.				
	Номінальна довжина NL (мм)	BLUMOTION S		TIP-ON	
		40 кг	70 кг	40 кг	70 кг
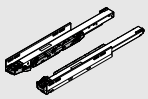	350	750.3501S		750.3501T	
	400	750.4001S		750.4001T	
	450	750.4501S	753.4501S	750.4501T	753.4501T
	500	750.5001S	753.5001S	750.5001T	753.5001T
	550	750.5501S	753.5501S	750.5501T	753.5501T
	600	750.6001S	753.6001S	750.6001T	753.6001T
	650		753.6501S		753.6501T

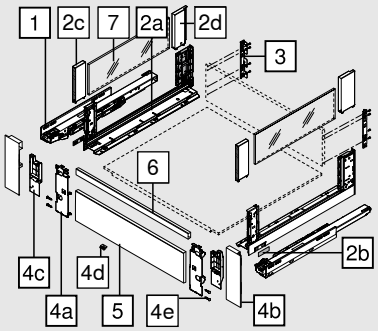

2	Комплект царг				
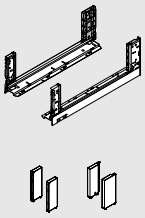	Висота царги (мм)	177			
	Номінальна довжина NL (мм)	SW-M	OG-M	CS-M	INGL
	350	780C3502S			780C3502I
	400	780C4002S			780C4002I
	450	780C4502S			780C4502I
	500	780C5002S			780C5002I
	550	780C5502S			780C5502I
	600	780C6002S			780C6002I
	650	780C6502S			780C6502I

Комплектація:		
2a	1 x	Царги, лів. / прав.
2b	2 x	Мала заглушка з логотипом Blum; з індивідуальним логотипом – від 1000 шт.
2c	2 x	BOXCOVER, передній
2d	1 x	BOXCOVER, задн., лів. / прав.

Варіанти оформлення LEGRABOX для індивідуального дизайну царг – див. сторінку 64

Передня панель із релінгом

Інформація для замовлення

3	Тримачі задньої стінки з ДСП, лів. / прав.					
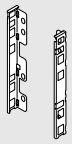	**Матеріал**	**Висота**	SW-M	OG-M	CS-M	NI
	Сталь	C	ZB7C000S			

4	Комплект тримачів передньої панелі				
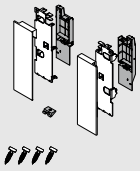	**Матеріал**	SW-M	OG-M	CS-M	INGL
	Сталь	ZI7.3CS0			
	Нержавна сталь				ZI7.3CI0

Комплектація:		
4a	1 x	Тримач передньої панелі, лів. / прав.
4b	1 x	Заглушки зовнішні, лів. / прав.
4c	1 x	Заглушки внутрішні, лів. / прав.
4d	1 x	Тримач дна
4e	4 x	Саморізи

5	Передня панель без паза				
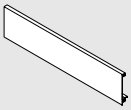	**Довжина (мм)**	SW-M	OG-M	CS-M	ELEO
	1043	ZV7.1043C01			

Підходить для ширини корпусу KB 1200 мм

Розкрій: Внутрішня ширина корпусу LW – 126 мм

6	Поперечний релінг				
	Довжина (мм)	SW-M	OG-M	CS-M	ELEO
	1080	ZR7.1080U			

Підходить для ширини корпусу KB 1200 мм

Розкрій: Внутрішня ширина корпусу LW – 90 мм

7	Скляна бокова вставка			
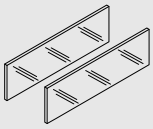	**Номінальна довжина NL (мм)**	**Матеріал**	**Колір**	
		Скло	Прозорий	
	450			ZE7S338G
	500			ZE7S388G
	550			ZE7S438G
	600			ZE7S488G
	650			ZE7S538G

Комплектація:		
7	2 x	Вставка зі скла

Якщо номінальна довжина NL інша, то потрібно відповідно розкроїти довшу вставку

Розміри для розкрою див. сторінку 45

Передня панель із релінгом

Інформація для замовлення

Аксесуари

-	Кріплення для транспортування бокової вставки		
	Матеріал	**Колір**	
	Пластмаса	Жовтий	780C0009
Для транспортування з попередньо встановленими боковими вставками			

-	Саморіз із пласкою головкою			
	Ø (мм)	**Довжина (мм)**		
	4	15	Для з'єднання тримача із задньою стінкою із ДСП; царги – з дном шухляди	61D.1500
Для з'єднання тримача з дерев'яною задньою стінкою і царги з дном шухляди рекомендовано використовувати саморізи з пласкою головкою				

-	Євгвинт			
	Ø (мм)	**Довжина (мм)**		
	6	14.5	Для з'єднання напрямної з корпусом	661.1450.HG

Проєктування

Простір, потрібний у корпусі

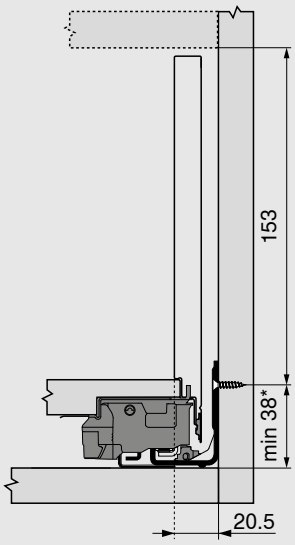

* +1 мм за умови монтажу напрямної перед складанням корпусу

Монтажні розміри для задньої стінки

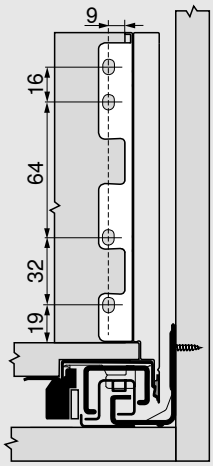

Передня панель із релінгом

Проєктування

Розміри для розкрою ДСП 16 мм завтовшки

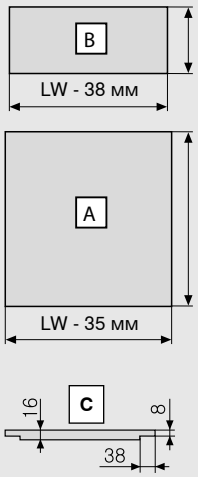

Дерев'яна задня стінка	B (мм)
Висота	148
Дно шухляди	**A (мм)**
Дерев'яна задня стінка	NL - 10
Розміри фальца	**C**

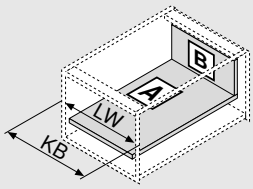

KB	Ширина корпусу
LW	Внутрішня ширина корпусу
NL	Номінальна довжина

Монтажні розміри

Дно шухляди

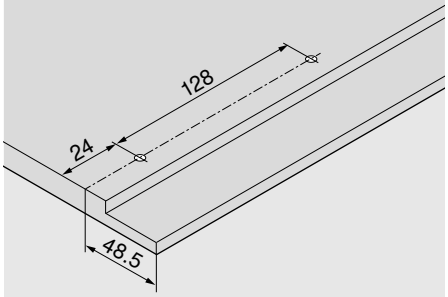

Відстань між отворами – напрямні до корпусу

Напрямна до корпусу 750 – 40 кг

Номінальна довжина NL (мм)

270

300 | 350

400 | 450 | 500

550 | 600

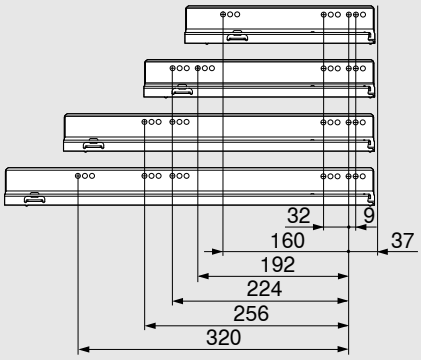

Відстань між отворами – напрямні до корпусу

Напрямна до корпусу 753 – 70 кг

Номінальна довжина NL (мм)

450

500 | 550 | 600

650

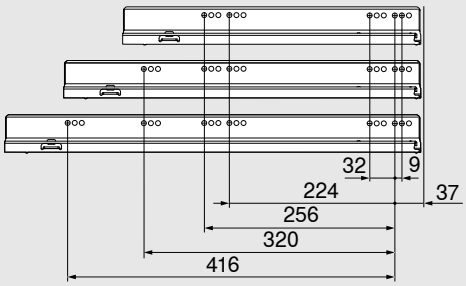

Внутрішня глибина корпусу LT мін. = номінальна довжина NL + 3 мм

Розкрій – вставка

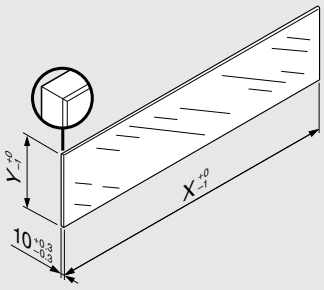

Вставка	X (мм)	Y (мм)
Бокова	NL - 112	138

NL	Номінальна довжина

Якщо використовувати скло вказаних розмірів для вставок у LEGRABOX , то не потрібно проводити "Випробування на ударостійкість для вертикальних складових зі скла" (стандарт DIN EN 14749 від червня 2016 р.). Тому немає потреби обирати спеціальне безпечне скло. Обробка скла: шліфування країв, фаска 1 мм ±0.5 мм.

Шухляда під мийку – висота M

- Підходить для LEGRABOX pure і LEGRABOX free
- Система амортизації з інтегрованим перемикачем у напрямній BLUMOTION S для м'якого й тихого засування, котра поєднується із SERVO-DRIVE
- Або із вбудованим TIP-ON
- 3-вимірне регулювання фасаду на царзі

Потрібний простір

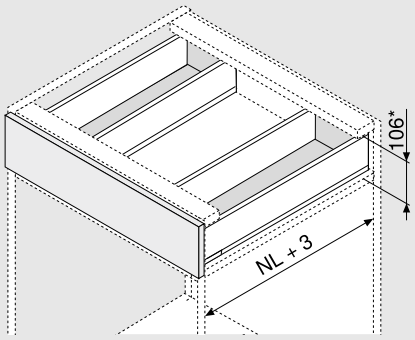

NL	Номінальна довжина

* Вкл. 2 мм для регулювання нахилу

Інформація для замовлення

1	Напрямна до корпусу, лів. / прав.				
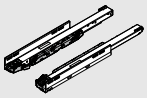	Номінальна довжина NL (мм)	BLUMOTION S		TIP-ON*	
		40 кг		40 кг	
	350	750.3501S		750.3501T	
	400	750.4001S		750.4001T	
	450	750.4501S		750.4501T	
	500	750.5001S		750.5001T	
	550	750.5501S		750.5501T	
	600	750.6001S		750.6001T	

* Синхронізація неможлива

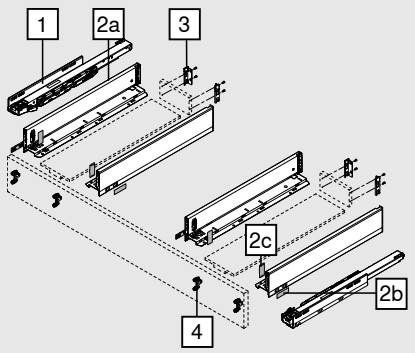

2	Комплект царг					
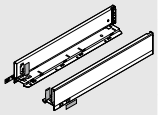	Висота царги (мм)	90.5				
	Номінальна довжина NL (мм)		SW-M	OG-M	CS-M	INGL
	350	2 x	770M3502S			770M3502I
	400	2 x	770M4002S			770M4002I
	450	2 x	770M4502S			770M4502I
	500	2 x	770M5002S			770M5002I
	550	2 x	770M5502S			770M5502I
	600	2 x	770M6002S			770M6002I

Комплектація:		
2a	1 x	Царги, лів. / прав.
2b	2 x	Мала заглушка з логотипом Blum; з індивідуальним логотипом – від 1000 шт.
2c	2 x	Заглушки

Варіанти оформлення LEGRABOX для індивідуального дизайну царг – див. сторінку 64

Інформація для замовлення

3	Тримачі задньої стінки з ДСП, лів. / прав.						
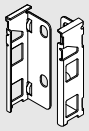	**Матеріал**	**Висота**		SW-M	OG-M	CS-M	NI
	Сталь	M	2 x	ZB7M000S			

4	Кріплення фасаду		
	Вид кріплень		
	EXPANDO	4 x	ZF7M70E2
	EXPANDO T	4 x	ZF7M70T2
	Саморізи	4 x	ZF7M7002

EXPANDO T підходить для тонких фасадів – див. сторінку 74

Аксесуари

-	Саморіз			
	Ø (мм)	**Довжина (мм)**		
	3.5	15	Для кріплення фасаду	609.1500
	3.5	17	Для кріплення фасаду	609.1700

Для кріплення напрямної до корпусу ми рекомендуємо саморіз для ДСП Ø 4 x 15 мм

-	Саморіз із пласкою головкою			
	Ø (мм)	**Довжина (мм)**		
	4	15	Для з'єднання тримача із задньою стінкою із ДСП; царги – з дном шухляди	61D.1500

Для з'єднання тримача з дерев'яною задньою стінкою і царги з дном шухляди рекомендовано використовувати саморізи з пласкою головкою

-	Євровинт			
	Ø (мм)	**Довжина (мм)**		
	6	14.5	Для з'єднання напрямної з корпусом	661.1450.HG

Проєктування

Простір, потрібний у корпусі

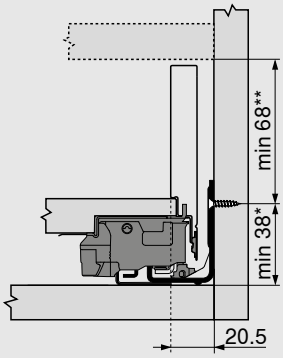

*	+1 мм за умови монтажу напрямної перед складанням корпусу
**	Вкл. 2 мм для регулювання нахилу

Монтажні розміри для кріплення фасаду на саморізи

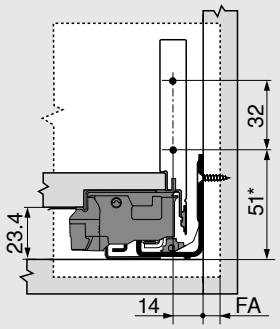

FA	Накладення фасаду
*	+1 мм за умови монтажу напрямної перед складанням корпусу

Монтажні розміри фасаду для EXPANDO/EXPANDO T

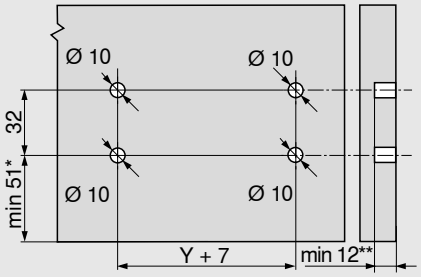

*	+1 мм за умови монтажу напрямної перед складанням корпусу
**	мін. 6 мм для EXPANDO T

Монтажні розміри для задньої стінки

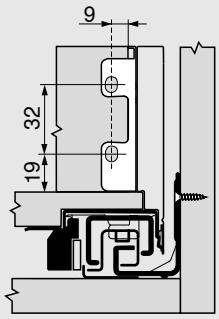

Проєктування

Розміри для розкрою ДСП 16 мм завтовшки

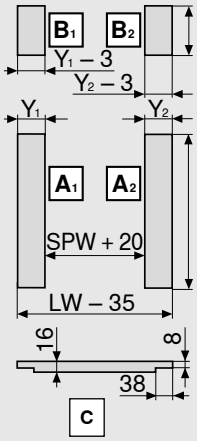

Дерев'яна задня стінка	B (мм)
Висота	63
Дно шухляди	**A (мм)**
Дерев'яна задня стінка	NL - 10
Розміри фальца	**C**

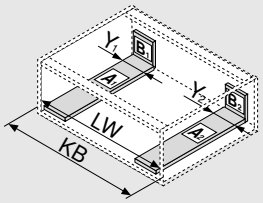

Y мін. (мм)	115
Y макс. (мм)	155

KB	Ширина корпусу
LW	Внутрішня ширина корпусу
NL	Номінальна довжина
SPW	Внутрішня ширина вирізу

Монтажні розміри

Дно шухляди

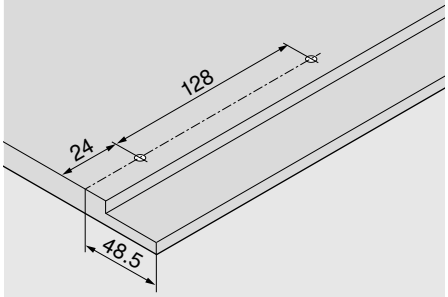

Відстань між отворами – напрямні до корпусу

Напрямна до корпусу 750 – 40 кг

Номінальна довжина NL (мм)

350

400 | 450 | 500

550 | 600

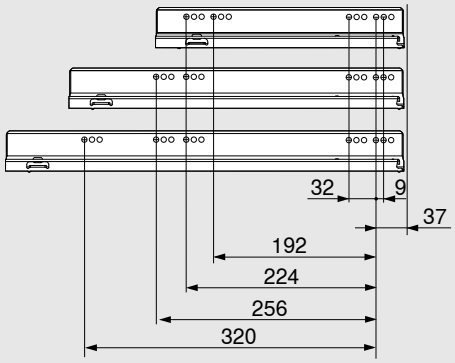

Внутрішня глибина корпусу LT мін. = номінальна довжина NL + 3 мм

Шухляда під мийку – висота C

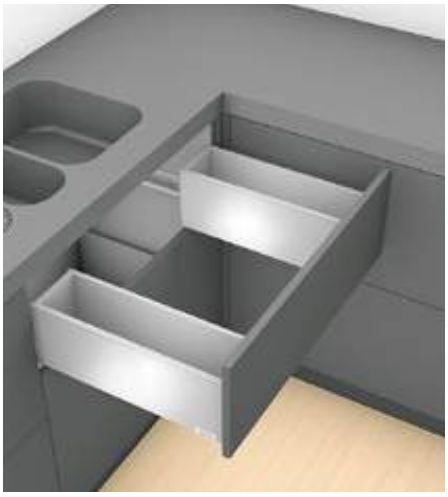

- Система амортизації з інтегрованим перемикачем у напрямній BLUMOTION S для м'якого й тихого засування, котра поєднується із SERVO-DRIVE
- Або із вбудованим TIP-ON
- 3-вимірне регулювання фасаду на царзі

Потрібний простір

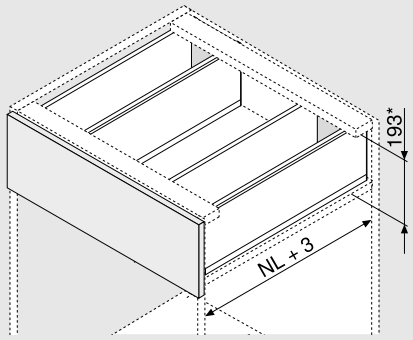

NL	Номінальна довжина

* Вкл. 2 мм для регулювання нахилу

Інформація для замовлення

1	Напрямна до корпусу, лів. / прав.		
	Номінальна довжина NL (мм)	BLUMOTION S	TIP-ON*
		40 кг	40 кг
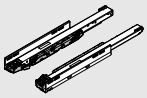	350	750.3501S	750.3501T
	400	750.4001S	750.4001T
	450	750.4501S	750.4501T
	500	750.5001S	750.5001T
	550	750.5501S	750.5501T
	600	750.6001S	750.6001T

* Синхронізація неможлива

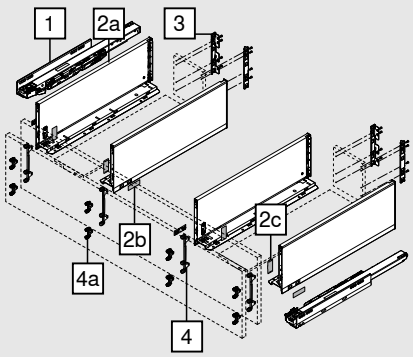

2	Комплект царг					
	Висота царги (мм)	177				
	Номінальна довжина NL (мм)		SW-M	OG-M	CS-M	INGL
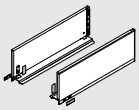	350	2 x	770C3502S			770C3502I
	400	2 x	770C4002S			770C4002I
	450	2 x	770C4502S			770C4502I
	500	2 x	770C5002S			770C5002I
	550	2 x	770C5502S			770C5502I
	600	2 x	770C6002S			770C6002I

Комплектація:

2a	1 x	Царги, лів. / прав.
2b	2 x	Мала заглушка з логотипом Blum; з індивідуальним логотипом – від 1000 шт.
2c	2 x	Заглушки

Варіанти оформлення LEGRABOX для індивідуального дизайну царг – див. сторінку 64

Інформація для замовлення

3	Тримачі задньої стінки з ДСП, лів. / прав.						
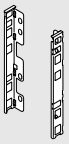	**Матеріал**	**Висота**		SW-M	OG-M	CS-M	NI
	Сталь	C	2 x	ZB7C000S			

4	Кріплення фасаду		
	Вид кріплень		
	EXPANDO	4 x	ZF7C70E2
	EXPANDO T	4 x	ZF7C70T2
	Саморізи	4 x	ZF7C7002

EXPANDO T підходить для тонких фасадів – див. сторінку 74

Альтернатива для 4

4a	Кріплення фасаду		
	Вид кріплень		
	EXPANDO	8 x	ZF7M70E2
	EXPANDO T	8 x	ZF7M70T2
	Саморізи	8 x	ZF7M7002

EXPANDO T підходить для тонких фасадів – див. сторінку 74

Аксесуари

-	Саморіз			
	Ø (мм)	**Довжина (мм)**		
	3.5	15	Для кріплення фасаду	609.1500
	3.5	17	Для кріплення фасаду	609.1700

Для кріплення напрямної до корпусу ми рекомендуємо саморіз для ДСП Ø 4 x 15 мм

-	Саморіз із пласкою головкою			
	Ø (мм)	**Довжина (мм)**		
	4	15	Для з'єднання тримача із задньою стінкою із ДСП; царги – з дном шухляди	61D.1500

Для з'єднання тримача з дерев'яною задньою стінкою і царги з дном шухляди рекомендовано використовувати саморізи з пласкою головкою

-	Євгвинт			
	Ø (мм)	**Довжина (мм)**		
	6	14.5	Для з'єднання напрямної з корпусом	661.1450.HG

Проєктування

Простір, потрібний у корпусі

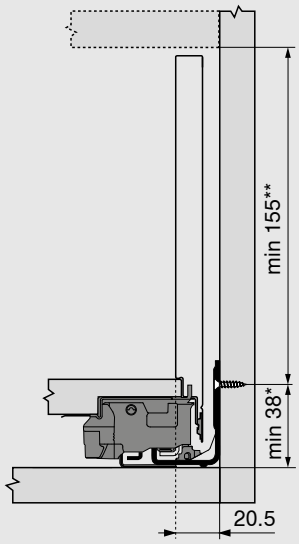

*	+1 мм за умови монтажу напрямної перед складанням корпусу
**	Вкл. 2 мм для регулювання нахилу

Монтажні розміри для кріплення фасаду на саморізи

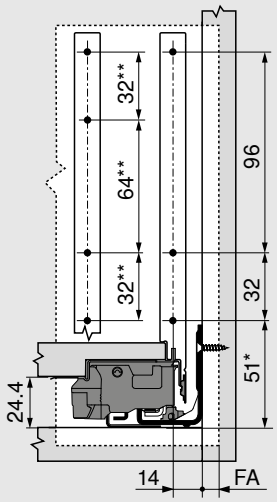

FA	Накладення фасаду
*	+1 мм за умови монтажу напрямної перед складанням корпусу
**	Альтернатива для 4a

Монтажні розміри фасаду для EXPANDO/EXPANDO T

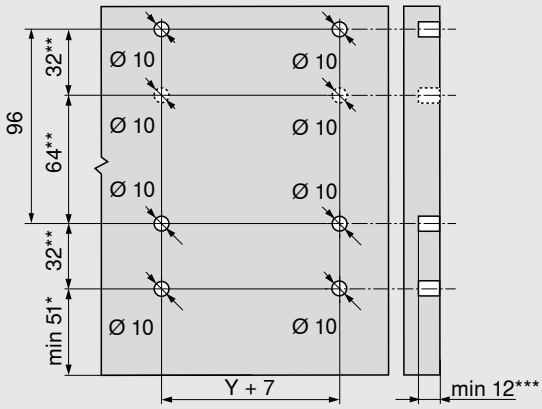

*	+1 мм за умови монтажу напрямної перед складанням корпусу
**	Альтернатива для 4a
***	мін. 6 мм для EXPANDO T

Монтажні розміри для задньої стінки

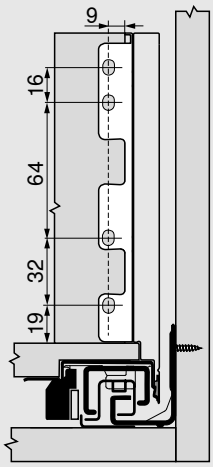

Проєктування

Розміри для розкрою ДСП 16 мм завтовшки

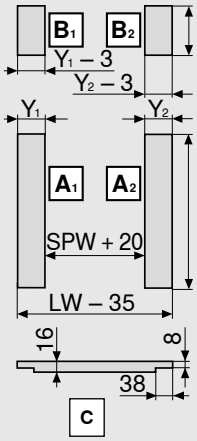

Дерев'яна задня стінка	B (мм)
Висота	148
Дно шухляди	**A (мм)**
Дерев'яна задня стінка	NL - 10
Розміри фальца	**C**

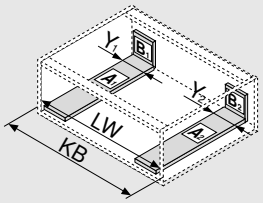

Y мін. (мм)	115
Y макс. (мм)	155

KB	Ширина корпусу
LW	Внутрішня ширина корпусу
NL	Номінальна довжина
SPW	Внутрішня ширина вирізу

Монтажні розміри

Дно шухляди

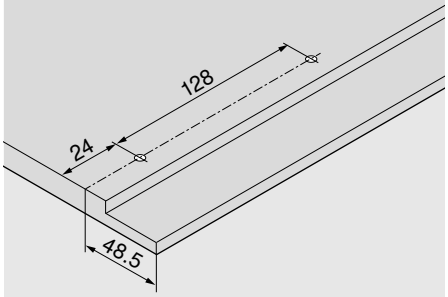

Відстань між отворами – напрямні до корпусу

Напрямна до корпусу 750 – 40 кг

Номінальна довжина NL (мм)

350

400 | 450 | 500

550 | 600

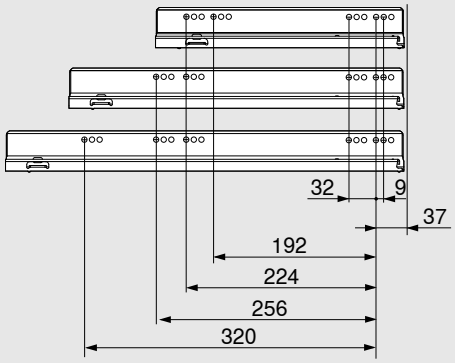

Внутрішня глибина корпусу LT мін. = номінальна довжина NL + 3 мм

Шухляда під мийку – висота C

- Із центральною планкою для оптимального використання простору
- Можливість встановити зі стандартними компонентами
- Система амортизації з інтегрованим перемикачем у напрямній BLUMOTION S для м'якого й тихого засування, котра поєднується із SERVO-DRIVE або TIP-ON BLUMOTION
- Або із вбудованим TIP-ON
- 3-вимірне регулювання фасаду на царзі

Потрібний простір

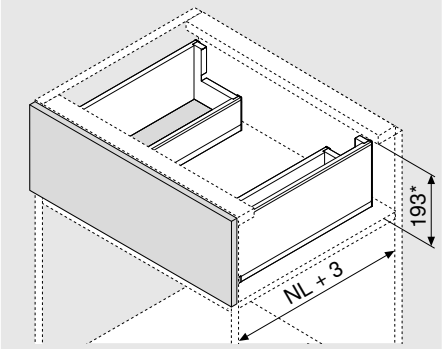

NL	Номінальна довжина

* Вкл. 2 мм для регулювання нахилу

Інформація для замовлення

1	Напрямна до корпусу, лів. / прав.				
	Номінальна довжина NL (мм)	BLUMOTION S		TIP-ON	
		40 кг	70 кг	40 кг	70 кг
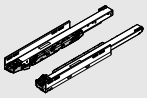	450	750.4501S	753.4501S	750.4501T	753.4501T
	500	750.5001S	753.5001S	750.5001T	753.5001T
	550	750.5501S	753.5501S	750.5501T	753.5501T
	600	750.6001S	753.6001S	750.6001T	753.6001T
	650		753.6501S		753.6501T

Інформація для замовлення TIP-ON BLUMOTION для шухляди під мийку, див. стор. 115

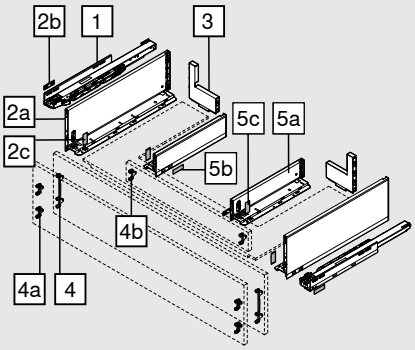

2	Комплект царг, зовн.				
	Висота царги (мм)	177			
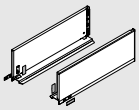	Номінальна довжина NL (мм)	SW-M	OG-M	CS-M	INGL
	450	770C4502S			770C4502I
	500	770C5002S			770C5002I
	550	770C5502S			770C5502I
	600	770C6002S			770C6002I
	650	770C6502S			770C6502I

Комплектація:

2a	1 x	Царги, лів. / прав.
2b	2 x	Мала заглушка з логотипом Blum; з індивідуальним логотипом – від 1000 шт.
2c	2 x	Заглушки

Варіанти оформлення LEGRABOX для індивідуального дизайну царг – див. сторінку 64

3	Задня стінка зі сталі, L-подібна форма, лів. / прав.			
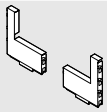	Матеріал	SW-M	OG-M	CS-M
	Сталь	ZB7C129S.6S		

Інформація для замовлення

4	Кріплення фасаду		
	Вид кріплень		
	EXPANDO	2 x	ZF7C70E2
	EXPANDO T	2 x	ZF7C70T2
	Саморізи	2 x	ZF7C7002
EXPANDO T підходить для тонких фасадів – див. сторінку 74			

Альтернатива для 4

4a	Кріплення фасаду		
	Вид кріплень		
	EXPANDO	4 x	ZF7M70E2
	EXPANDO T	4 x	ZF7M70T2
	Саморізи	4 x	ZF7M7002
EXPANDO T підходить для тонких фасадів – див. сторінку 74			

4b	Кріплення фасаду		
	Вид кріплень		
	EXPANDO	2 x	ZF7M70E2
	Саморізи	2 x	ZF7M7002

5	Комплект царг, вн.					
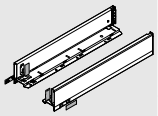	**Висота царги (мм)**	90.5				
	Номінальна довжина NL (мм)		SW-M	OG-M	CS-M	INGL
	300		770M3002S			770M3002I
	350		770M3502S			770M3502I
	400		770M4002S			770M4002I
	450		770M4502S			770M4502I
	500		770M5002S			770M5002I
Комплектація:						
5a	1 x	Царги, лів. / прав.				
5b	2 x	Мала заглушка з логотипом Blum; з індивідуальним логотипом – від 1000 шт.				
5c	2 x	Заглушки				
Варіанти оформлення LEGRABOX для індивідуального дизайну царг – див. сторінку 64						
Щоб раціонально використати корисний простір, рекомендуємо:						
NL, номінальна довжина зовн. царги – NL, номінальна дожина вн. царги = мін. 150 мм						

Шухляда під мийку – висота C

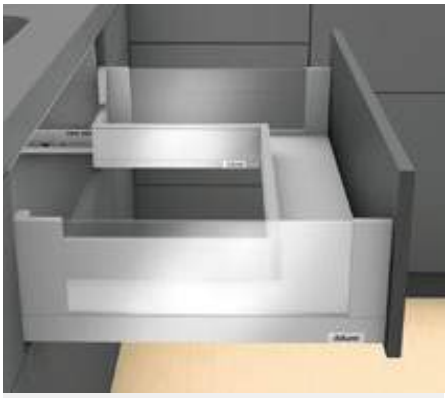

- Із центральною планкою для оптимального використання простору
- Можливість встановити зі стандартними компонентами
- Система амортизації з інтегрованим перемикачем у напрямній BLUMOTION S для м'якого й тихого засування, котра поєднується із SERVO-DRIVE або TIP-ON BLUMOTION
- Або із вбудованим TIP-ON
- 3-вимірне регулювання фасаду на царзі

Потрібний простір

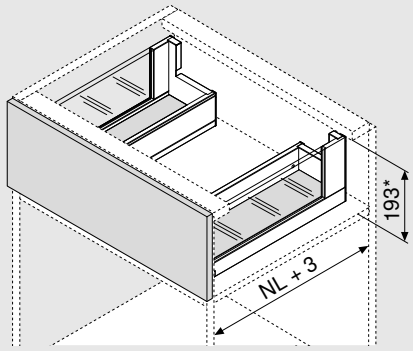

NL	Номінальна довжина

* Вкл. 2 мм для регулювання нахилу

Інформація для замовлення

1	Напрямна до корпусу, лів. / прав.				
	Номінальна довжина NL (мм)	BLUMOTION S		TIP-ON	
		40 кг	70 кг	40 кг	70 кг
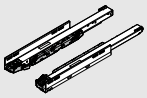	450	750.4501S	753.4501S	750.4501T	753.4501T
	500	750.5001S	753.5001S	750.5001T	753.5001T
	550	750.5501S	753.5501S	750.5501T	753.5501T
	600	750.6001S	753.6001S	750.6001T	753.6001T
	650		753.6501S		753.6501T

Інформація для замовлення TIP-ON BLUMOTION для шухляди під мийку, див. стор. 115

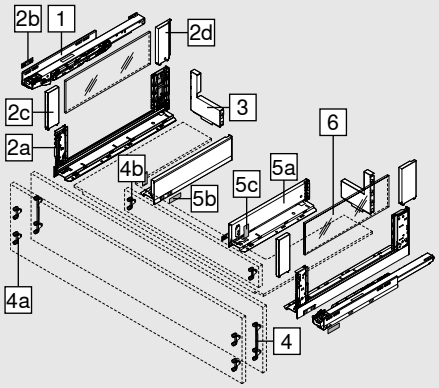

2	Комплект царг, зовн.				
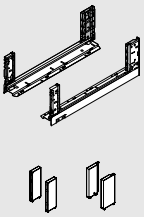	Висота царги (мм)	177			
	Номінальна довжина NL (мм)	SW-M	OG-M	CS-M	INGL
	450	780C4502S			780C4502I
	500	780C5002S			780C5002I
	550	780C5502S			780C5502I
	600	780C6002S			780C6002I
	650	780C6502S			780C6502I

Комплектація:

2a	1 x	Царги, лів. / прав.
2b	2 x	Мала заглушка з логотипом Blum; з індивідуальним логотипом – від 1000 шт.
2c	2 x	BOXCOVER, передній
2d	1 x	BOXCOVER, задн., лів. / прав.

Варіанти оформлення LEGRABOX для індивідуального дизайну царг – див. сторінку 64

3	Задня стінка зі сталі, L-подібна форма, лів. / прав.			
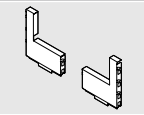	Матеріал	SW-M	OG-M	CS-M
	Сталь	ZB7C129S.6S		

Інформація для замовлення

4	Кріплення фасаду		
	Вид кріплень		
	EXPANDO	2 x	ZF7C70E2
	EXPANDO T	2 x	ZF7C70T2
	Саморізи	2 x	ZF7C7002
EXPANDO T підходить для тонких фасадів – див. сторінку 74			

Альтернатива для 4

4a	Кріплення фасаду		
	Вид кріплень		
	EXPANDO	4 x	ZF7M70E2
	EXPANDO T	4 x	ZF7M70T2
	Саморізи	4 x	ZF7M7002
EXPANDO T підходить для тонких фасадів – див. сторінку 74			

4b	Кріплення фасаду		
	Вид кріплень		
	EXPANDO	2 x	ZF7M70E2
	Саморізи	2 x	ZF7M7002

5	Комплект царг, вн.					
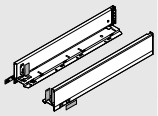	**Висота царги (мм)**	90.5				
	Номінальна довжина NL (мм)		SW-M	OG-M	CS-M	INGL
	300		770M3002S			770M3002I
	350		770M3502S			770M3502I
	400		770M4002S			770M4002I
	450		770M4502S			770M4502I
	500		770M5002S			770M5002I
Комплектація:						
5a	1 x	Царги, лів. / прав.				
5b	2 x	Мала заглушка з логотипом Blum; з індивідуальним логотипом – від 1000 шт.				
5c	2 x	Заглушки				
Варіанти оформлення LEGRABOX для індивідуального дизайну царг – див. сторінку 64						
Щоб раціонально використати корисний простір, рекомендуємо:						
NL, номінальна довжина зовн. царги – NL, номінальна дожина вн. царги = мін. 150 мм						

6	Скляна бокова вставка			
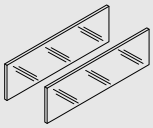	**Номінальна довжина NL (мм)**	**Матеріал**	**Колір**	
		Скло	Прозорий	
	450			ZE7S338G
	500			ZE7S388G
	550			ZE7S438G
	600			ZE7S488G
	650			ZE7S538G
Комплектація:				
6	2 x	Вставка зі скла		
Якщо номінальна довжина NL інша, то потрібно відповідно розкроїти довшу вставку				
Розміри для розкрою див. сторінку 59				

Інформація для замовлення

Аксесуари

-	Кріплення для транспортування бокової вставки		
	Матеріал	**Колір**	
	Пластмаса	Жовтий	780C0009
Для транспортування з попередньо встановленими боковими вставками			

-	Саморіз			
	Ø (мм)	**Довжина (мм)**		
	3.5	15	Для кріплення фасаду	609.1500
	3.5	17	Для кріплення фасаду	609.1700
Для кріплення напрямної до корпусу ми рекомендуємо саморіз для ДСП Ø 4 x 15 мм				

-	Саморіз із пласкою головкою			
	Ø (мм)	**Довжина (мм)**		
	4	15	Для з'єднання тримача із задньою стінкою із ДСП; царги – з дном шухляди	61D.1500
Для з'єднання тримача з дерев'яною задньою стінкою і царги з дном шухляди рекомендовано використовувати саморізи з пласкою головкою				

-	Євровинт			
	Ø (мм)	**Довжина (мм)**		
	6	14.5	Для з'єднання напрямної з корпусом	661.1450.HG

Проєктування

Простір, потрібний у корпусі

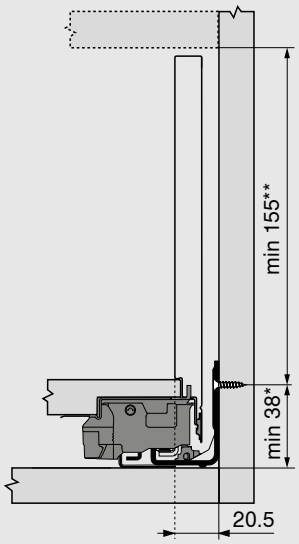

*	+1 мм за умови монтажу напрямної перед складанням корпусу
**	Вкл. 2 мм для регулювання нахилу

Монтажні розміри для кріплення фасаду на саморізи

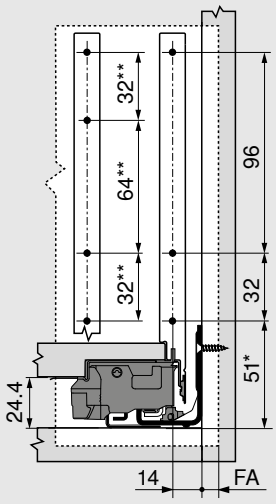

FA	Накладення фасаду
*	+1 мм за умови монтажу напрямної перед складанням корпусу
**	Альтернатива для 4a

Монтажні розміри фасаду для EXPANDO/EXPANDO T

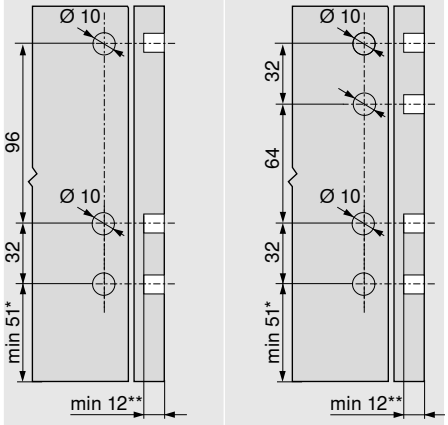

4	4a

*	+1 мм за умови монтажу напрямної перед складанням корпусу
**	мін. 6 мм для EXPANDO T

Проєктування

Розміри для розкрою ДСП 16 мм завтовшки

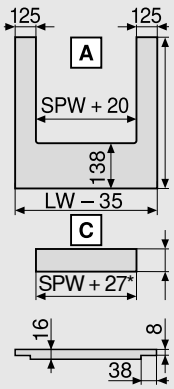

Дно шухляди	A (мм)
Задня стінка зі сталі	NL - 21
Середня панель	**C (мм)**
	62.5

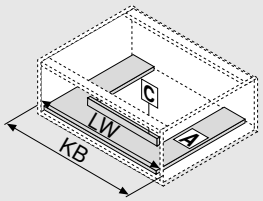

KB	Ширина корпусу
LW	Внутрішня ширина корпусу
NL	Номінальна довжина
SPW	Внутрішня ширина вирізу
*	+3 мм із ZF7M70E2

Монтаж середньої панелі

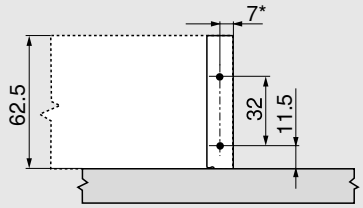

*	+1.5 мм із ZF7M70E2

Монтажні розміри

Дно шухляди

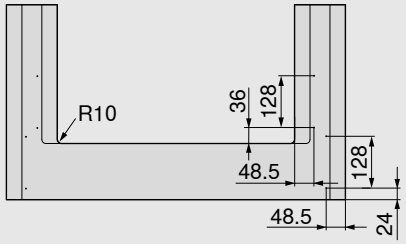

Відстань між отворами – напрямні до корпусу

Напрямна до корпусу 750 – 40 кг

Номінальна довжина NL (мм)

450 | 500

550 | 600

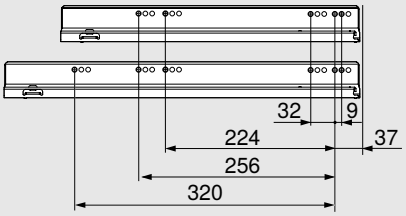

Відстань між отворами – напрямні до корпусу

Напрямна до корпусу 753 – 70 кг

Номінальна довжина NL (мм)

450

500 | 550 | 600

650

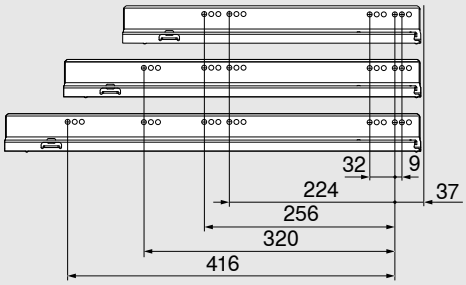

Внутрішня глибина корпусу LT мін. = номінальна довжина NL + 3 мм

Розкрій – вставка

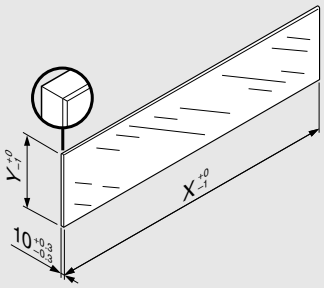

Вставка	X (мм)	Y (мм)
Бокова	NL - 112	138
NL	Номінальна довжина	

Якщо використовувати скло вказаних розмірів для вставок у LEGRABOX , то не потрібно проводити “Випробування на ударостійкість для вертикальних складових зі скла” (стандарт DIN EN 14749 від червня 2016 р.). Тому немає потреби обирати спеціальне безпечне скло. Обробка скла: шліфування країв, фаска 1 мм ±0.5 мм.

Шухляда з високим фасадом – висота F

- Система амортизації з інтегрованим перемикачем у напрямній BLUMOTION S для м'якого й тихого засування, котра поєднується із SERVO-DRIVE або TIP-ON BLUMOTION
- Або із вбудованим TIP-ON
- 3-вимірне регулювання фасаду на царзі

Потрібний простір

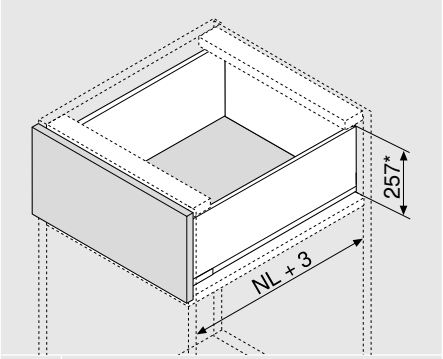

NL	Номінальна довжина

* Вкл. 2 мм для регулювання нахилу

Інформація для замовлення

1	Напрямна до корпусу, лів. / прав.				
	Номінальна довжина NL (мм)	BLUMOTION S		TIP-ON	
		40 кг	70 кг	40 кг	70 кг
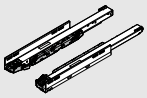	400	750.4001S		750.4001T	
	450	750.4501S	753.4501S	750.4501T	753.4501T
	500	750.5001S	753.5001S	750.5001T	753.5001T
	550	750.5501S	753.5501S	750.5501T	753.5501T
	600	750.6001S	753.6001S	750.6001T	753.6001T
	650		753.6501S		753.6501T

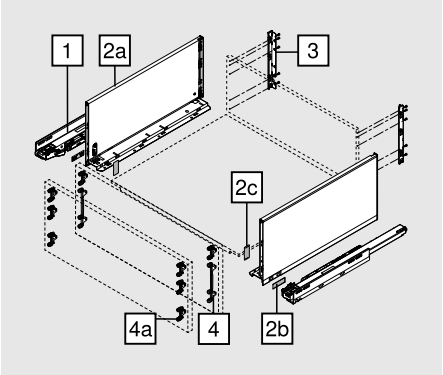

2	Комплект царг				
	Висота царги (мм)	241			
	Номінальна довжина NL (мм)	SW-M	OG-M	CS-M	INGL
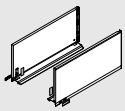	400	770F4002S			770F4002I
	450	770F4502S			770F4502I
	500	770F5002S			770F5002I
	550	770F5502S			770F5502I
	600	770F6002S			770F6002I
	650	770F6502S			770F6502I

Комплектація:		
2a	1 x	Царги, лів. / прав.
2b	2 x	Мала заглушка з логотипом Blum; з індивідуальним логотипом – від 1000 шт.
2c	2 x	Заглушки

Варіанти оформлення LEGRABOX для індивідуального дизайну царг – див. сторінку 64

Інформація для замовлення

3	Тримачі задньої стінки з ДСП, лів. / прав.					
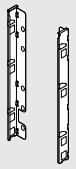	**Матеріал**	**Висота**	SW-M	OG-M	CS-M	NI
	Сталь	F	ZB7F000S			

4	Кріплення фасаду		
	Вид кріплень		
	EXPANDO	2 x	ZF7C70E2
	EXPANDO T	2 x	ZF7C70T2
	Саморізи	2 x	ZF7C7002

EXPANDO T підходить для тонких фасадів – див. сторінку 74

4	Кріплення фасаду		
	Вид кріплень		
	EXPANDO	2 x	ZF7M70E2
	EXPANDO T	2 x	ZF7M70T2
	Саморізи	2 x	ZF7M7002

EXPANDO T підходить для тонких фасадів – див. сторінку 74

Альтернатива для 4

4a	Кріплення фасаду		
	Вид кріплень		
	EXPANDO	6 x	ZF7M70E2
	EXPANDO T	6 x	ZF7M70T2
	Саморізи	6 x	ZF7M7002

EXPANDO T підходить для тонких фасадів – див. сторінку 74

Аксесуари

-	Саморіз			
	Ø (мм)	**Довжина (мм)**		
	3.5	15	Для кріплення фасаду	609.1500
	3.5	17	Для кріплення фасаду	609.1700

Для кріплення напрямної до корпусу ми рекомендуємо саморіз для ДСП Ø 4 x 15 мм

-	Саморіз із пласкою головкою			
	Ø (мм)	**Довжина (мм)**		
	4	15	Для з'єднання тримача із задньою стінкою із ДСП; царги – з дном шухляди	61D.1500

Для з'єднання тримача з дерев'яною задньою стінкою і царги з дном шухляди рекомендовано використовувати саморізи з пласкою головкою

-	Єврогвинт			
	Ø (мм)	**Довжина (мм)**		
	6	14.5	Для з'єднання напрямної з корпусом	661.1450.HG

Проєктування

Простір, потрібний у корпусі

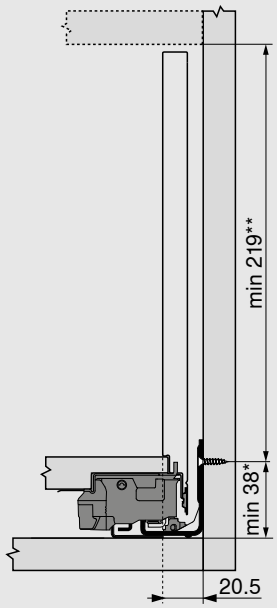

*	+1 мм за умови монтажу напрямної перед складанням корпусу
**	Вкл. 2 мм для регулювання нахилу

Монтажні розміри для кріплення фасаду на саморізи

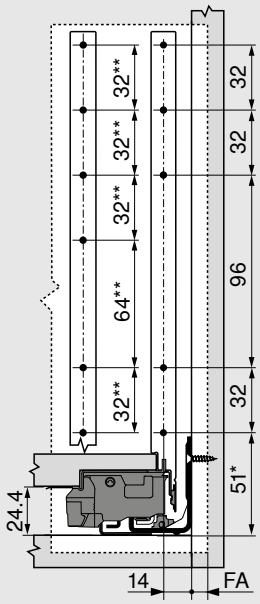

FA	Накладення фасаду
*	+1 мм за умови монтажу напрямної перед складанням корпусу
**	Альтернатива для 4a

Монтажні розміри фасаду для EXPANDO/EXPANDO T

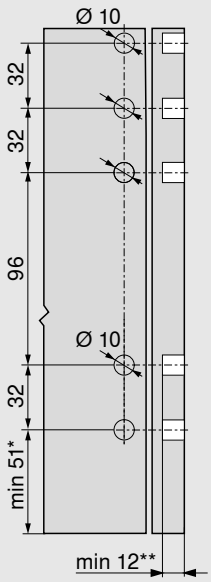

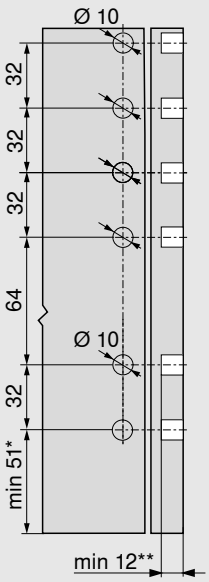

4	4a

*	+1 мм за умови монтажу напрямної перед складанням корпусу
**	мін. 6 мм для EXPANDO T

Монтажні розміри для задньої стінки

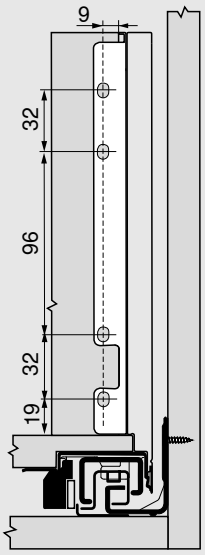

Проєктування

Розміри для розкрою ДСП 16 мм завтовшки

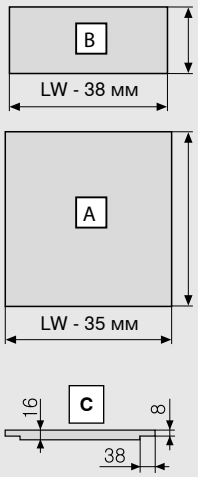

Дерев'яна задня стінка	B (мм)
Висота	212
Дно шухляди	**A (мм)**
Дерев'яна задня стінка	NL - 10
Розміри фальца	**C**

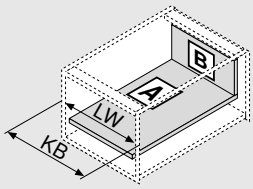

KB	Ширина корпусу
LW	Внутрішня ширина корпусу
NL	Номінальна довжина

Монтажні розміри

Дно шухляди

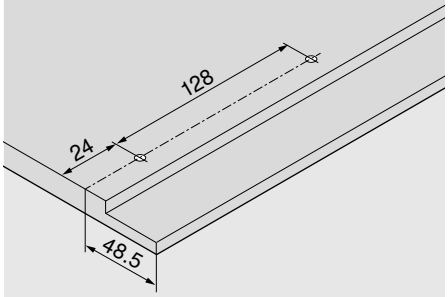

Відстань між отворами – напрямні до корпусу

Напрямна до корпусу 750 – 40 кг

Номінальна довжина NL (мм)

400 | 450 | 500

550 | 600

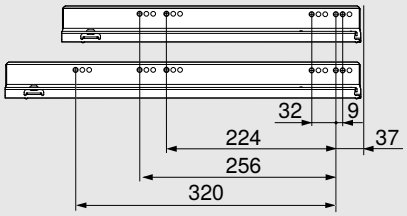

Відстань між отворами – напрямні до корпусу

Напрямна до корпусу 753 – 70 кг

Номінальна довжина NL (мм)

450

500 | 550 | 600

650

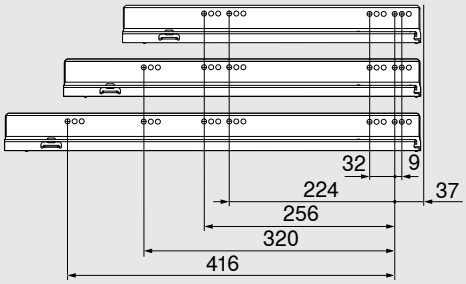

Внутрішня глибина корпусу LT мін. = номінальна довжина NL + 3 мм

myLEGRABOX

За невеликого мінімального обсягу замовлення Ви можете придбати обрану колекцію LEGRABOX special edition. Або вже зараз створіть Ваш індивідуальний дизайн із LEGRABOX individual. Замовляйте окремо декоративні елементи (зовн.) і царги (внутр.) й самостійно без зайвих зусиль складіть їх у власній майстерні. Так народжується дизайн шухляд, що задовольняє різноманітні вимоги.

LEGRABOX pure і LEGRABOX free

LEGRABOX pure із суцільною металевою царгою і LEGRABOX free із вставкою. Подаруйте Вашій шухляді більшої індивідуальності за допомогою власного логотипу чи елемента брендування, надрукованого або виготовленого методом тиснення. Надайте LEGRABOX free особливої нотки із власними вставками з дерева або будь-якого іншого матеріалу на Ваш вибір.

LEGRABOX special edition

Із LEGRABOX special edition Blum створив підібрану по кольору колекцію царг незвичного вигляду на основі нового кольору чорний карбон матовий. Поєднання матеріалів: нержавна сталь із захистом від слідів пальців, спеціальна (суцільна) 3D структура Carbon look або структуроване покриття Noble rust. Створіть із цими різноманітними можливостями Ваш особливий дизайн і надайте йому за допомогою індивідуального елемента брендування особливої нотки.

LEGRABOX individual

Із LEGRABOX individual виробники мають змогу проявити свою творчість. Стримано, з вишуканими акцентами чи цілком екстравагантно: LEGRABOX individual надасть неймовірну творчу свободу, щоб створити унікальний дизайн за допомогою міксу кольорів і матеріалів, а також завдяки друку, гравіюванню лазера чи тисненню декоративних елементів з індивідуальними логотипами і мотивами.

Вказівки: Варіанти відрізняються загальними умовами. Blum заздалегідь перевіряє, чи дизайн можна втілити в життя.

LEGRABOX special edition – на місці у клієнта

- Навіть у невеликих за обсягом замовленнях можна обрати індивідуальні декоративні елементи (зовн.) найрізноманітнішого дизайну
- Царга (внутр.) і декоративний елемент (зовн.) постачаються окремо. Їх можна легко й швидко поєднати
- Особлива колекція з незвичайним виглядом царг

Інформація для замовлення

- Царга (внутр.): чорний карбон матовий (CS-M)
- Декоративний елемент (зовн.): чорний карбон матовий (CS-M)
  З акцентною лінією і брендованим елементом, додатково із власним логотипом

- Царга (внутр.): чорний карбон матовий (CS-M)
- Декоративний елемент (зовн.): нержавна сталь із захистом від слідів пальців (INGL)
  З акцентною лінією і брендованим елементом, додатково із власним логотипом

- Царга (внутр.): чорний карбон матовий (CS-M)
- Декоративний елемент (зовн.): Noble rust (NR)
  З акцентною лінією і брендованим елементом, додатково із власним логотипом

- Царга (внутр.): чорний карбон матовий (CS-M)
- Декоративний елемент (зовн.): чорний карбон матовий / Carbon look (CSCL)
  Без акцентної лінії, із брендованим елементом, додатково із власним логотипом

1	Комплект царг (вн.)					
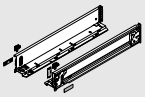	Колір	CS-M				
	Номінальна довжина NL (мм)		Висота царги			
			M	K	C	F
	270		770M2701S		770C2701S	
	300		770M3001S	770K3001S	770C3001S	
	350		770M3501S	770K3501S	770C3501S	
	400		770M4001S	770K4001S	770C4001S	770F4001S
	450		770M4501S	770K4501S	770C4501S	770F4501S
	500		770M5001S	770K5001S	770C5001S	770F5001S
	550		770M5501S	770K5501S	770C5501S	770F5501S
	600		770M6001S	770K6001S	770C6001S	770F6001S
	650		770M6501S		770C6501S	770F6501S

Комплектація:		
1a	1 x	Царги (вн.), лів. / прав.
1b	2 x	Заглушки
1c	2 x	Мала заглушка, з логотипом Blum
1d	2 x	Тримач для декору LEGRABOX

Примітка

Царга висотою N не доступна в асортименті варіантів оформлення.
Наша рекомендація – царга висотою N, що підходить до індивідуальної царги (внутрішня).

Інформація для замовлення

2	Декоративний елемент (зовн.)					
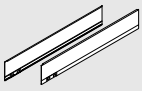	Акцентна лінія		З акцентною лінією й елементом брендування			
	Висота царги	Номінальна довжина NL (мм)	Колір			
			CS-M	INGL	CSCL[1]	NR
	M	270–650	770MxxxAS	770MxxxAI	770MxxxASGC	770MxxxAS
	K	300–600	770KxxxAS	770KxxxAI	770KxxxASGC	770KxxxAS
	C	270–650	770CxxxAS	770CxxxAI	770CxxxASGC	770CxxxAS
	F	400–650	770FxxxAS	770FxxxAI	770FxxxASGC	770FxxxAS
	xxx	Номінальна довжина NL (мм)				
	[1]	Без акцентної лінії, з інтегрованим брендуванням				
Комплектація:						
2	1 x	Декоративний елемент (зовн.), лів. / прав.				

1c	Індивідуальні брендовані елементи							
	Тип		Симетр.					
	Матеріал		Пластмаса					
	Друк | тиснення	Мінімальний обсяг замовлення	Колір					
			SW-M	OG-M	CS-M	IN-G	KU-G	GO-G
	Індивідуальний логотип	1000 2x	ZA7.0700xxxABD			ZA7.0709xxxAB		
	Індивідуальне тиснення	5000 2x	ZA7.0700xxxABD			ZA7.0709xxxAB		

Аксесуари

-	Шумоізолятор		
	Колір	Чорний	
	Матеріал	Піноматеріал	
	Висота царги	Номінальна довжина NL (мм)	
	M	270–650 [1]	☎ 770M0009
	K	300–600 [1]	☎ 770K0009
	C	270–650	☎ 770C0009
	F	400–650	☎ 770F0009
Примітка			
Між царгою (внутр.) і декоративним елементом (зовн.) можна додатково використати ізоляційний елемент, так Ви досягнете ще вищого рівня шумоізоляції			
[1]	За номінальної довжини NL 270–300 мм ізоляційний елемент потрібно розрізати по перфорації навпіл		

Інформація			
Варіанти відрізняються загальними умовами. Blum заздалегідь перевіряє, чи дизайн можна втілити в життя.			
SW-M	Білий шовк матовий	CSCL	Чорний карбон / Carbon look
OG-M	Оріон сірий матовий	NR	Noble rust
CS-M	Чорний карбон матовий	IN-G	Шліфована нержавна сталь
INGL	Нержавна сталь із захистом від слідів пальців	KU-G	Шліфована мідь
		GO-G	Шліфоване золото

LEGRABOX individual – на місці у клієнта

- Якщо мінімальний об'єм замовлення більший, Ви маєте можливість створити LEGRABOX individual за власним дизайном і з індивідуальним логотипом
- Ми радо Вас проконсультуємо й дамо поради для кращого втілення Вашого індивідуального дизайну – зв'яжіться з контактною особою від Blum: blum.com/contacts
- Царга (внутр.) і декоративний елемент (зовн.) постачаються окремо. Їх можна легко й швидко поєднати
- Можливості дизайну
  Мікс кольорів | мікс матеріалів | лазер | тиснення

Інформація для замовлення

	LEGRABOX individual – мікс кольорів
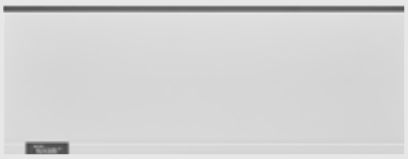 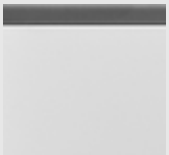	– Царга (внутр.): різних кольорів – Декоративний елемент (зовн.): різних кольорів З акцентною лінією і брендованим елементом, додатково із власним логотипом Без акцентної лінії, з інтегрованим брендованим елементом, додатково із власним логотипом
Взірець	

	1a	Царга (внутр.)				
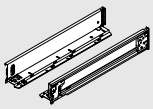		**Висота царги**	**Номінальна довжина NL (мм)**	**Колір**		
				SW-M	**OG-M**	**CS-M**
		M | K | C | F	270 | 300 | 350 | 400 | 450 | 500 | 550 | 600 | 650	☎ 770Xxxx1S		
		X	Висота царги			
		xxx	Номінальна довжина NL (мм)			
Комплектація:						
1a	-	Царга (внутр.)				
Лівий і правий замовляти окремо						

	2	Декоративний елемент (зовн.)					
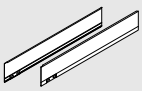		**Висота царги**	**Номінальна довжина NL (мм)**	**Акцентна лінія**	**Колір**		
					SW-M	**OG-M**	**CS-M**
		M | K | C | F	270 | 300 | 350 | 400 | 450 | 500 | 550 | 600 | 650	З акцентною лінією й елементом брендування	☎ 770XxxxAS		
		M | K | C | F	270 | 300 | 350 | 400 | 450 | 500 | 550 | 600 | 650	Без акцентної лінії, з інтегрованим брендуванням	☎ 770XxxxASR		
		X	Висота царги				
		xxx	Номінальна довжина NL (мм)				
Комплектація:							
2	-	Декоративний елемент (зовн.), лів. / прав.					

	1b	Внутрішня заглушка				
		Тип	Симетр.			
		Матеріал	Пластмаса			
		Тиснення	**Мінімальний обсяг замовлення**	**Колір**		
				SW-M	**OG-M**	**CS-M**
		Blum	1000	ZA7.5700.BT		
Комплектація:						
1b	-	Внутрішня заглушка				

	1d	Тримач для декору LEGRABOX		
		Колір	Темно-сірий	
		Матеріал	Пластмаса	770.0008

Інформація для замовлення

	LEGRABOX individual – мікс матеріалів

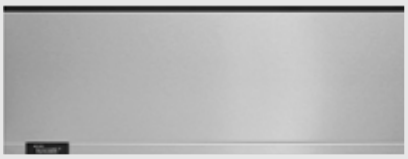
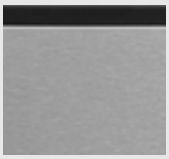

- Царга (внутр.): різних кольорів
- Декоративний елемент (зовн.): нержавна сталь із захистом від слідів пальців (INGL)
  З акцентною лінією і брендованим елементом, додатково із власним логотипом
  Без акцентної лінії, з інтегрованим брендованим елементом, додатково із власним логотипом

Взірець

	1a	Царга (внутр.)				
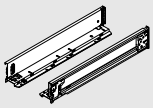		Висота царги	Номінальна довжина NL (мм)	Колір		
				SW-M	OG-M	CS-M
		M | K | C | F	270 | 300 | 350 | 400 | 450 | 500 | 550 | 600 | 650	☎ 770Xxxx1S		
		X	Висота царги			
		xxx	Номінальна довжина NL (мм)			
Комплектація:						
1a	-	Царга (внутр.)				
Лівий і правий замовляти окремо						

	2	Декоративний елемент (зовн.)			
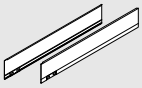		Висота царги	Номінальна довжина NL (мм)	Акцентна лінія	Колір
					INGL
		M | K | C | F	270 | 300 | 350 | 400 | 450 | 500 | 550 | 600 | 650	З акцентною лінією й елементом брендування	☎ 770XxxxAI
		M | K | C | F	270 | 300 | 350 | 400 | 450 | 500 | 550 | 600 | 650	Без акцентної лінії, з інтегрованим брендуванням	☎ 770XxxxAIR
		X	Висота царги		
		xxx	Номінальна довжина NL (мм)		
Комплектація:					
2	-	Декоративний елемент (зовн.), лів. / прав.			

	1b	Внутрішня заглушка				
		Тип	Симетр.			
		Матеріал	Пластмаса			
		Тиснення	**Мінімальний обсяг замовлення**	Колір		
				SW-M	OG-M	CS-M
		Blum	1000	ZA7.5700.BT		
Комплектація:						
1b	-	Внутрішня заглушка				

	1d	Тримач для декору LEGRABOX		
		Колір	Темно-сірий	
		Матеріал	Пластмаса	770.0008

Інформація
Варіанти відрізняються загальними умовами. Blum заздалегідь перевіряє, чи дизайн можна втілити в життя.

SW-M	Білий шовк матовий	CS-M	Чорний карбон матовий
OG-M	Оріон сірий матовий	INGL	Нержавна сталь із захистом від слідів пальців

Інформація для замовлення

	LEGRABOX individual – друк

- Можливий мікс кольорів і матеріалів
- Царга (внутр.): різних кольорів
- Декоративний елемент (зовн.): різних кольорів
  Без акцентної лінії, частковий друк або друк на всю поверхню різними кольорами, з логотипом Blum, власним логотипом клієнта або за індивідуальним дизайном

Взірець

	1a	Царга (внутр.)					
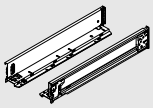		**Висота царги**	**Номінальна довжина NL (мм)**	**Колір**			
				SW-M	**OG-M**	**CS-M**	**INGL**
		M | K | C | F	270 | 300 | 350 | 400 | 450 | 500 | 550 | 600 | 650	☎ 770Xxxx1S			☎ 770Xxxx1I
		X	Висота царги				
		xxx	Номінальна довжина NL (мм)				
Комплектація:							
1a	-	Царга (внутр.)					
Лівий і правий замовляти окремо							

	2	Декоративний елемент (зовн.)						
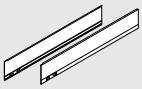		**Висота царги**	**Номінальна довжина NL (мм)**	**Акцентна лінія**	**Колір**			
					SW-M	**OG-M**	**CS-M**	**INGL**
		M | K | C | F	270 | 300 | 350 | 400 | 450 | 500 | 550 | 600 | 650	Без акцентної лінії, з інтегрованим брендуванням	☎ 770XxxxASR			☎ 770XxxxAIR
		X	Висота царги					
		xxx	Номінальна довжина NL (мм)					
Комплектація:								
2	-	Декоративний елемент (зовн.), лів. / прав.						

	1b	Внутрішня заглушка					
		Тип	Симетр.				
		Матеріал	Пластмаса				
		Тиснення	**Мінімальний обсяг замовлення**	**Колір**			
				SW-M	**OG-M**	**CS-M**	**INGL**
		Blum	1000	ZA7.5700.BT			ZA7.5709.BT
Комплектація:							
1b	-	Внутрішня заглушка					

	1d	Тримач для декору LEGRABOX		
		Колір	Темно-сірий	
		Матеріал	Пластмаса	770.0008

Інформація для замовлення

	LEGRABOX individual – лазерне гравіювання

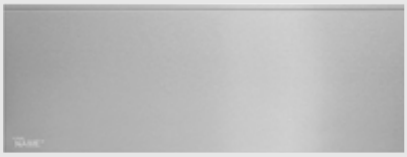

- Царга (внутр.): різних кольорів
- Декоративний елемент (зовн.): нержавна сталь із захистом від слідів пальців (INGL) Без акцентної лінії, часткове лазерне гравіювання, з логотипом Blum, власним логотипом клієнта або за індивідуальним дизайном

Взірець

	1a	Царга (внутр.)					
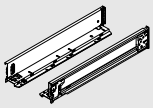		Висота царги	Номінальна довжина NL (мм)	Колір			
				SW-M	OG-M	CS-M	INGL
		M | K | C | F	270 | 300 | 350 | 400 | 450 | 500 | 550 | 600 | 650	☎ 770Xxxx1S			☎ 770Xxxx1I
		X	Висота царги				
		xxx	Номінальна довжина NL (мм)				
Комплектація:							
1a	-	Царга (внутр.)					
Лівий і правий замовляти окремо							

	2	Декоративний елемент (зовн.)			
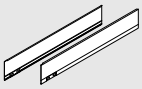		Висота царги	Номінальна довжина NL (мм)	Акцентна лінія	Колір
					INGL
		M | K | C | F	270 | 300 | 350 | 400 | 450 | 500 | 550 | 600 | 650	Без акцентної лінії, з інтегрованим брендуванням	☎ 770XxxxAIL
		X	Висота царги		
		xxx	Номінальна довжина NL (мм)		
Комплектація:					
2	-	Декоративний елемент (зовн.), лів. / прав.			

	1b	Внутрішня заглушка					
		Тип	Симетр.				
		Матеріал	Пластмаса				
		Тиснення	**Мінімальний обсяг замовлення**	Колір			
				SW-M	OG-M	CS-M	INGL
		Blum	1000	ZA7.5700.BT			ZA7.5709.BT
Комплектація:							
1b	-	Внутрішня заглушка					

	1d	Тримач для декору LEGRABOX		
		Колір	Темно-сірий	
		Матеріал	Пластмаса	770.0008

Інформація			
Варіанти відрізняються загальними умовами. Blum заздалегідь перевіряє, чи дизайн можна втілити в життя.			
SW-M	Білий шовк матовий	CS-M	Чорний карбон матовий
OG-M	Оріон сірий матовий	INGL	Нержавна сталь із захистом від слідів пальців

Інформація для замовлення

	LEGRABOX individual – тиснення

- Можливий мікс кольорів і матеріалів
- Царга (внутр.): різних кольорів
- Декоративний елемент (зовн.): різних кольорів
  Без акцентної лінії, часткове лазерне гравіювання, з логотипом Blum, власним логотипом клієнта або за індивідуальним дизайном

Взірець

	1a	Царга (внутр.)				
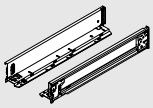		Висота царги	Номінальна довжина NL (мм)	Колір		
				SW-M	OG-M	CS-M
		M | K | C | F	270 | 300 | 350 | 400 | 450 | 500 | 550 | 600 | 650	☎ 770Xxxx1S		
		X	Висота царги			
		xxx	Номінальна довжина NL (мм)			
Комплектація:						
1a	-	Царга (внутр.)				
Лівий і правий замовляти окремо						

	2	Декоративний елемент (зовн.)					
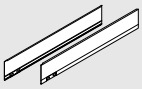		Висота царги	Номінальна довжина NL (мм)	Акцентна лінія	Колір		
					SW-M	OG-M	CS-M
		M | K | C | F	270 | 300 | 350 | 400 | 450 | 500 | 550 | 600 | 650	Без акцентної лінії, з інтегрованим брендуванням	☎ 770XxxxASR		
		X	Висота царги				
		xxx	Номінальна довжина NL (мм)				
Комплектація:							
2	-	Декоративний елемент (зовн.), лів. / прав.					

	1b	Внутрішня заглушка				
		Тип	Симетр.			
		Матеріал	Пластмаса			
		Тиснення	**Мінімальний обсяг замовлення**	Колір		
				SW-M	OG-M	CS-M
		Blum	1000	ZA7.5700.BT		
Комплектація:						
1b	-	Внутрішня заглушка				

	1d	Тримач для декору LEGRABOX		
		Колір	Темно-сірий	
		Матеріал	Пластмаса	770.0008

Інформація

Варіанти відрізняються загальними умовами. Blum заздалегідь перевіряє, чи дизайн можна втілити в життя.

SW-M	Білий шовк матовий	CSCL	Чорний карбон / Carbon look
OG-M	Оріон сірий матовий	NR	Noble rust
CS-M	Чорний карбон матовий	IN-G	Шліфована нержавна сталь
INGL	Нержавна сталь із захистом від слідів пальців	KU-G	Шліфована мідь
		GO-G	Шліфоване золото

Інформація для замовлення

Аксесуари

	Шумоізолятор		
	Колір	Чорний	
	Матеріал	Піноматеріал	
	Висота царги	**Номінальна довжина NL (мм)**	
	M	270–650 [1]	☎ 770M0009
	K	300–600 [1]	☎ 770K0009
	C	270–650	☎ 770C0009
	F	400–650	☎ 770F0009

Примітка

Між царгою (внутр.) і декоративним елементом (зовн.) можна додатково використати ізоляційний елемент, так Ви досягнете ще вищого рівня шумоізоляції

[1] За номінальної довжини NL 270–300 мм ізоляційний елемент потрібно розрізати по перфорації навпіл

Індивідуальні брендовані елементи

- Брендування дає змогу зробити всі варіанти LEGRABOX індивідуальними
- Оберіть ту брендовану заглушку, яка найкраще підійде до Вашого дизайну LEGRABOX
- Ми друкуємо або витискаємо логотип бажаного кольору і наносимо його на царгу
- Щоб розставити особливі акценти, оберіть нові металеві поверхні й використайте для друку сріблястий, золотистий чи мідянистий колір
- Створіть особливий дизайн, що підкреслить цінність Ваших меблів

	Індивідуальні брендовані елементи								
	Тип	Симетр.							
	Матеріал	Пластмаса							
	Друк / тиснення	**Мінімальний обсяг замовлення**		**Колір**					
				SW-M	**OG-M**	**CS-M**	**IN-G**	**KU-G**	**GO-G**
	Індивідуальний логотип	1000	2x	ZA7.0700xxxABD			ZA7.0709xxxAB		
	Індивідуальне тиснення	5000	2x	ZA7.0700xxxABD			ZA7.0709xxxAB		

Приклади дизайну

Колір	Шліфоване золото	Шліфована мідь	Шліфована нержавна сталь	Оріон сірий матовий
Тиснення	Тиснення	Тиснення	Тиснення	Тиснення
Колір	Шліфоване золото	Шліфована нержавна сталь	Шліфована нержавна сталь	Чорний карбон матовий
Друк	Металізоване золото	Металізоване срібло	Чорний	Металізоване золото
Колір	Чорний карбон матовий	Оріон сірий матовий	Чорний карбон матовий	Чорний карбон матовий
Друк	Металізована мідь	Металізована мідь	Металізоване срібло	Білий
				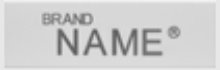
Колір	Білий шовк матовий	Білий шовк матовий	Білий шовк матовий	Білий шовк матовий
Друк	Металізоване золото	Металізоване срібло	Чорний	Сірий

Система кріплення для тонких фасадів – EXPANDO T

- 3 сфери застосування – підіймачі | дверцята | шухляди
- Для фасадів від 8 мм завтовшки
- Система кріплення EXPANDO T, попередньо змонтована
- Різні матеріали для фасаду

Інформація для замовлення

Кріплення фасаду

Висота	
N	ZF7N70T2
M	ZF7M70T2
K	ZF7K70T2
C	ZF7C70T2

Стабілізатор фасаду / дна

Вид кріплень	Колір	
EXPANDO T	RAL 7037 попелясто-сірий	Z96.00T1

- Щоб стабілізувати широкий фасад та дно шухляди
- Підсилює з'єднання дна шухляди з фасадом
- Рекомендовано:
  Ширина корпусу KB > 600 мм: 1 шт.
  Ширина корпусу KB > 900 мм: 2 шт.
  Висота фасаду FH > 380 мм: 1 шт.

Проєктування

Простір, потрібний у корпусі

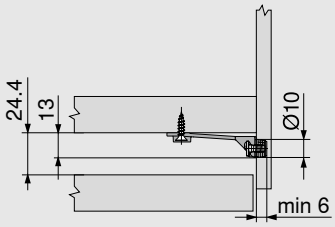

Карта свердління – фасад

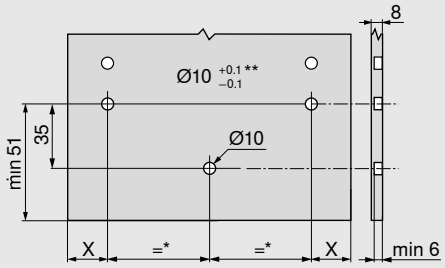

X = 14 мм + накладення фасаду FA

*	Мін. 80 мм
**	Камінь і кераміка +0.2 / -0.1 мм

EXPANDO T

Застосування та рекомендації щодо виготовлення

EXPANDO T підходить для кріплення фурнітури Blum до фасадів із тонких матеріалів.

Можна використовувати матеріали для фасадів від 8 мм завтовшки за умови, що вони достатньо стабільні та міцні.

Матеріали, протестовані компанією Blum	Поперечна міцність розтягу (Н/мм²)	Nm
ДСП	> 0.40	1.5
МДФ	> 0.60	1.5
Плита ХДФ		2
HPL-пластик		2
Плити на основі мінеральних матеріалів		2
Натуральний граніт Nero Assoluto		3
Штучний камінь на основі кварцу		3
Керамічні плити		3

Nm Мінімальний крутний момент

Обмеження відповідальності

Blum не несе жодної відповідальності, якщо кріплення EXPANDO T використано в комбінації з матеріалами, що не зазначені в цьому переліку, або із фурнітурою інших виробників. Рекомендовано довірити монтаж кваліфікованому виробникові меблів.

Інформація про монтаж, демонтаж та регулювання

www.blum.com/expando-t-9

Задня стінка зі сталі

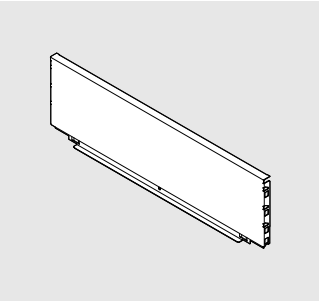

- Для LEGRABOX
- Колір: білий шовк матовий, оріон сірий матовий, чорний карбон матовий
- Матеріал: сталь

Інформація для замовлення	
Висота задньої стінки	
N*	☎ ZB7NxxxS.6
M	☎ ZB7MxxxS.6
K	☎ ZB7KxxxS.6
C	☎ ZB7CxxxS.6
F	☎ ZB7FxxxS.6
*	Не поєднується із SERVO-DRIVE

Проєктування

Розрахунок ширини

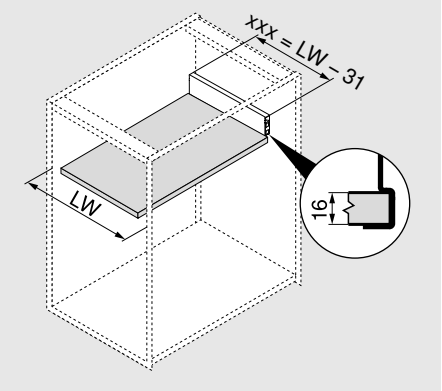

xxx	Ширина задньої стінки
LW	Внутрішня ширина корпусу

xxx = LW – 31

Приклад
Висота задньої стінки M
LW = 567 мм
536 мм = 567 - 31 мм

Замовлення
ZB7M536S.6

Розміри для розкрою ДСП 16 мм завтовшки

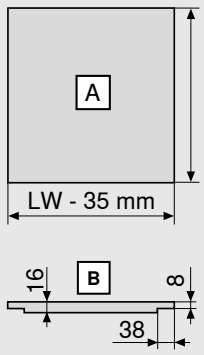

Дно шухляди	A (мм)
Задня стінка зі сталі	NL - 21
Розміри фальца	**B**

LW	Внутрішня ширина корпусу
NL	Номінальна довжина

Стабілізатор фасаду / дна

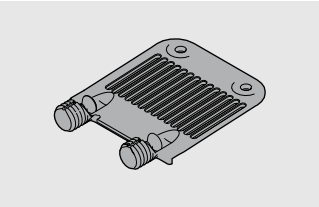

- Для підтримки широкого дна шухляди

Інформація для замовлення		
Вид кріплень	**Колір**	
EXPANDO	RAL 7037 попелясто-сірий	Z96.10E1
Рекомендації		
Ширина корпусу KB > 900 мм: 1 шт.		

Проєктування

Простір, потрібний у корпусі

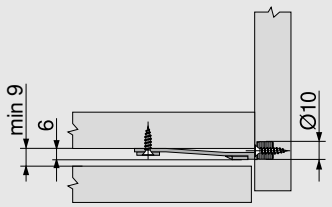

Карта свердління – фасад

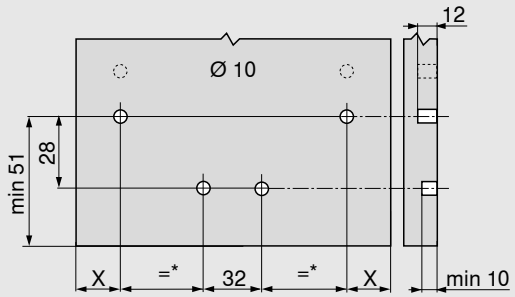

X = 14 мм + накладення фасаду FA

* Мін. 72 мм

Боковий стабілізатор

- Додаткова бокова стабілізація для дуже широких шухляд
- Рекомендовано: ширина корпусу КВ 900–1400 мм
- Алюмінієвий вал, для КВ до 1400 мм, під розкрій
- Додатковий простір знизу не потрібен
- Можна використовувати з BLUMOTION, SERVO-DRIVE, TIP-ON BLUMOTION, TIP-ON

Інформація для замовлення	
Номінальна довжина NL (мм)	
270–400	ZS7M400LU
450–650	ZS7M650LU

Розкрій	
1	Внутрішня ширина корпусу LW – 295 мм
2	Номінальна довжина NL + 10 мм

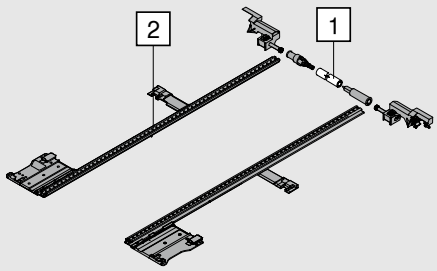

Проєктування
Простір, потрібний у корпусі

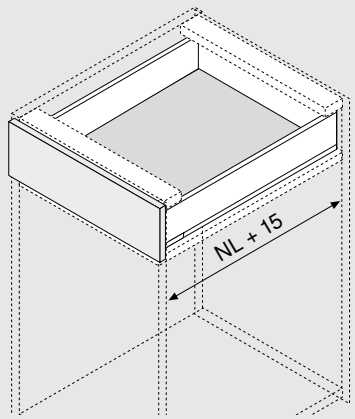

NL	Номінальна довжина

L-подібний кутник

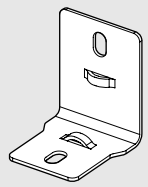

- Використовувати, якщо розмір дна шухляди однаковий за поєднання із задньою стінкою зі сталі чи задньою стінкою з дерева
- Дає змогу поєднувати дно шухляди для задньої стінки зі сталі з дерев'яною задньою стінкою
- З'єднання дерев'яної задньої стінки чи поперечини з дном шухляди для кращої стабільності

Інформація для замовлення	
L-подібний кутник	ZB7A0008

Саморіз із пласкою головкою

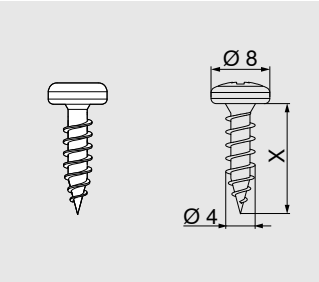

- Для з'єднання тримача із задньою стінкою із ДСП; царги – з дном шухляди
- Для з'єднання тримача з дерев'яною задньою стінкою і царги з дном шухляди рекомендовано використовувати саморізи з пласкою головкою
- Ø 4 мм
- Колір: нікельований
- Матеріал: сталь

Інформація для замовлення	
X (мм)	**Ø 4.0 мм**
15.0	**61D.1500**

Саморіз

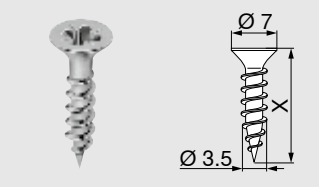

- Ø 3.5 мм
- Колір: нікельований
- Матеріал: сталь

Інформація для замовлення	
X (мм)	**Ø 3.5 мм**
15.0	**609.1500**
17.0	**609.1700**

Єврогвинт

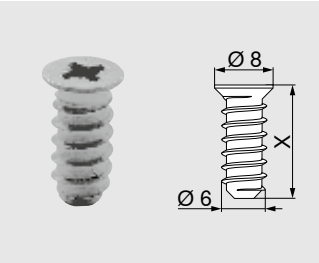

- Ø 6 мм
- Діаметр свердління Ø 5 мм
- Колір: нікельований
- Матеріал: сталь

Інформація для замовлення	
X (мм)	**Ø 6.0 мм**
10.0	**661.1000.HG**
11.5	**661.1150.HG**
13.0	**661.1300.HG**
14.5	**661.1450.HG**
20.0	**661.2000.HG**

Центрувальне свердло

- Ø 2.7 мм, довжина свердла 70 мм
- Для попереднього свердління під саморізи для ДСП Ø 3.5 мм
- Глибина отвору до 8 мм
- Матеріал: гартована сталь

Інформація для замовлення	
Означення	
Центрувальне свердло	**M01.ZZ03.01**
Запасне свердло	**M01.ZZB3**

Самоклеючий амортизатор

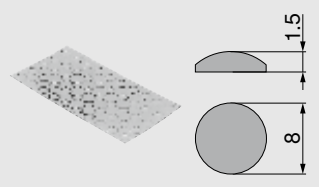

- Для зменшення шуму
- Колір: прозорий
- Матеріал: пластмаса

Інформація для замовлення	
Означення	
Самоклеючий амортизатор	**993.710**

Врізний амортизатор

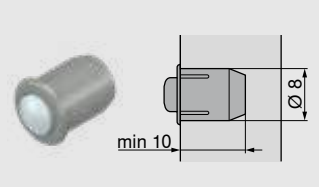

- Для зменшення шуму
- Зазор між фасадом і корпусом 2 мм
- двоскладна
- Колір: білий, RAL 9006 сірий (білий алюміній)
- Матеріал: пластмаса

Інформація для замовлення	
Означення	
Врізний амортизатор	993.706

Викрутка хрестоподібна

- PZ 2
- Довжина без ручки 100 мм
- Загальна довжина 200 мм
- Ручка з логотипом Blum
- Колір: чорний / помаранчевий
- Матеріал: пластмаса / сталь

Інформація для замовлення	
Означення	
Викрутка хрестоподібна	303.756.1

Викрутка пряма

- Шліц, розмір 1.0 x 5.5 мм
- Довжина без ручки 125 мм
- Загальна довжина 225 мм
- Ручка з логотипом Blum
- Колір: чорний / помаранчевий
- Матеріал: пластмаса / сталь

Інформація для замовлення	
Означення	
Викрутка пряма	314.928.1

Викрутка TORX

- TORX розмір 20 (T20)
- Ручка з логотипом Blum
- Матеріал: пластмаса / сталь
- Колір: чорний / помаранчевий

Інформація для замовлення		
Загальна довжина (мм)	**Довжина без ручки (мм)**	
100	35	623.882.2
210	100	209.093.7

Проєктування

Напрямна до корпусу 750 – 40 кг

Номінальна довжина NL (мм)

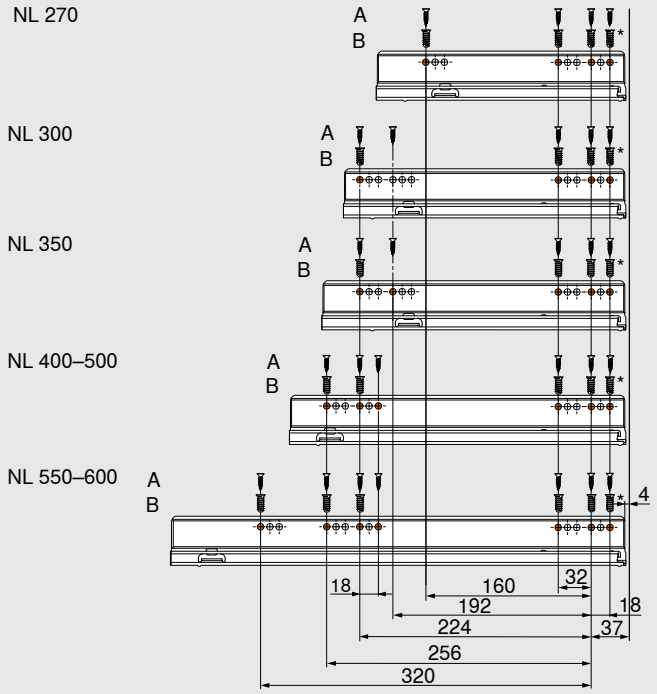

A	Саморіз Ø 4 x 15 мм
B	Євгвинт Ø 6 x 14.5 мм Арт. 661.1450.HG
*	Можна замінити саморізом Ø 4 x 15 мм

Напрямна до корпусу 753 – 70 кг

Номінальна довжина NL (мм)

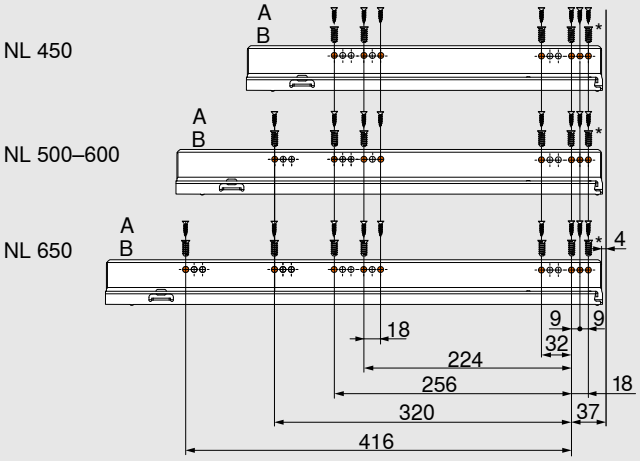

A	Саморіз Ø 4 x 15 мм
B	Євгвинт Ø 6 x 14.5 мм Арт. 661.1450.HG
*	Можна замінити саморізом Ø 4 x 15 мм

BOXFIX plus

- Пневматичний пристрій для складання шухляд
- Тип монтажу: на саморізи або швидкий монтаж
- Номінальна довжина NL 270-650 мм
- Ширина корпусу KB 250-1200 мм
- Висота задньої стінки до 250 мм (дерево і сталь)
- Матеріал: алюміній / сталь

Інформація для замовлення	
BOXFIX plus	
	ZMM.2500

BOXFIX E-L

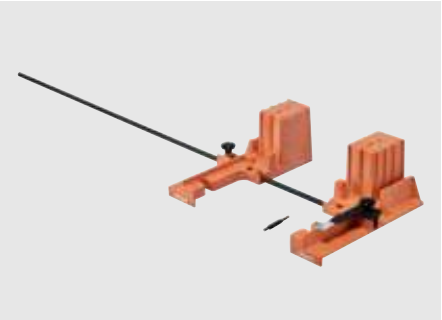

- Пристрій для складання стандартних шухляд і шухляд з високим фасадом
- Тип монтажу: гвинти
- Номінальна довжина: 270–650 мм
- Ширина корпусу: 250–1200 мм
- Висота задньої стінки: до 250 мм
- Матеріал: пластмаса / сталь
- BOXFIX для шухляди із дном 18 мм завтовшки (на вимогу)

Інформація для замовлення	
BOXFIX E-L	
	ZML.0700.01

Шаблон-кернер для LEGRABOX

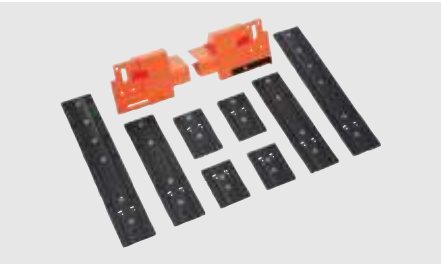

- Шаблон для розмітки отворів під кріплення фасаду
- Матеріал: пластмаса / сталь

Інформація для замовлення	
Шаблон-кернер для LEGRABOX	
	ZML.3710

Шаблон для LEGRABOX, дно / задня стінка

- Шаблон для попереднього свердління отворів у дні шухляди (для з'єднання царга / дно шухляди і задня стінка / дно шухляди)
- Шаблон для попереднього свердління отворів у задній стінці з ДСП (для з'єднання задньої стінки із тримачем)
- Матеріал: пластмаса / сталь

Інформація для замовлення	
Шаблон для LEGRABOX, дно / задня стінка	
	ZML.7000

Пристрій для фрезерування дна

- Для простого й точного виготовлення фальца для дна шухляди LEGRABOX
- Номінальна довжина: 270–650 мм

Інформація для замовлення	
Пристрій для фрезерування дна	
1050 W	M35.7200
1800 W	M35.7300

MINIPRESS top

- Автоматично розраховує точні позиції свердління (у поєднанні з EASYSTICK)
- Автоматичне пересування лінійки (X-вісь): для заготовок до 2681 мм
- Автоматичне пересування блока вертикального свердління (вісь Y) до 350 мм
- Фіксація свердлильних головок без інструментів
- Вертикальне свердління та запресовування фурнітури Blum (опція)
- Додаткове горизонтальне свердління
- Швидка заміна свердлильних головок, попередньо устаткованих свердлами
- Вертикальне свердління та запресовування фурнітури Blum (опція)

Інформація для замовлення	
MINIPRESS top із EASYSTICK	
Із HOZ	**M75E2000**
	M70E2000
MINIPRESS top без EASYSTICK	
Із HOZ	**M75.2000**
	M70.2000
HOZ Горизонтальне свердління	

MINIPRESS P

- Дає змогу свердлити отвори для кріплення напрямних LEGRABOX, кріплення фасаду, дна шухляди та тримачів дерев'яної задньої стінки

Інформація для замовлення	
MINIPRESS P	
	M53.1050

EASYSTICK

- EASYSTICK – це нова автоматизована система упорів для свердлильно-присадних верстатів від Blum, яку легко налаштувати
- Пристрій налаштовується без інструментів та в цифровому режимі розраховує позиції кріплення напрямних та кріплення фасаду LEGRABOX
- Результати роботи в конфігураторі корпусів можна переносити на EASYSTICK за допомогою флешки.
- Сканером бар-коду можна зчитати дані для виготовлення й свердління та опрацьовувати їх

Інформація для замовлення	
EASYSTICK	
Лінійка	**MZD.2000**
Комп'ютер	**MZD.5000**

Набір для різання скла

Взірець

- Склоріз для розкрою скляних вставок

Інформація для замовлення	
Набір для різання скла	
	65.8000
Комплектація:	
1 x	Олійний склоріз
1 x	Рідина для склоріза
1 x	Алмазний напильник

Складові

Огляд

Дистанційний амортизатор Blum

Дистанційний амортизатор Blum гарантує зазор 2 мм для спрацювання привода.

Монтажний профіль

На монтажному профілі кріпляться приводи.

Тримач монтажного профілю та заглушка монтажного профілю

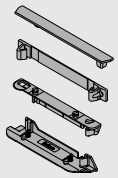

Ці компоненти слугують для кріплення монтажного профілю в конструкції з горизонтальною і / або вертикальною перегородкою.

Горизонтальний монтажний профіль

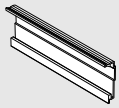

Привод монтується на монтажному профілі за допомогою адаптера для монтажного профілю.

Тримач монтажного профілю

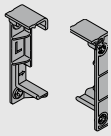

Ці компаненти слугують для кріплення горизонтального монтажного профілю.

Адаптер привода для горизонтального монтажного профілю

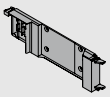

Адаптер використовується для кріплення привода на горизентальному монтажному профілі.

Привод

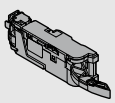

Привод постачається з подовжувачем для важеля. В особливих випадках подовжувач для важеля потрібно демонтувати, щоби встановити привод у вузьких корпусах (див. інформацію для проєктування).

SERVO-DRIVE, розподільний кабель під розкрій

Цей кабель постачає елементи корпусу, привод електроенергією. Максимально допустима робоча напруга – 24 В, колір – чорний.

Вказівка: кабель не можна підключати безпосередньо до розетки.

З'єднувальний вузол

Цей вузол встановлює електричне з'єднання між розподільним кабелем SERVO-DRIVE і кабелем монтажного профілю або блоком живлення SERVO-DRIVE.

Захист кінців кабелю

Захист кінців кабелю надягається на "відкриті" кінці кабелю.

Блок живлення 24 Вт для SERVO-DRIVE

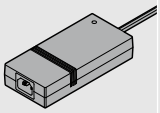

Блок живлення SERVO-DRIVE можна використовувати в усьому світі. Він перетворює локальну мережеву напругу будь-якої країни у 24 В постійної напруги. Залежно від країни потрібно використовувати мережевий кабель із відповідною вилкою. Блок живлення SERVO-DRIVE слугує для постачання напруги до декількох приводів (наприклад, цілої кухні).

Мережевий кабель

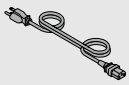

Через цей кабель надходить струм до блока живлення SERVO-DRIVE 24 Вт. Доступні спеціальні вилки для різних країн.

Кріплення блока живлення

Монтаж до дна корпусу

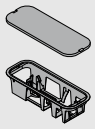

Блок живлення SERVO-DRIVE просто і надійно розташований у кріпленні "Монтаж до дна корпусу".

Кріплення блока живлення

Монтаж до стінки

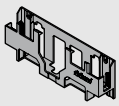

Якщо потрібно прикріпити блок живлення SERVO-DRIVE до стіни, слід використовувати кріплення "Монтаж до стіни".

Складові

Огляд

Штепсельний блок живлення 12 Вт для SERVO-DRIVE

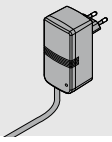

Штепсельний блок живлення SERVO-DRIVE слугує для постачання струму до привода (в окремих конструкціях).

Кутник-тримач одинарний

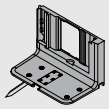

Кутники-тримачі можна застосовувати у випадку, якщо приводити в рух потрібно тільки окремі шухляди або якщо конструкція не допускає використання суцільного монтажного профілю.

Кутник-тримач вгорі з адаптером для привода

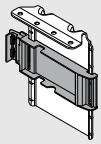

Привод кріпиться на адаптері для кутника-тримача вгорі.

Насадка для важеля

Запобігає зіткненню із задньою стінкою зі сталі у LEGRABOX від висоти M за внутрішньої ширини корпусу LW 267–286 мм.

Аксесуари

Захист від потрапляння води для одинарного кутника-тримача

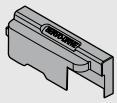

Захист від потрапляння води запобігає проникненню води у привод. Призначений для конструкцій із одинарним кутником-тримачем.

Захист від потрапляння води для горизонтальних конструкцій

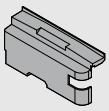

Захист від потрапляння води запобігає проникненню води у привод. Призначений для конструкцій із горизонтальним монтажним профілем.

Аксесуари

Тримач кабелю

Тримач кабелю дбає про надійне й акуратне прокладання розподільного кабелю SERVO-DRIVE.

Стабілізатор фасаду / дна

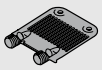

Для стабілізації широкого дна шухляди. Зміцнює з'єднання фасаду із дном.

Кабель синхронізації

За допомогою синхронізаційного кабелю можна з'єднати та синхронізувати два приводи.

COMBOX

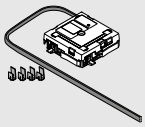

Щоб запобігти зіткненню фасадів у шафках із SERVO-DRIVE у куті.

Підходить для приводів від версії Z10A3000.02.

Комунікаційний кабель

З'єднує приводи, які мають спрацьовувати одночасно.

Шаблон для монтажу

Без свердління, самоклейкий Для розміщення механізму SERVO-DRIVE uno.

Кріплення для транспортування

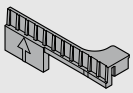

Слугує для захисту комплектів SERVO-DRIVE uno під час транспортування, перед використанням його потрібно видалити.

Стандартний корпус із горизонтальною або вертикальною поперечиною

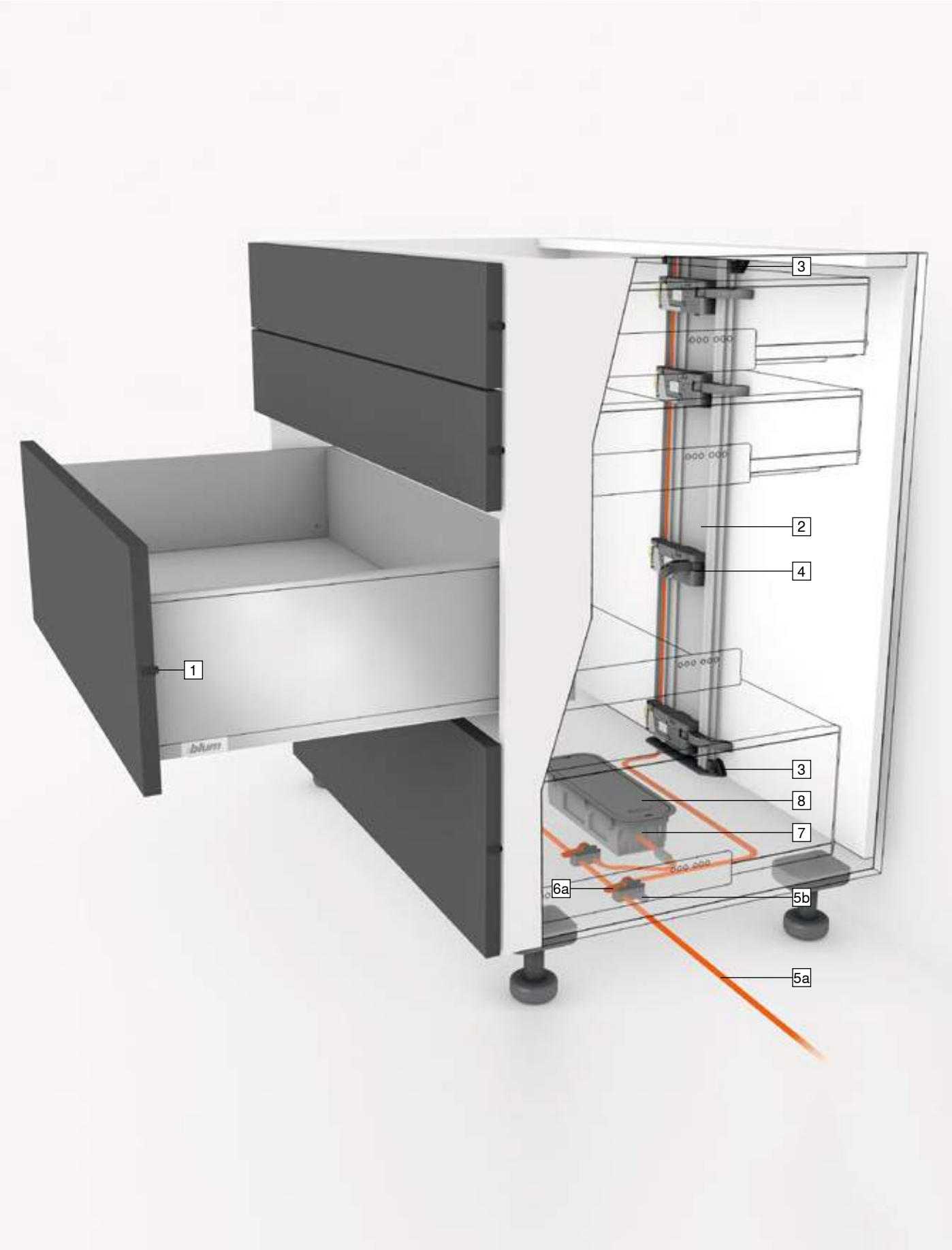

Стандартний корпус із горизонтальною або вертикальною поперечиною

Виріб

Опис

- Електрична технологія руху поєднана з BLUMOTION: шухляду засунете м'яко й тихо
- З вертикальним монтажним профілем
- Немає жорсткого з'єднання шухляди з приводом
- Конструкція шухляд не потребує жодних змін
- Монтаж без інструментів
- Просте прокладання кабелю
- Невеликий простір для встановлення

Прокладання кабелю

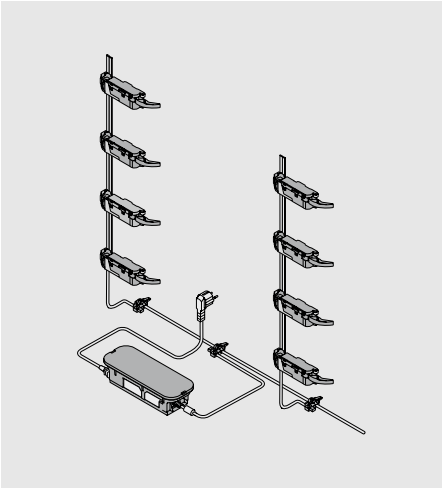

Інформація для замовлення

1	Дистанційний амортизатор Blum	
	Ø (мм)	
	5	993.0530
	8	993.0830.01
Для фасаду до 300 мм заввишки використовуйте 2 шт.		
Для фасаду від 300 мм заввишки використовуйте 4 шт.		
Із напрямними LEGRABOX до корпусу 70 кг використовуйте 4 шт.		

2	Монтажний профіль		
	Довжина (мм)	Кабель	
	650	●	Z10T650AA
	700	●	Z10T700AA
	710	●	Z10T710AA
	750	●	Z10T750AA
	800	●	Z10T800AA
	1170	–	Z10T1170A
Алюміній під розкрій			
Розкрій	Внутрішня висота корпусу LH – 10 мм		
●	З кабелем		
–	Без кабелю		

3	Тримач монтажного профілю, верхній / нижній		
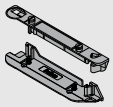	Горизонтальна поперечина		
	Колір	Матеріал	
	R7037	Пластмаса	Z10D01E0.01

Альтернатива

-	Тримач монтажного профілю, нижній / задній		
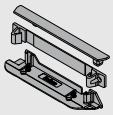	Вертикальна поперечина		
	Колір	Матеріал	
	R7037	Пластмаса	Z10D01EA.01
Вкл. із заглушкою монтажного профілю			

4	Привод		
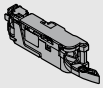	Колір	Матеріал	
	R7037	Пластмаса	Z10A3000.03
Із попередньо встановленим подовжувачем важеля			

-	Насадка для важеля	
	Колір	
	S	Z10A3006
Задня стінка зі сталі		
Для висоти M і для внутрішньої ширини корпусу LW 267-286 мм		

Колір	
R7037	RAL 7037 попелясто-сірий
S	Чорний

Стандартний корпус із горизонтальною або вертикальною поперечиною

Інформація для замовлення

5	SERVO-DRIVE, розподільний кабель і захист для кінців кабелю		
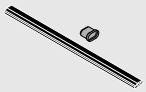	**Колір**	**Довжина (м)**	
	S	8	Z10K800AE
Комплектація:			
5a	1 x	SERVO-DRIVE, розподільний кабель	
5b	5 x	Захист кінців кабелю	
Використовується як розподільний, комунікаційний кабель і як кабель монтажного профілю			
Під розкрій			

6	З'єднувальний вузол і захист для кінців кабелю		
	Колір	**Матеріал**	
	S	Пластмаса	Z10V100E.01
Комплектація:			
6a	1 x	З'єднувальний вузол	
5b	2 x	Захист кінців кабелю	

7	Блок живлення 24 Вт для SERVO-DRIVE			
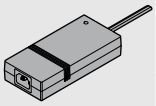	**A**	Z10NE030A	**F**	Z10NE030F
	B	Z10NE030B	**G**	Z10NE030G
	C	Z10NE030C	**H**	Z10NE030H
	D	Z10NE030D	**J**	Z10NE030J
	E	Z10NE030E		
Разом з інструкцією з користування та монтажу				
Без мережевого кабелю				
Мовний пакет				
A	DE, EN, FR, IT, NL	**F**	BG, ET, LT, LV, RO, RU	
B	DA, EN, FI, NO, SV	**G**	EN, ES, FR	
C	EL, EN, HR, SL, SR, TR	**H**	EN, ZH	
D	EN, ES, FR, IT, PT	**J**	JA	
E	CS, HU, PL, SK			
Позначення мов відповідно до ISO-639				

-	Мережевий кабель			
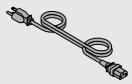	**Ринок**		**Ринок**	
	AR	Z10M200A	JP	Z10M200J
	UK	Z10M200B	AU	Z10M200K
	CH	Z10M200C	CL	Z10M200L
	DK	Z10M200D	CN	Z10M200N
	Європа	Z10M200E	BR	Z10M200S.01
	Європа [1]	Z10M200E.OS	TW	Z10M200T
	IN	Z10M200H	US, CA	Z10M200U
	IL	Z10M200I	ZA	Z10M200Z
Довжина 2 м, з вилкою				
[1] Без штепселя				

8	Кріплення блока живлення		
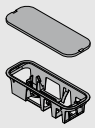	Монтаж до дна корпусу		
	Колір	**Матеріал**	
	R7037	Пластмаса	Z10NG000
Із кришкою			
Для SERVO-DRIVE, блок живлення 24 Вт			

Альтернатива

-	Кріплення блока живлення		
	Монтаж до стінки		
	Колір	**Матеріал**	
	WGR	Пластмаса	Z10NG120
Для SERVO-DRIVE, блок живлення 24 Вт			

Аксесуари

-	Тримач кабелю		
	Колір	**Матеріал**	
	W	Пластмаса	Z10K0009
Наприклад, для фіксації розподільного кабелю SERVO-DRIVE			

-	Стабілізатор фасаду / дна		
	Колір	**Матеріал**	
	R7037	Пластмаса	Z96.10E1

-	Кабель синхронізації	
	Довжина (мм)	
	80	Z10K008S
	500	Z10K050S
	1200	Z10K120S
	1600	Z10K160S
З'єднує два приводи, які мають спрацьовувати одночасно		

-	Комплект COMBOX		
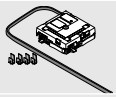	**Колір**	**Матеріал**	
	S	Пластмаса	Z10ZC00A
Щоб запобігти зіткненню фасадів у кутових конструкціях із SERVO-DRIVE			
Підходить для приводів від версії Z10A3000.02.			
Використовується із Z10K300A			
Вміщує всі складові для монтажу і прокладання кабелю			

Колір	
R7037	RAL 7037 попелясто-сірий
S	Чорний
W	Білий
WGR	Світло-сірий

Стандартний корпус – горизонтальна поперечина

Проєктування

Корпус

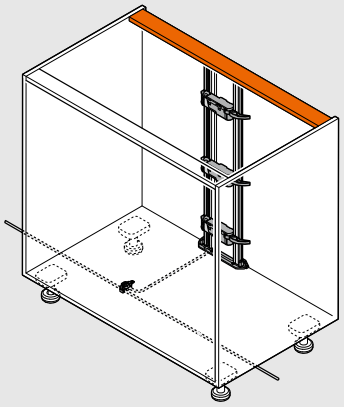

Позиція привода

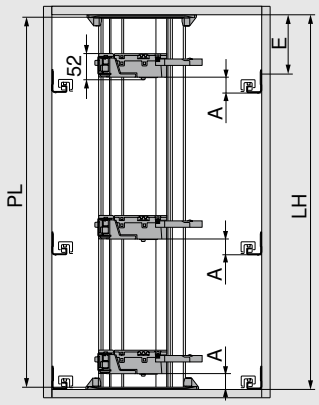

PL = LH - 10 мм

Округлити до меншого десятка

LH Внутрішня висота корпусу

PL Довжина монтажного профілю

A Відстань від нижнього краю напрямної до нижнього краю привода

E Відстань від нижнього краю кришки корпусу до позицій кріплення напрямної

Розташування привода

Задня стінка	Висота задньої стінки	Внутрішня ширина корпусу LW (мм)							
		242–266		267–286		287–316		≥ 317	
		A (мм)	E мін. (мм)	A (мм)	E мін. (мм)	A (мм)	E мін. (мм)	A (мм)	E мін. (мм)
Дерев'яна задня стінка	N	–	–	45	61	45	61	45	61
	M | K | C | F	–	–	45	69	45	69	45	69
Задня стінка зі сталі	N	–	–	–	–	–	–	–	–
	M | K | C | F	–	–	45	69	45	69	45	69

A Відстань від нижнього краю напрямної до нижнього краю привода

E Відстань від нижнього краю кришки корпусу до позицій кріплення напрямної

– Неможливо

Карта свердління – дно корпусу | поперечина

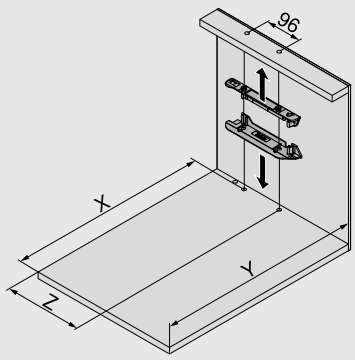

Задня стінка	X (мм)	Y (мм)
Дерев'яна задня стінка	NL + 19	NL + 33
Задня стінка зі сталі	NL + 2	NL + 16

NL Номінальна довжина

X Позиція свердління

Y Мін. потрібний простір

Z Позиція за шириною

З такою позицією монтажу монтажного профілю і внутрішні шухляди, і шухляди з накладними фасадами можна відкрити, натиснувши чи потягнувши

Задня стінка	Висота задньої стінки	Внутрішня ширина корпусу LW (мм)										
		242–266		267–286			287–316		317–386		≥ 387	
		Z (мм)	H.	Z (мм)	H.	Ha.	Z (мм)	H.	Z (мм)	H.	Z (мм)	H.
Дерев'яна задня стінка	N	–	–	184	●	–	184	●	184	●	LW / 2	●
	M | K | C | F	–	–	184	●	–	184	●	184	●	LW / 2	●
Задня стінка зі сталі	N	–	–	–	–	–	–	–	–	–	–	–
	M | K | C | F	–	–	184	✖	●	184	●	184	●	LW / 2	●

H. Подовжувач важеля

Ha. Насадка для важеля

Z Позиція за шириною

● Потрібно

– Неможливо

✖ Видалити

Стандартний корпус – вертикальна поперечина

Проєктування

Корпус

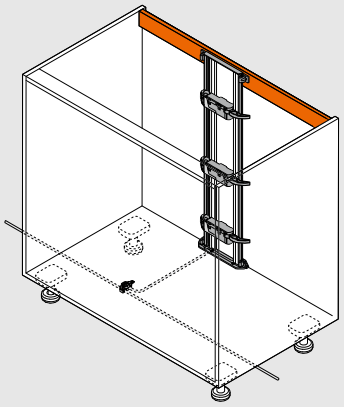

Позиція привода

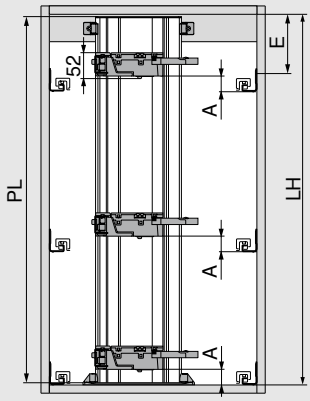

PL = LH - 10 мм

Округлити до меншого десятка

LH Внутрішня висота корпусу

PL Довжина монтажного профілю

A Відстань від нижнього краю напрямної до нижнього краю привода

E Відстань від нижнього краю кришки корпусу до позицій кріплення напрямної

Розташування привода

Задня стінка	Висота задньої стінки	Внутрішня ширина корпусу LW (мм)							
		242–266		267–286		287–316		≥ 317	
		A (мм)	E мін. (мм)	A (мм)	E мін. (мм)	A (мм)	E мін. (мм)	A (мм)	E мін. (мм)
Дерев'яна задня стінка	N	–	–	45	61	45	61	45	61
	M | K | C | F	–	–	45	69	45	69	45	69
Задня стінка зі сталі	N	–	–	–	–	–	–	–	–
	M | K | C | F	–	–	45	69	45	69	45	69

A Відстань від нижнього краю напрямної до нижнього краю привода

E Відстань від нижнього краю кришки корпусу до позицій кріплення напрямної

– Неможливо

Карта свердління – дно корпусу | поперечина

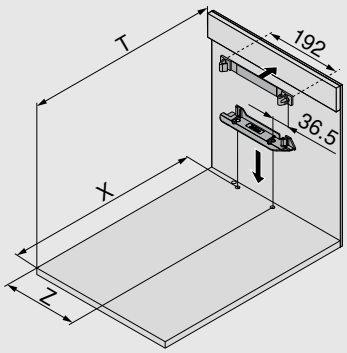

Задня стінка	X (мм)	T (мм)
Дерев'яна задня стінка	NL + 19	NL + 34
Задня стінка зі сталі	NL + 2	NL + 17

NL Номінальна довжина

T Відстань від переднього краю корпусу до поперечини

X Позиція свердління

Z Позиція за шириною

З такою позицією монтажу монтажного профілю і внутрішні шухляди, і шухляди з накладними фасадами можна відкрити, натиснувши чи потягнувши

Задня стінка	Висота задньої стінки	Внутрішня ширина корпусу LW (мм)										
		242–266		267–286			287–316		317–386		≥ 387	
		Z (мм)	H.	Z (мм)	H.	Ha.	Z (мм)	H.	Z (мм)	H.	Z (мм)	H.
Дерев'яна задня стінка	N	–	–	184	●	–	184	●	184	●	LW / 2	●
	M | K | C | F	–	–	184	●	–	184	●	184	●	LW / 2	●
Задня стінка зі сталі	N	–	–	–	–	–	–	–	–	–	–	–
	M | K | C | F	–	–	184	✖	●	184	●	184	●	LW / 2	●

H. Подовжувач важеля

Ha. Насадка для важеля

Z Позиція за шириною

● Потрібно

– Неможливо

✖ Видалити

Стандартний корпус – горизонтальна / вертикальна поперечина

Проєктування

Дно корпусу – карта свердління

Прокладання кабелю знизу

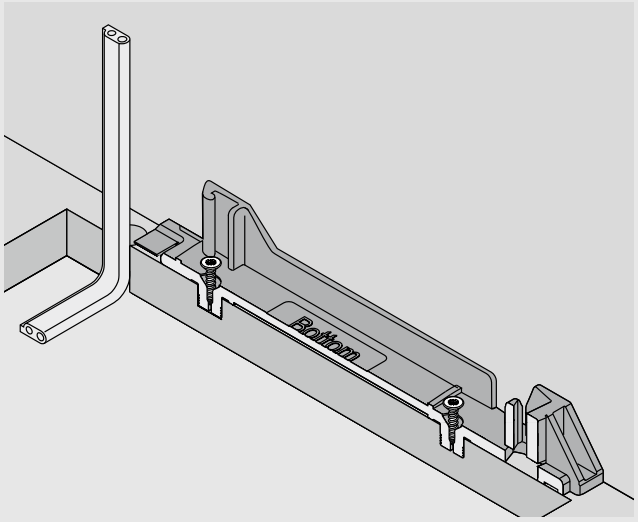

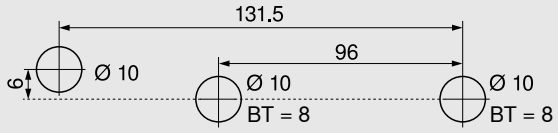

Альтернативна карта свердління для MINIPRESS top і MINIPRESS

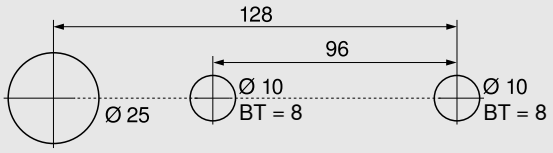

Прокладання кабелю ззаду

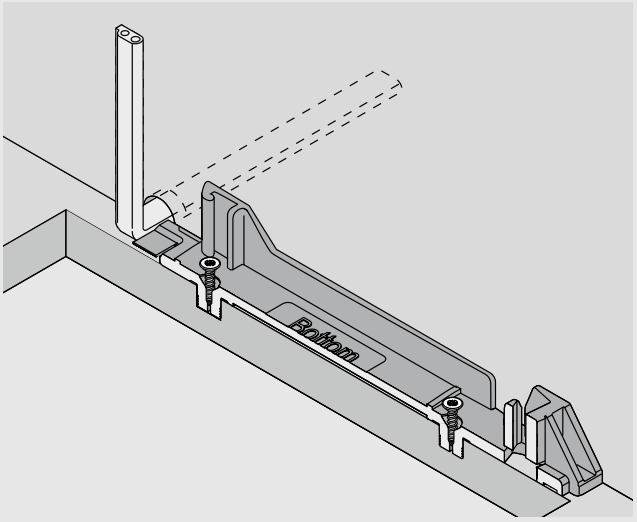

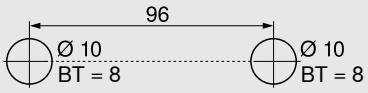

BT Глибина свердління

Обробка фасаду

Дистанційний амортизатор Blum

Див. сторінку 113

SPACE TOWER

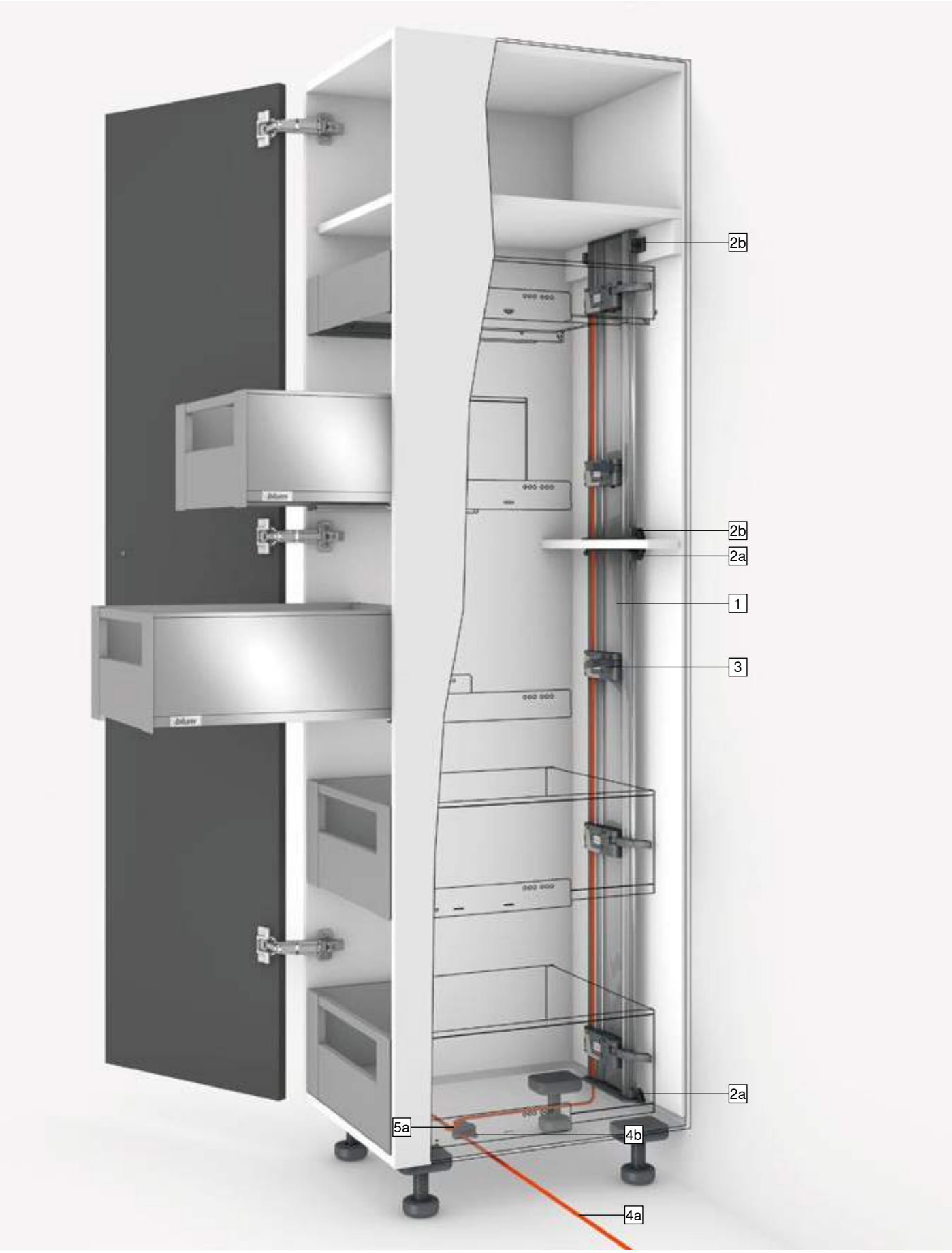

SPACE TOWER

Виріб

Опис

- Електрична технологія руху поєднана з BLUMOTION: шухляду засунете м'яко й тихо
- З вертикальним монтажним профілем
- Немає жорсткого з'єднання шухляди з приводом
- Конструкція шухляд не потребує жодних змін
- Монтаж без інструментів
- Просте прокладання кабелю
- Невеликий простір для встановлення

Прокладання кабелю

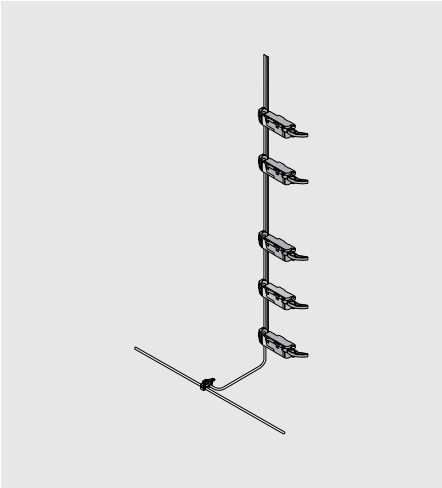

Інформація для замовлення

1	Монтажний профіль		
	Довжина (мм)	**Кабель**	
	650	●	**Z10T650AA**
	700	●	**Z10T700AA**
	710	●	**Z10T710AA**
	750	●	**Z10T750AA**
	800	●	**Z10T800AA**
	1170	–	**Z10T1170A**
Алюміній під розкрій			
Розкрій	Внутрішня висота корпусу LH – 10 мм		
●	З кабелем		
–	Без кабелю		

2a	Тримач монтажного профілю, верхній / нижній		
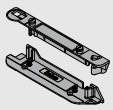	Горизонтальна поперечина		
	Колір	**Матеріал**	
	R7037	Пластмаса	**Z10D01E0.01**

Альтернатива для 2a

2b	Тримач монтажного профілю, нижній / задній		
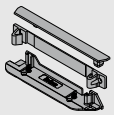	Вертикальна поперечина		
	Колір	**Матеріал**	
	R7037	Пластмаса	**Z10D01EA.01**
Вкл. із заглушкою монтажного профілю			

3	Привод		
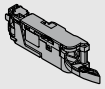	**Колір**	**Матеріал**	
	R7037	Пластмаса	**Z10A3000.03**
Із попередньо встановленим подовжувачем важеля			

-	Насадка для важеля	
	Колір	
	S	**Z10A3006**
Задня стінка зі сталі		
Для висоти M і для внутрішньої ширини корпусу LW 267-286 мм		

4	SERVO-DRIVE, розподільний кабель і захист для кінців кабелю		
	Колір	**Довжина (м)**	
	S	8	**Z10K800AE**
Комплектація:			
4a	1 x	SERVO-DRIVE, розподільний кабель	
4b	5 x	Захист кінців кабелю	
Використовується як розподільний, комунікаційний кабель і як кабель монтажного профілю			
Під розкрій			

5	З'єднувальний вузол і захист кінців кабелю		
	Колір	**Матеріал**	
	S	Пластмаса	**Z10V100E.01**
Комплектація:			
5a	1 x	З'єднувальний вузол	
4b	2 x	Захист кінців кабелю	

Колір	
R7037	RAL 7037 попелясто-сірий
S	Чорний

SPACE TOWER

Інформація для замовлення

-	Блок живлення 24 Вт для SERVO-DRIVE			
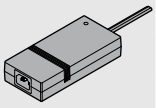	A	Z10NE030A	F	Z10NE030F
	B	Z10NE030B	G	Z10NE030G
	C	Z10NE030C	H	Z10NE030H
	D	Z10NE030D	J	Z10NE030J
	E	Z10NE030E		
Разом з інструкцією з користування та монтажу				
Без мережевого кабелю				
Мовний пакет				
A	DE, EN, FR, IT, NL	**F**	BG, ET, LT, LV, RO, RU	
B	DA, EN, FI, NO, SV	**G**	EN, ES, FR	
C	EL, EN, HR, SL, SR, TR	**H**	EN, ZH	
D	EN, ES, FR, IT, PT	**J**	JA	
E	CS, HU, PL, SK			
Позначення мов відповідно до ISO-639				

-	Мережевий кабель			
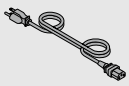	**Ринок**		**Ринок**	
	AR	Z10M200A	JP	Z10M200J
	UK	Z10M200B	AU	Z10M200K
	CH	Z10M200C	CL	Z10M200L
	DK	Z10M200D	CN	Z10M200N
	Європа	Z10M200E	BR	Z10M200S.01
	Європа [1]	Z10M200E.OS	TW	Z10M200T
	IN	Z10M200H	US, CA	Z10M200U
	IL	Z10M200I	ZA	Z10M200Z
Довжина 2 м, з вилкою				
[1] Без штепселя				

-	Кріплення блока живлення		
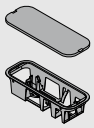	Монтаж до дна корпусу		
	Колір	**Матеріал**	
	R7037	Пластмаса	Z10NG000
Із кришкою			
Для SERVO-DRIVE, блок живлення 24 Вт			

Альтернатива

-	Кріплення блока живлення		
	Монтаж до стінки		
	Колір	**Матеріал**	
	WGR	Пластмаса	Z10NG120
Для SERVO-DRIVE, блок живлення 24 Вт			

Аксесуари

-	Тримач кабелю		
	Колір	**Матеріал**	
	W	Пластмаса	Z10K0009
Наприклад, для фіксації розподільного кабелю SERVO-DRIVE			

Колір	
R7037	RAL 7037 попелясто-сірий
W	Білий
WGR	Світло-сірий

SPACE TOWER – монтажний профіль вгорі

Проєктування

Корпус

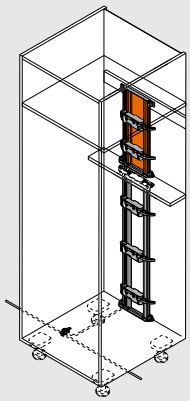

Позиція привода

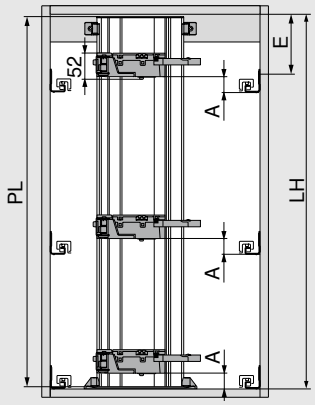

PL = LH - 10 мм

Округлити до меншого десятка

LH Внутрішня висота корпусу

PL Довжина монтажного профілю

A Відстань від нижнього краю напрямної до нижнього краю привода

E Відстань від нижнього краю кришки корпусу до позицій кріплення напрямної

Розташування привода

Задня стінка	Висота задньої стінки	Внутрішня ширина корпусу LW (мм)							
		242–266		267–286		287–316		≥ 317	
		A (мм)	E мін. (мм)	A (мм)	E мін. (мм)	A (мм)	E мін. (мм)	A (мм)	E мін. (мм)
Дерев'яна задня стінка	N	–	–	45	61	45	61	45	61
	M | K | C | F	–	–	45	69	45	69	45	69
Задня стінка зі сталі	N	–	–	–	–	–	–	–	–
	M | K | C | F	–	–	45	69	45	69	45	69

A Відстань від нижнього краю напрямної до нижнього краю привода

E Відстань від нижнього краю кришки корпусу до позицій кріплення напрямної

– Неможливо

Карта свердління – дно корпусу | поперечина

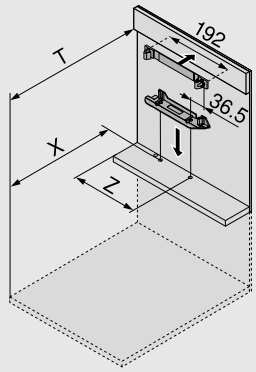

Задня стінка	X (мм)	T (мм)
Дерев'яна задня стінка	NL + 19	NL + 34
Задня стінка зі сталі	NL + 2	NL + 17

NL Номінальна довжина

T Відстань від переднього краю корпусу до поперечини

X Позиція свердління

Z Позиція за шириною

З такою позицією монтажу монтажного профілю і внутрішні шухляди, і шухляди з накладними фасадами можна відкрити, натиснувши чи потягнувши

Задня стінка	Висота задньої стінки	Внутрішня ширина корпусу LW (мм)										
		242–266		267–286			287–316		317–386		≥ 387	
		Z (мм)	H.	Z (мм)	H.	Ha.	Z (мм)	H.	Z (мм)	H.	Z (мм)	H.
Дерев'яна задня стінка	N	–	–	184	●	–	184	●	184	●	LW / 2	●
	M | K | C | F	–	–	184	●	–	184	●	184	●	LW / 2	●
Задня стінка зі сталі	N	–	–	–	–	–	–	–	–	–	–	–
	M | K | C | F	–	–	184	✖	●	184	●	184	●	LW / 2	●

H. Подовжувач важеля

Ha. Насадка для важеля

Z Позиція за шириною

● Потрібно

– Неможливо

✖ Видалити

SPACE TOWER – монтажний профіль внизу

Проєктування

Корпус

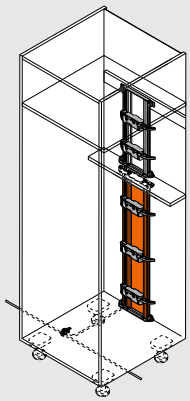

Позиція привода

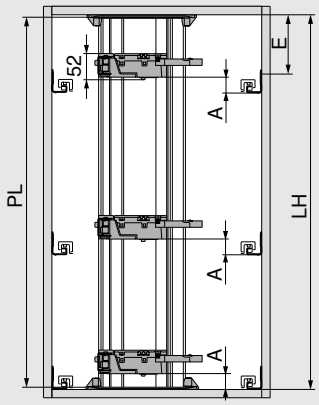

PL = LH - 10 мм

Округлити до меншого десятка

LH Внутрішня висота корпусу

PL Довжина монтажного профілю

A Відстань від нижнього краю напрямної до нижнього краю привода

E Відстань від нижнього краю кришки корпусу до позицій кріплення напрямної

Розташування привода

Задня стінка	Висота задньої стінки	Внутрішня ширина корпусу LW (мм)							
		242–266		267–286		287–316		≥ 317	
		A (мм)	E мін. (мм)	A (мм)	E мін. (мм)	A (мм)	E мін. (мм)	A (мм)	E мін. (мм)
Дерев'яна задня стінка	N	–	–	45	61	45	61	45	61
	M | K | C | F	–	–	45	69	45	69	45	69
Задня стінка зі сталі	N	–	–	–	–	–	–	–	–
	M | K | C | F	–	–	45	69	45	69	45	69

A Відстань від нижнього краю напрямної до нижнього краю привода

E Відстань від нижнього краю кришки корпусу до позицій кріплення напрямної

– Неможливо

Карта свердління – дно корпусу | поперечина

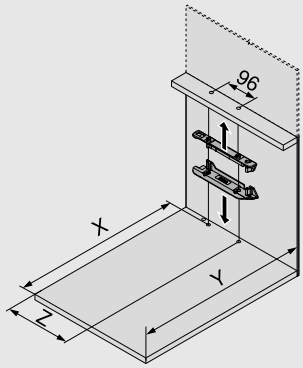

Задня стінка	X (мм)	Y (мм)
Дерев'яна задня стінка	NL + 19	NL + 33
Задня стінка зі сталі	NL + 2	NL + 16

NL Номінальна довжина

X Позиція свердління

Y Мін. потрібний простір

Z Позиція за шириною

З такою позицією монтажу монтажного профілю і внутрішні шухляди, і шухляди з накладними фасадами можна відкрити, натиснувши чи потягнувши

Задня стінка	Висота задньої стінки	Внутрішня ширина корпусу LW (мм)										
		242–266		267–286			287–316		317–386		≥ 387	
		Z (мм)	H.	Z (мм)	H.	Ha.	Z (мм)	H.	Z (мм)	H.	Z (мм)	H.
Дерев'яна задня стінка	N	–	–	184	●	–	184	●	184	●	LW / 2	●
	M | K | C | F	–	–	184	●	–	184	●	184	●	LW / 2	●
Задня стінка зі сталі	N	–	–	–	–	–	–	–	–	–	–	–
	M | K | C | F	–	–	184	✖	●	184	●	184	●	LW / 2	●

H. Подовжувач важеля

Ha. Насадка для важеля

Z Позиція за шириною

● Потрібно

– Неможливо

✖ Видалити

SPACE TOWER – монтажний профіль вверху / внизу

Проєктування

Дно корпусу – карта свердління

Прокладання кабелю знизу

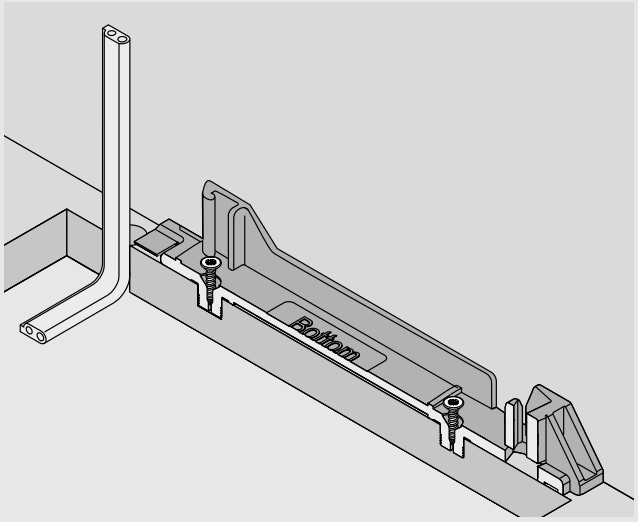

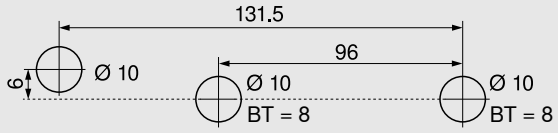

Альтернативна карта свердління для MINIPRESS top і MINIPRESS

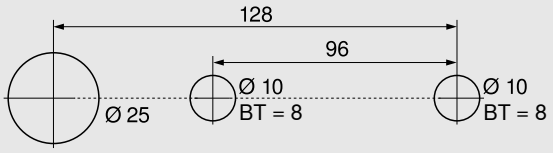

Прокладання кабелю ззаду

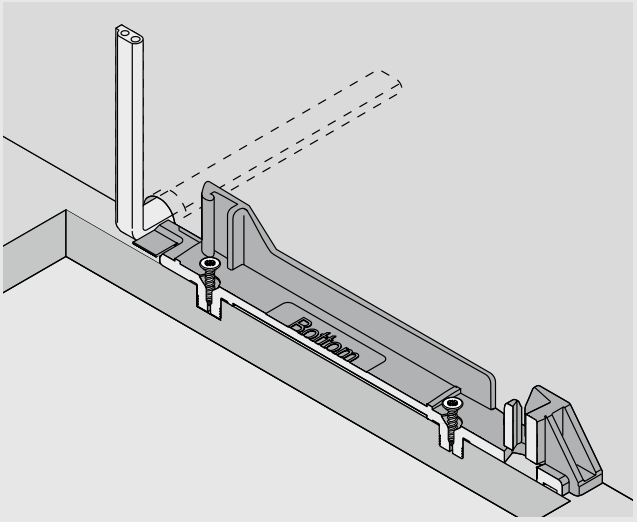

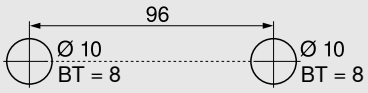

BT Глибина свердління

Обробка фасаду

Дистанційний амортизатор Blum

Див. сторінку 113

Шафка під мийку

Шафка під мийку

Виріб

Опис

- Електрична технологія руху поєднана з BLUMOTION: шухляду засунете м'яко й тихо
- Із кутником-тримачем
- Немає жорсткого з'єднання шухляди з приводом
- Конструкція шухляд не потребує жодних змін
- Швидкий монтаж попередньо встановлених деталей

Прокладання кабелю

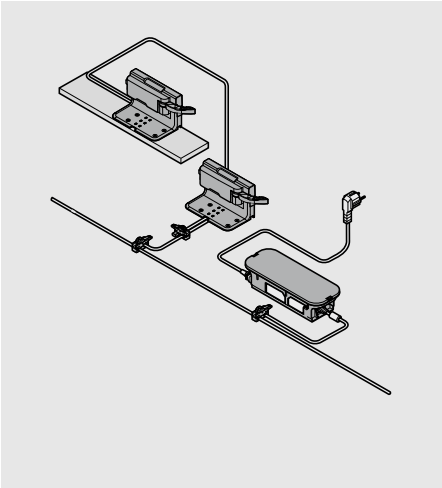

Інформація для замовлення

1	Дистанційний амортизатор Blum	
	Ø (мм)	
	5	993.0530
	8	993.0830.01
Для фасаду до 300 мм заввишки використовуйте 2 шт.		
Для фасаду від 300 мм заввишки використовуйте 4 шт.		
Із напрямними LEGRABOX до корпусу 70 кг використовуйте 4 шт.		

2	Кутник-тримач одинарний		
	Колір	Матеріал	
	R7037	Пластмаса	Z10D0311

3	Привод		
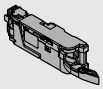	Колір	Матеріал	
	R7037	Пластмаса	Z10A3000.03
Із попередньо встановленим подовжувачем важеля			

4	Захист від потрапляння води в електропривід		
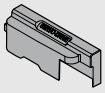	Колір	Матеріал	
	R7037	Пластмаса	Z10D0316

5	SERVO-DRIVE, розподільний кабель і захист для кінців кабелю		
	Колір	Довжина (м)	
	S	8	Z10K800AE
Комплектація:			
5a	1 x	SERVO-DRIVE, розподільний кабель	
5b	5 x	Захист кінців кабелю	
Використовується як розподільний, комунікаційний кабель і як кабель монтажного профілю			
Під розкрій			

6	З'єднувальний вузол і захист кінців кабелю		
	Колір	Матеріал	
	S	Пластмаса	Z10V100E.01
Комплектація:			
6a	1 x	З'єднувальний вузол	
5b	2 x	Захист кінців кабелю	

Колір	
R7037	RAL 7037 попелясто-сірий
S	Чорний

Шафка під мийку

Інформація для замовлення

7	Блок живлення 24 Вт для SERVO-DRIVE			
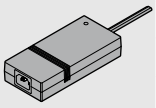	A	Z10NE030A	F	Z10NE030F
	B	Z10NE030B	G	Z10NE030G
	C	Z10NE030C	H	Z10NE030H
	D	Z10NE030D	J	Z10NE030J
	E	Z10NE030E		
Разом з інструкцією з користування та монтажу				
Без мережевого кабелю				
Мовний пакет				
A	DE, EN, FR, IT, NL	**F**	BG, ET, LT, LV, RO, RU	
B	DA, EN, FI, NO, SV	**G**	EN, ES, FR	
C	EL, EN, HR, SL, SR, TR	**H**	EN, ZH	
D	EN, ES, FR, IT, PT	**J**	JA	
E	CS, HU, PL, SK			
Позначення мов відповідно до ISO-639				

8	Мережевий кабель			
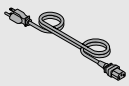	**Ринок**		**Ринок**	
	AR	Z10M200A	JP	Z10M200J
	UK	Z10M200B	AU	Z10M200K
	CH	Z10M200C	CL	Z10M200L
	DK	Z10M200D	CN	Z10M200N
	Європа	Z10M200E	BR	Z10M200S.01
	Європа [1]	Z10M200E.OS	TW	Z10M200T
	IN	Z10M200H	US, CA	Z10M200U
	IL	Z10M200I	ZA	Z10M200Z
Довжина 2 м, з вилкою				
[1] Без штепселя				

-	Кріплення блока живлення		
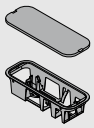	Монтаж до дна корпусу		
	Колір	**Матеріал**	
	R7037	Пластмаса	Z10NG000
Із кришкою			
Для SERVO-DRIVE, блок живлення 24 Вт			

Альтернатива

9	Кріплення блока живлення		
	Монтаж до стінки		
	Колір	**Матеріал**	
	WGR	Пластмаса	Z10NG120
Для SERVO-DRIVE, блок живлення 24 Вт			

Аксесуари

-	Тримач кабелю		
	Колір	**Матеріал**	
	W	Пластмаса	Z10K0009
Наприклад, для фіксації розподільного кабелю SERVO-DRIVE			

-	Стабілізатор фасаду / дна		
	Колір	**Матеріал**	
	R7037	Пластмаса	Z96.10E1

Колір	
R7037	RAL 7037 попелясто-сірий
W	Білий
WGR	Світло-сірий

Шафка під мийку –поперечина – кутник-тримач одинарний

Проєктування

Корпус

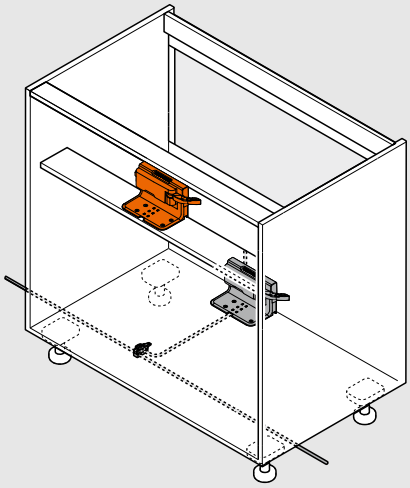

Позиція привода

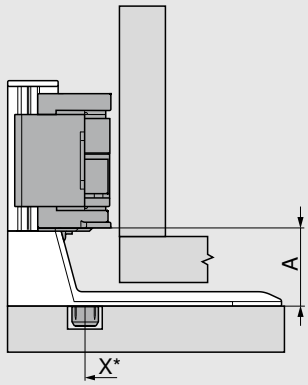

X Позиція свердління

A Відстань від нижнього краю кутника-тримача до нижнього краю привода

* Вимірюється від переднього краю корпусу

Задня стінка	Висота задньої стінки	A (мм)
Середня панель	N | M | K | C | F	45

Рекомендації

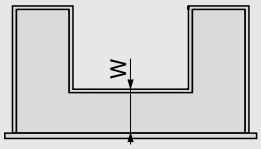

W Відстань від переднього краю дна шухляди до середньої панелі

Щоб раціонально використати корисний простір, рекомендуємо:
NL, номінальна довжина зовн. царги – NL, номінальна дожина вн. царги = мін. 150 мм

Карта свердління – поперечина

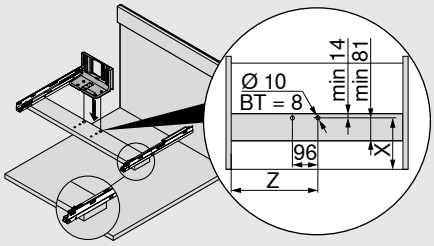

Задня стінка	Висота задньої стінки	Внутрішня ширина корпусу LW (мм)	
		≥ 387	
		Номінальна довжина NL, зовн. (мм)	
		450–600	
		X (мм)	Z (мм)
Середня панель	N | M | K | C | F	W + 27	LW / 2

W Відстань від переднього краю дна шухляди до середньої панелі

BT Глибина свердління

X Позиція свердління

Z Позиція за шириною

Шафка під мийку – дно корпусу – кутник-тримач одинарний

Проєктування

Корпус

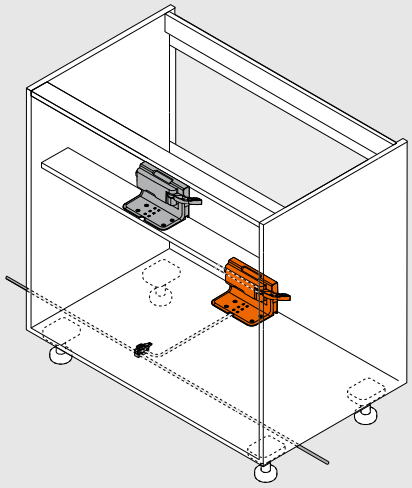

Позиція привода

Дерев'яна задня стінка	Задня стінка зі сталі		
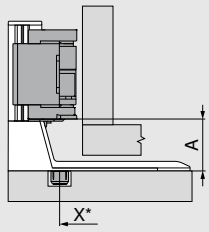	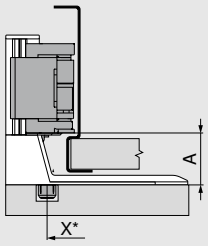	X	Позиція свердління
		A	Відстань від нижнього краю кутника-тримача до нижнього краю привода
		*	Вимірюється від переднього краю корпусу

Задня стінка	Висота задньої стінки	LW (мм) ≥ 387 A (мм)
Дерев'яна задня стінка	N | M | K | C | F	45
Задня стінка зі сталі	N	-
	M | K | C | F	45

LW Внутрішня ширина корпусу

Карта свердління – дно корпусу

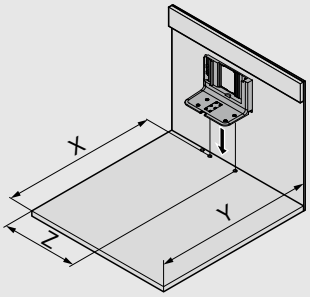

Задня стінка	X (мм)	Y (мм)	Z (мм)
Дерев'яна задня стінка	NL + 19	NL + 35	LW / 2
Задня стінка зі сталі	NL + 2	NL + 18	LW / 2

LW Внутрішня ширина корпусу

NL Номінальна довжина

X Позиція свердління

Y Мін. потрібний простір

Z Позиція за шириною

Шафка під мийку – дно корпусу – кутник-тримач одинарний

Проєктування

Дно корпусу – карта свердління

Прокладання кабелю знизу

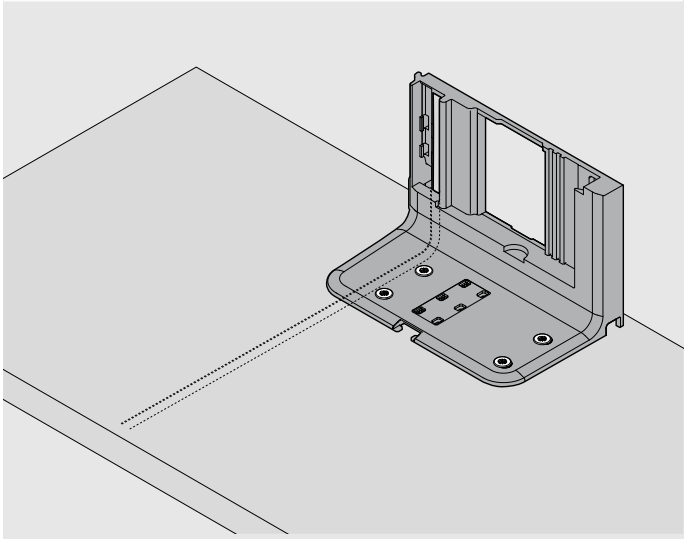

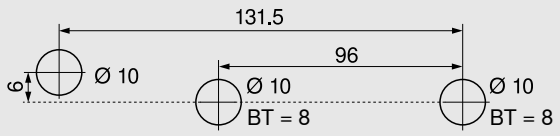

Альтернативна карта свердління для MINIPRESS top і MINIPRESS

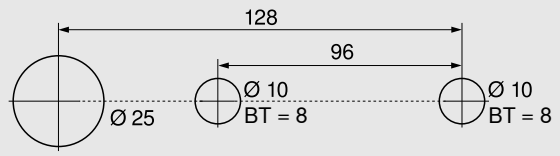

BT Глибина свердління

Обробка фасаду

Дистанційний амортизатор Blum

Див. сторінку 113

Корпус із однією шухлядою – горизонтальний монтажний профіль

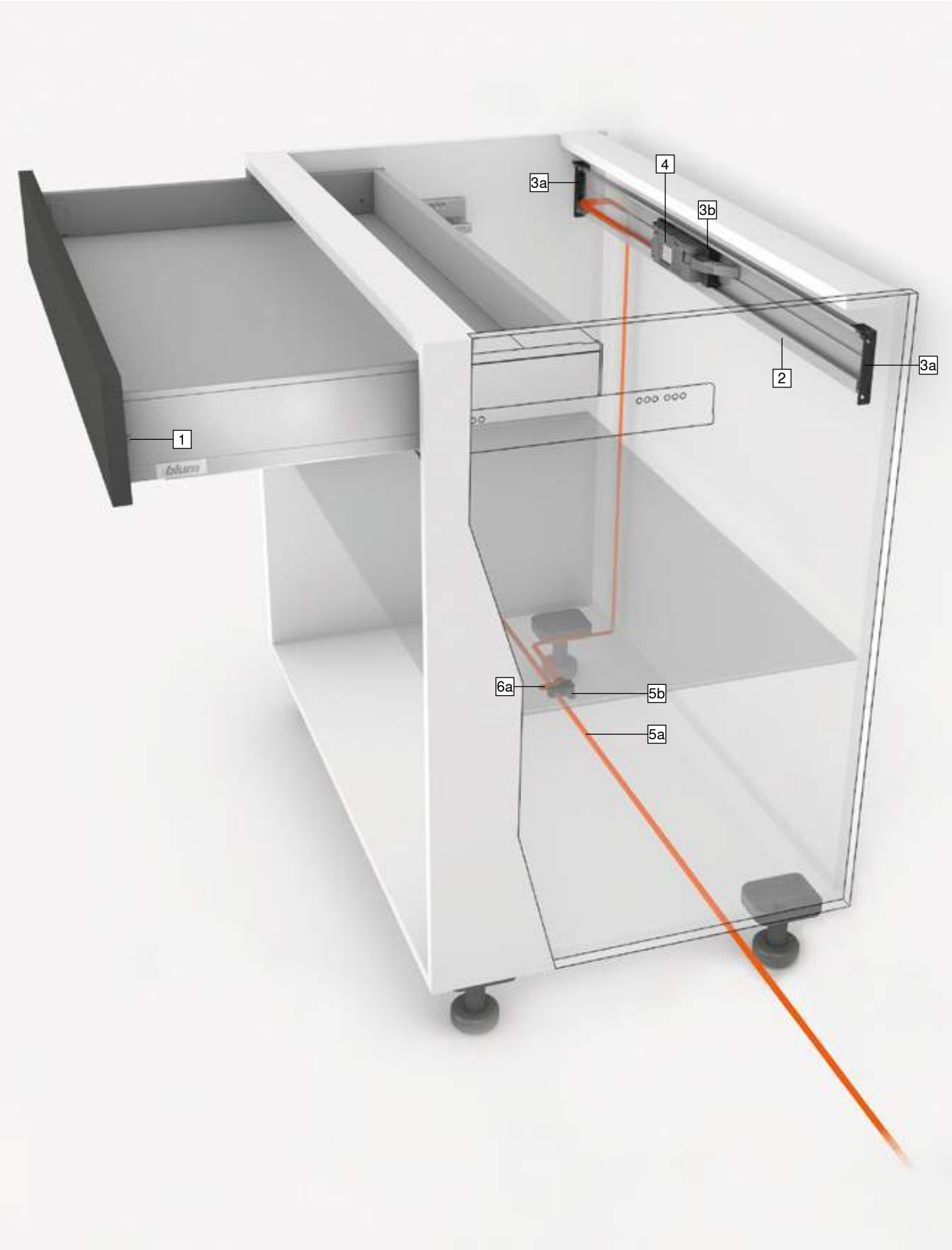

Корпус із однією шухлядою – горизонтальний монтажний профіль

Виріб

Опис

- Електрична технологія руху поєднана з BLUMOTION: шухляду засунете м'яко й тихо
- Із гозонтальним монтажним профілем
- Немає жорсткого з'єднання шухляди з приводом
- Конструкція шухляд не потребує жодних змін
- Швидкий монтаж попередньо встановлених деталей

Прокладання кабелю

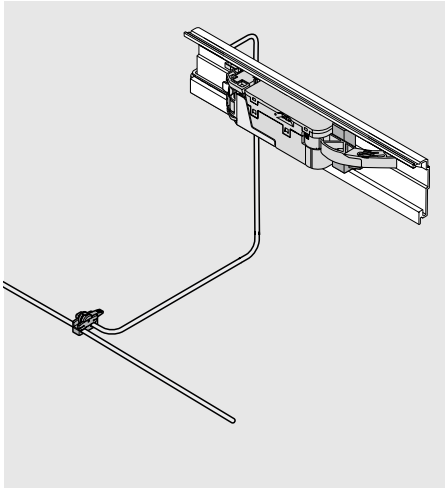

Інформація для замовлення

1	Дистанційний амортизатор Blum	
	Ø (мм)	
	5	993.0530
	8	993.0830.01
Для фасаду до 300 мм заввишки використовуйте 2 шт.		
Для фасаду від 300 мм заввишки використовуйте 4 шт.		
Із напрямними LEGRABOX до корпусу 70 кг використовуйте 4 шт.		

2	Горизонтальний монтажний профіль	
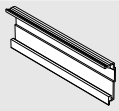	Довжина (мм)	
	1143	Z10T1143B
Для корпусу шириною KB 275-1200 мм		
Алюміній під розкрій		
Розкрій	Внутрішня ширина корпусу LW – 19 мм	

3	Тримач горизонтального монтажного профілю		
	Колір	Матеріал	
	R7037	Пластмаса	Z10D5210
Комплектація:			
3a	1 x	Тримач монтажного профілю, лів. / прав.	
3b	1 x	Адаптер привода для горизонтального монтажного профілю	
Можна використовувати саморізи для ДСП або євгвинти			

4	Привод		
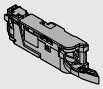	Колір	Матеріал	
	R7037	Пластмаса	Z10A3000.03
Із попередньо встановленим подовжувачем важеля			

-	Насадка для важеля	
	Колір	
	S	Z10A3006
Задня стінка зі сталі		
Для висоти M і для внутрішньої ширини корпусу LW 267-286 мм		

5	SERVO-DRIVE, розподільний кабель і захист для кінців кабелю		
	Колір	Довжина (м)	
	S	8	Z10K800AE
Комплектація:			
5a	1 x	SERVO-DRIVE, розподільний кабель	
5b	5 x	Захист кінців кабелю	
Використовується як розподільний, комунікаційний кабель і як кабель монтажного профілю			
Під розкрій			

6	З'єднувальний вузол і захист кінців кабелю		
	Колір	Матеріал	
	S	Пластмаса	Z10V100E.01
Комплектація:			
6a	1 x	З'єднувальний вузол	
5b	2 x	Захист кінців кабелю	

Колір	
R7037	RAL 7037 попелясто-сірий
S	Чорний

Корпус із однією шухлядою – горизонтальний монтажний профіль

Інформація для замовлення

-	Блок живлення 24 Вт для SERVO-DRIVE			
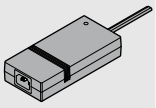	A	Z10NE030A	F	Z10NE030F
	B	Z10NE030B	G	Z10NE030G
	C	Z10NE030C	H	Z10NE030H
	D	Z10NE030D	J	Z10NE030J
	E	Z10NE030E		
Разом з інструкцією з користування та монтажу				
Без мережевого кабелю				
Мовний пакет				
A	DE, EN, FR, IT, NL	F	BG, ET, LT, LV, RO, RU	
B	DA, EN, FI, NO, SV	G	EN, ES, FR	
C	EL, EN, HR, SL, SR, TR	H	EN, ZH	
D	EN, ES, FR, IT, PT	J	JA	
E	CS, HU, PL, SK			
Позначення мов відповідно до ISO-639				

-	Мережевий кабель			
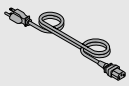	**Ринок**		**Ринок**	
	AR	Z10M200A	JP	Z10M200J
	UK	Z10M200B	AU	Z10M200K
	CH	Z10M200C	CL	Z10M200L
	DK	Z10M200D	CN	Z10M200N
	Європа	Z10M200E	BR	Z10M200S.01
	Європа [1]	Z10M200E.OS	TW	Z10M200T
	IN	Z10M200H	US, CA	Z10M200U
	IL	Z10M200I	ZA	Z10M200Z
Довжина 2 м, з вилкою				
[1] Без штепселя				

-	Кріплення блока живлення		
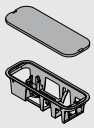	Монтаж до дна корпусу		
	Колір	**Матеріал**	
	R7037	Пластмаса	Z10NG000
Із кришкою			
Для SERVO-DRIVE, блок живлення 24 Вт			

Альтернатива

-	Кріплення блока живлення		
	Монтаж до стінки		
	Колір	**Матеріал**	
	WGR	Пластмаса	Z10NG120
Для SERVO-DRIVE, блок живлення 24 Вт			

Аксесуари

-	Тримач кабелю		
	Колір	**Матеріал**	
	W	Пластмаса	Z10K0009
Наприклад, для фіксації розподільного кабелю SERVO-DRIVE			

-	Стабілізатор фасаду / дна		
	Колір	**Матеріал**	
	R7037	Пластмаса	Z96.10E1

-	Комплект COMBOX		
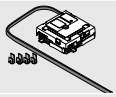	**Колір**	**Матеріал**	
	S	Пластмаса	Z10ZC00A
Щоб запобігти зіткненню фасадів у кутових конструкціях із SERVO-DRIVE			
Підходить для приводів від версії Z10A3000.02.			
Використовується із Z10K300A			
Вміщує всі складові для монтажу і прокладання кабелю			

Колір	
R7037	RAL 7037 попелясто-сірий
S	Чорний
W	Білий
WGR	Світло-сірий

Корпус із однією шухлядою – горизонтальний монтажний профіль

Проєктування

Корпус

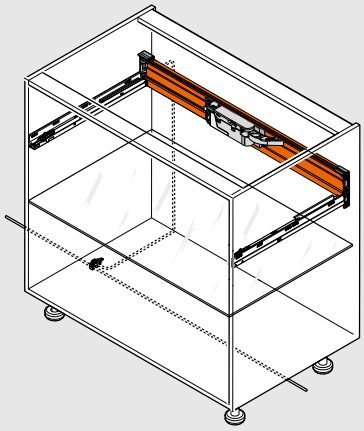

Позиція привода

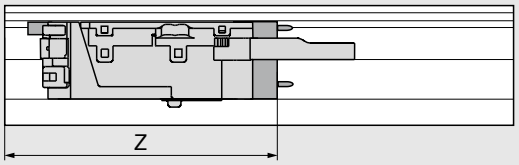

Z Позиція за шириною

Карта свердління

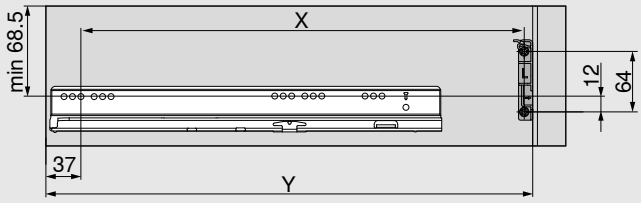

Задня стінка	X (мм)	Y (мм)
Дерев'яна задня стінка	NL - 9	NL + 37
Задня стінка зі сталі	NL - 26	NL + 20

NL Номінальна довжина

X Позиція свердління

Y Мін. потрібний простір

З такою позицією монтажу монтажного профілю і внутрішні шухляди, і шухляди з накладними фасадами можна відкрити, натиснувши чи потягнувши

Задня стінка	Висота задньої стінки	Внутрішня ширина корпусу LW (мм)										
		242–266		267–286			287–316		317–386		≥ 387	
		Z (мм)	H.	Z (мм)	H.	Ha.	Z (мм)	H.	Z (мм)	H.	Z (мм)	H.
Дерев'яна задня стінка	N	–	–	–	–	–	193	✖	193	●	LW / 2	●
	M | K | C | F	–	–	182	●	○	182	●	182	●	LW / 2	●
Задня стінка зі сталі	N	–	–	–	–	–	–	–	–	–	–	–
	M | K | C | F	–	–	182	●	○	182	●	182	●	LW / 2	●

H. Подовжувач важеля

Ha. Насадка для важеля

Z Позиція за шириною

● Потрібно

○ Не потрібно

– Неможливо

✖ Видалити

Обробка фасаду

Дистанційний амортизатор Blum

Див. сторінку 113

Корпус з однією шухлядою – кутник-тримач вгорі

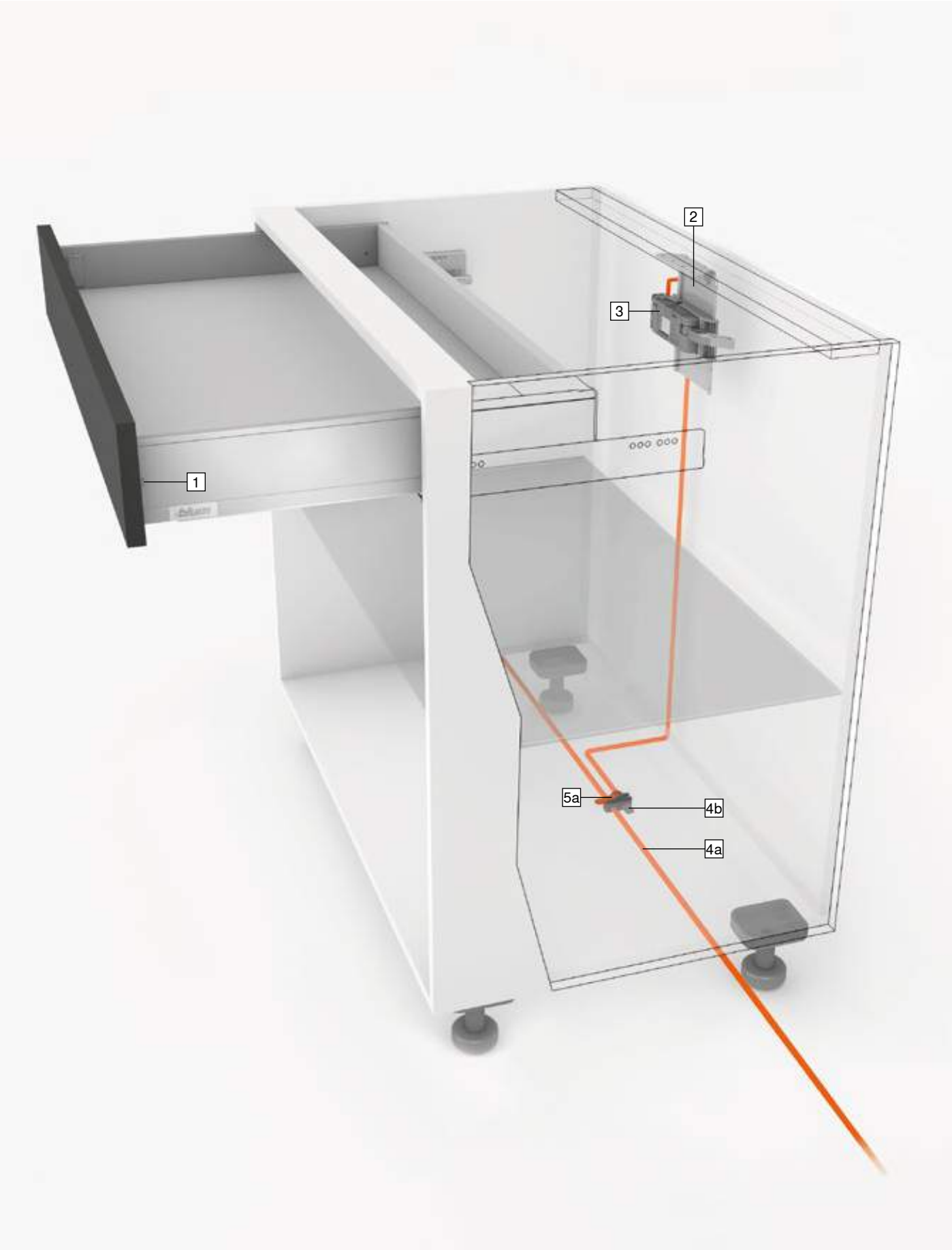

Корпус з однією шухлядою – кутник-тримач вгорі

Виріб

Опис

- Електрична технологія руху поєднана з BLUMOTION: шухляду засунете м'яко й тихо
- Із кутником-тримачем вгорі
- Немає жорсткого з'єднання шухляди з приводом
- Конструкція шухляд не потребує жодних змін
- Швидкий монтаж попередньо встановлених деталей

Прокладання кабелю

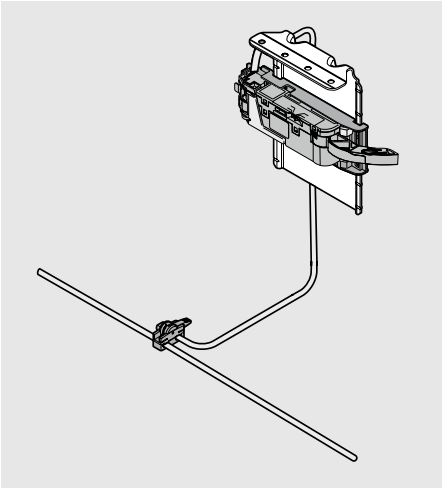

Інформація для замовлення

1	Дистанційний амортизатор Blum	
	Ø (мм)	
	5	**993.0530**
	8	**993.0830.01**
Для фасаду до 300 мм заввишки використовуйте 2 шт.		
Для фасаду від 300 мм заввишки використовуйте 4 шт.		
Із напрямними LEGRABOX до корпусу 70 кг використовуйте 4 шт.		

2	Кутник-тримач вгорі		
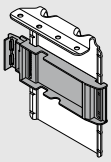	**Колір**	**Матеріал**	
	R7037/ZN	Сталь	**Z10D6252**
Із попередньо встановленим адаптером для привода			

3	Привод		
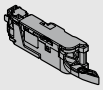	**Колір**	**Матеріал**	
	R7037	Пластмаса	**Z10A3000.03**
Із попередньо встановленим подовжувачем важеля			

-	Насадка для важеля	
	Колір	
	S	**Z10A3006**
Задня стінка зі сталі		
Для висоти M і для внутрішньої ширини корпусу LW 267-286 мм		

4	SERVO-DRIVE, розподільний кабель і захист для кінців кабелю		
	Колір	**Довжина (м)**	
	S	8	**Z10K800AE**
Комплектація:			
4a	1 x	SERVO-DRIVE, розподільний кабель	
4b	5 x	Захист кінців кабелю	
Використовується як розподільний, комунікаційний кабель і як кабель монтажного профілю			
Під розкрій			

5	З'єднувальний вузол і захист кінців кабелю		
	Колір	**Матеріал**	
	S	Пластмаса	**Z10V100E.01**
Комплектація:			
5a	1 x	З'єднувальний вузол	
4b	2 x	Захист кінців кабелю	

Колір	
R7037	RAL 7037 попелясто-сірий
S	Чорний
ZN	Оцинков.

Корпус з однією шухлядою – кутник-тримач вгорі

Інформація для замовлення

-	Блок живлення 24 Вт для SERVO-DRIVE			
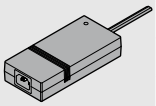	A	Z10NE030A	F	Z10NE030F
	B	Z10NE030B	G	Z10NE030G
	C	Z10NE030C	H	Z10NE030H
	D	Z10NE030D	J	Z10NE030J
	E	Z10NE030E		
Разом з інструкцією з користування та монтажу				
Без мережевого кабелю				
Мовний пакет				
A	DE, EN, FR, IT, NL	F	BG, ET, LT, LV, RO, RU	
B	DA, EN, FI, NO, SV	G	EN, ES, FR	
C	EL, EN, HR, SL, SR, TR	H	EN, ZH	
D	EN, ES, FR, IT, PT	J	JA	
E	CS, HU, PL, SK			
Позначення мов відповідно до ISO-639				

-	Мережевий кабель			
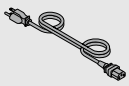	**Ринок**		**Ринок**	
	AR	Z10M200A	JP	Z10M200J
	UK	Z10M200B	AU	Z10M200K
	CH	Z10M200C	CL	Z10M200L
	DK	Z10M200D	CN	Z10M200N
	Європа	Z10M200E	BR	Z10M200S.01
	Європа [1]	Z10M200E.OS	TW	Z10M200T
	IN	Z10M200H	US, CA	Z10M200U
	IL	Z10M200I	ZA	Z10M200Z
Довжина 2 м, з вилкою				
[1] Без штепселя				

-	Кріплення блока живлення		
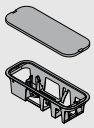	Монтаж до дна корпусу		
	Колір	**Матеріал**	
	R7037	Пластмаса	Z10NG000
Із кришкою			
Для SERVO-DRIVE, блок живлення 24 Вт			

Альтернатива

-	Кріплення блока живлення		
	Монтаж до стінки		
	Колір	**Матеріал**	
	WGR	Пластмаса	Z10NG120
Для SERVO-DRIVE, блок живлення 24 Вт			

Аксесуари

-	Тримач кабелю		
	Колір	**Матеріал**	
	W	Пластмаса	Z10K0009
Наприклад, для фіксації розподільного кабелю SERVO-DRIVE			

-	Стабілізатор фасаду / дна		
	Колір	**Матеріал**	
	R7037	Пластмаса	Z96.10E1

-	Комплект COMBOX		
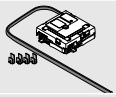	**Колір**	**Матеріал**	
	S	Пластмаса	Z10ZC00A
Щоб запобігти зіткненню фасадів у кутових конструкціях із SERVO-DRIVE			
Підходить для приводів від версії Z10A3000.02.			
Використовується із Z10K300A			
Вміщує всі складові для монтажу і прокладання кабелю			

Колір	
R7037	RAL 7037 попелясто-сірий
S	Чорний
W	Білий
WGR	Світло-сірий

Корпус з однією шухлядою – кутник-тримач вгорі

Проєктування

Корпус

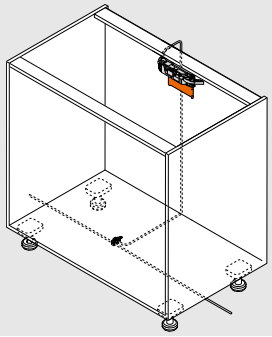

Позиція привода

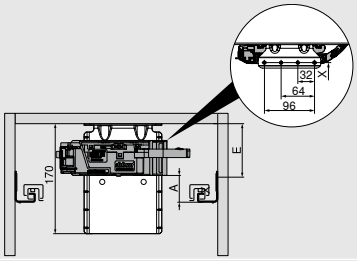

X Позиція свердління

A Відстань від нижнього краю напрямної до нижнього краю привода

E Відстань від нижнього краю кришки корпусу до позицій кріплення напрямної

Для міцності поперечину потрібно з'єднати з робочою поверхнею

Задня стінка	Висота задньої стінки	Внутрішня ширина корпусу LW (мм)											
		242–266			267–286			287–316			≥ 317		
		A (мм)	E мін. (мм)	E макс. (мм)	A (мм)	E мін. (мм)	E макс. (мм)	A (мм)	E мін. (мм)	E макс. (мм)	A (мм)	E мін. (мм)	E макс. (мм)
Дерев'яна задня стінка	N	–	–	–	–	–	–	45	84	174	45	84	174
	M | K | E | F	–	–	–	45	84	174	45	84	174	45	84	174
Задня стінка зі сталі	N	–	–	–	–	–	–	–	–	–	–	–	–
	M | K | E | F	–	–	–	45	84	174	45	84	174	45	84	174

A Відстань від нижнього краю напрямної до нижнього краю привода

E Відстань від нижнього краю кришки корпусу до позицій кріплення напрямної

– Неможливо

Карта свердління – поперечина

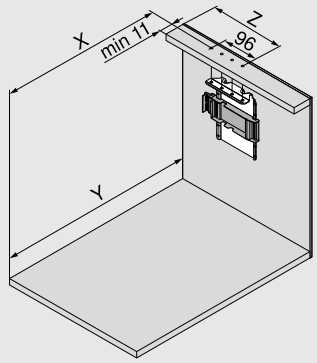

Задня стінка	X (мм)	Y (мм)
Дерев'яна задня стінка	NL - 1	NL + 34
Задня стінка зі сталі	NL - 18	NL + 17

NL Номінальна довжина

X Позиція свердління

Y Мін. потрібний простір

Z Позиція за шириною

З такою позицією монтажу монтажного профілю і внутрішні шухляди, і шухляди з накладними фасадами можна відкрити, натиснувши чи потягнувши

Задня стінка	Висота задньої стінки	Внутрішня ширина корпусу LW (мм)										
		242–266		267–286			287–316		317–386		≥ 387	
		Z (мм)	H.	Z (мм)	H.	Ha.	Z (мм)	H.	Z (мм)	H.	Z (мм)	H.
Дерев'яна задня стінка	N	–	–	184	●	–	184	●	184	●	LW / 2	●
	M | K | C | F	–	–	184	●	–	184	●	184	●	LW / 2	●
Задня стінка зі сталі	N	–	–	–	–	–	–	–	–	–	–	–
	M | K | C | F	–	–	184	✖	●	184	●	184	●	LW / 2	●

H. Подовжувач важеля

Ha. Насадка для важеля

Z Позиція за шириною

● Потрібно

– Неможливо

✖ Видалити

Обробка фасаду

Дистанційний амортизатор Blum

Див. сторінку 113

Стаціонарна система для сміття

Стаціонарна система для сміття

SERVO-DRIVE uno

- Електрична технологія руху поєднана з BLUMOTION: шухляду засунете м'яко й тихо
- Можна використовувати в окремому корпусі
- Для стаціонарних систем для сміття
- Ідеально також для модернізації вже встановлених меблів
- Немає жорсткого з'єднання шухляди з приводом
- Конструкція шухляд не потребує жодних змін
- Простий та швидкий монтаж попередньо встановлених деталей

Інформація для замовлення

Комплект SERVO-DRIVE uno

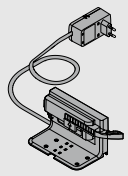

Мережевий адаптер	Мовний пакет		Мережевий адаптер	Мовний пакет	
E	A	Z10NA30EA	B	A	Z10NA30BA
E	B	Z10NA30EB	K	D	Z10NA30KD
E	C	Z10NA30EC	U	G	Z10NA30UG
E	D	Z10NA30ED	U	J	Z10NA30UJ
E	E	Z10NA30EE	H	D	Z10NA30HD
E	F	Z10NA30EF			

Мережевий адаптер

E	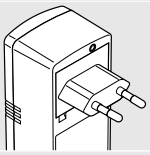	**B**	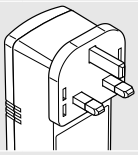	**K**	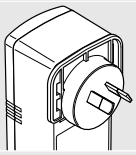	**U**	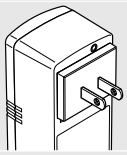	**H**	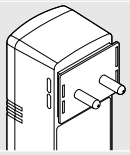

Докладний перелік ринків шукайте в каталозі Blum у розділі "Інформація".

Мовний пакет

A	DE, EN, FR, IT, NL	**B**	DA, EN, FI, NO, SV	**C**	EL, EN, HR, SL, SR, TR	**D**	EN, ES, FR, IT, PT
E	CS, HU, PL, SK	**F**	BG, ET, LT, LV, RO, RU	**G**	EN, ES, FR	**J**	JA

☎ Інші комбінації можливі за запитом

Попередньо встановлений комплект

Комплектація:

-	2 x	Дистанційний амортизатор Blum
1	1 x	Кутник-тримач одинарний
2	1 x	Привод
3	1 x	Кріплення для транспортування
4	1 x	Захист від потрапляння води в електропривід
5	1 x	Штепсельний блок живлення 12 Вт для SERVO-DRIVE
6	1 x	Шаблон для монтажу
-	7 x	Саморізи для дистанційного амортизатора від Blum і кутника-тримача
-	1 x	Інструкція з монтажу
-	1 x	Інструкція з експлуатації

Стаціонарна система для сміття

Проєктування

Корпус

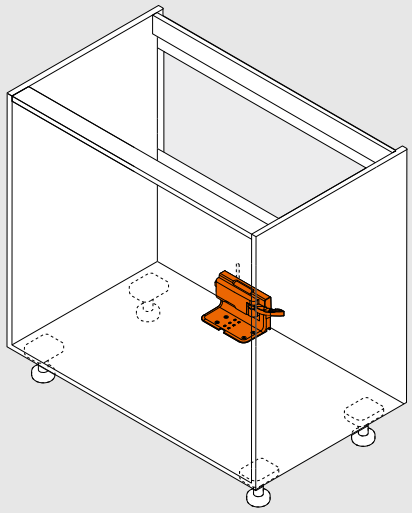

Позиція привода

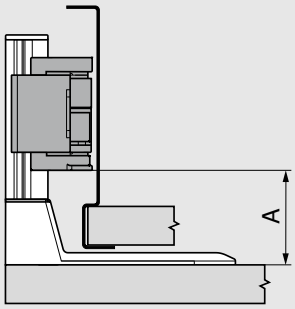

Висувна система	Внутрішня ширина корпусу LW (мм) ≥ 387	
	A мін. (мм)	A макс. (мм)
LEGRABOX	45	47

A Відстань від нижнього краю напрямної до нижнього краю привода

Карта свердління – дно корпусу

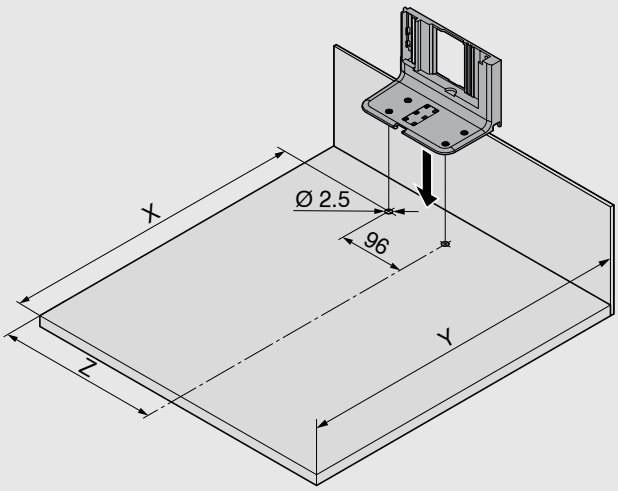

Задня стінка	Внутрішня ширина корпусу LW (мм) ≥ 387		
	X (мм)	Y (мм)	Z (мм)
Дерев'яна задня стінка	NL - 45	NL + 35	LW / 2
Задня стінка зі сталі	NL - 62	NL + 18	LW / 2

NL Номінальна довжина

X Позиція свердління

Y Мін. потрібний простір

Z Позиція за шириною

Інформація про SERVO-DRIVE

Обробка фасаду

Дистанційний амортизатор Blum

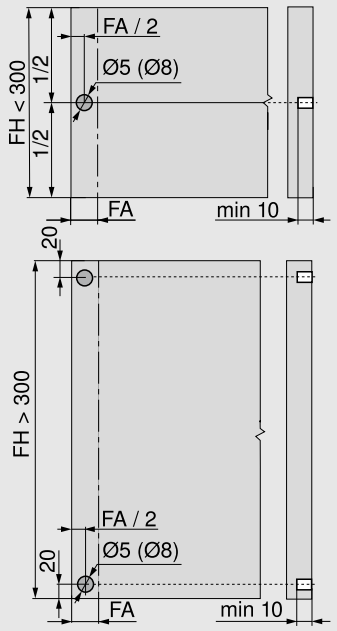

Дистанційний амортизатор Blum гарантує зазор 2 мм для спрацювання привода.

До напрямних LEGRABOX 70 кг використовуйте 4 дистанційні амортизатори Blum

Для оптимального спрацьовування за висоти фасаду FH > 300 мм використовуйте стабілізатор фасаду

FA	Накладення фасаду
FH	Висота фасаду

Привод

Подовжувач важеля

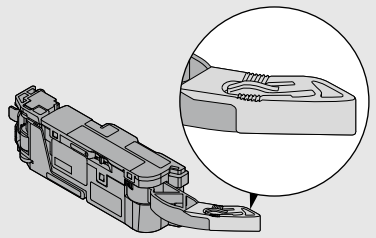

Насадка для важеля

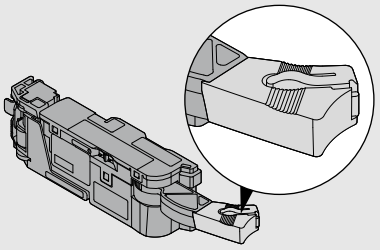

Необхідний простір і безпечна відстань до кріплення блоку живлення

Монтаж до дна корпусу

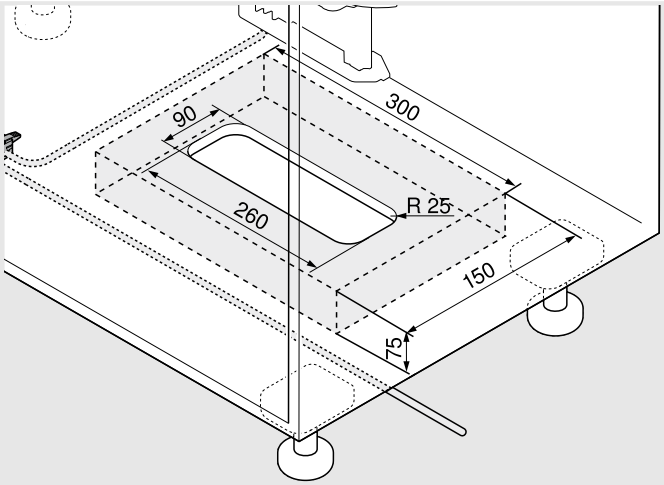

Монтаж до стінки

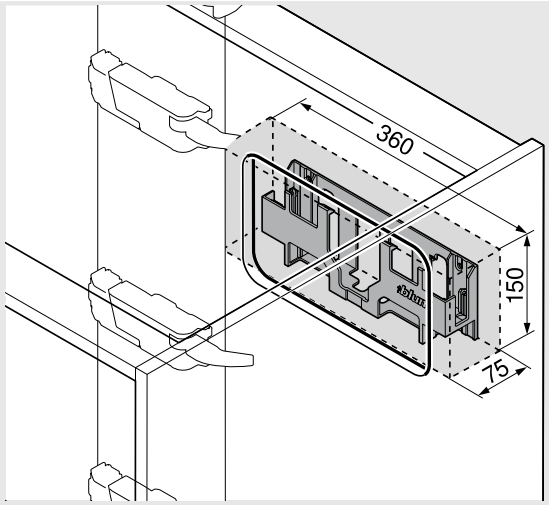

Увага

Потрібно дотримуватися безпечної відстані 30 мм від нижнього краю (монтаж до дна корпусу) чи від переднього краю (монтаж до стінки) кріплення блоку живлення та по всьому його периметру до сусідніх елементів! Вільна циркуляція повітря запобігає перегріванню блоку живлення SERVO-DRIVE!

Монтаж, регулювання й демонтаж

Інформація про монтаж, демонтаж та регулювання

www.blum.com/servodrive1

TIP-ON BLUMOTION

- Механічна технологія руху TIP-ON поєднана з BLUMOTION – щоб м'яко й тихо засунути шухляду
- Зазор між фасадом і корпусом 2.5 мм
- 4-вимірне регулювання фасаду
- Велика зона спрацювання
- Синхронізоване плавне ковзання
- Синхронізація для внутрішньої ширини корпусу LW від 245 мм

Інформація для замовлення

1	Комплект TIP-ON BLUMOTION
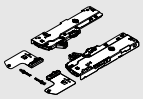	В асортименті механізми TIP-ON BLUMOTION різної потужності залежно від діапазону навантаження та номінальної довжини напрямних. Для легкого розпізнавання кожен варіант має інший колір. Тригер є універсальним для всіх типів механізмів TIP-ON BLUMOTION.

NL (мм)	Тип механізму		Напрямна (кг)	Вага (кг) [1]	
270–300	S0	Білий	40	≤ 10	T60L7040
270–300	S1	Світло-сірий	40	> 10–20	T60L7140
350–600	L1	Світло-сірий	40 [2]	≤ 20	T60L7340
350–600	L3	Попелясто-сірий	40 [2]	15–40	T60L7540
450–650	L5	Чорний	70 [3]	35–70	T60L7570

Комплектація:		
1a	1 x	Механізм TIP-ON BLUMOTION, лів. / прав.
1b	1 x	Тригер TIP-ON BLUMOTION, лів. / прав.
1c	2 x	Адаптер для вала синхронізації TIP-ON BLUMOTION
		Внутрішня ширина корпусу LW ≥ 294 мм
[1]	Рекомендований діапазон навантаження (загальна вага шухляди разом із речами) для оптимального висування та засування шухляд	
[2]	Лише для напрямних із динамічним навантаженням 40 кг	
[3]	Рекомендовано: комбінувати тільки з напрямною з динамічним навантаженням 70 кг	

Визначення типу механізму TIP-ON BLUMOTION за допомогою конфігуратора виробів. www.blum.com/configurator

Внутрішня ширина корпусу LW ≥ 294 мм

2	Вал синхронізації TIP-ON BLUMOTION	
	Тип	Колір
	Кругл.	Сірий
		T60.1125W

У поєднанні з 1c 2 x T60.000D

Підходить для внутрішньої ширини корпусу до LW 1370 мм

Примітка

Для збільшення зони спрацювання рекомендуємо використовувати синхронізатор

Розкрій	Внутрішня ширина корпусу LW – 247 мм

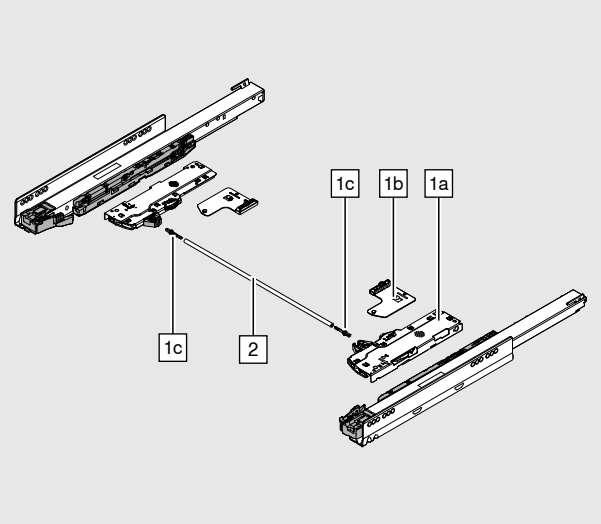

Внутрішня ширина корпусу LW 245-293 мм

-	Синхронізатор TIP-ON BLUMOTION	
	Тип	Колір
	Квадратний	RAL 7035 світло-сірий
		T60.300D
Розкрій	Внутрішня ширина корпусу LW – 221 мм	

Аксесуари

1c	Адаптер для вала синхронізації TIP-ON BLUMOTION	
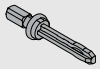	Тип	Колір
	Симетр.	RAL 7035 світло-сірий
		T60.000D

Внутрішня ширина корпусу LW ≥ 294 мм

-	Шаблон для регулювання зазора фасаду для TIP-ON BLUMOTION	
	Зазор фасаду FS (mm)	Колір
	2.5	Оранжевий
		65.5631

Примітка

Ми рекомендуємо використовувати шаблон для виставлення зазору між корпусом та фасадом

TIP-ON BLUMOTION для шухляди під мийку

1	Комплект TIP-ON BLUMOTION для шухляди під мийку
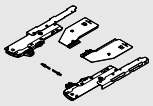	В асортименті механізми TIP-ON BLUMOTION різної потужності залежно від діапазону навантаження та номінальної довжини напрямних. Для легкого розпізнавання кожен варіант має інший колір. Тригер є універсальним для всіх типів механізмів TIP-ON BLUMOTION.

NL (мм)	Тип механізму		Напрямна (кг)	Вага (кг) [1]	
350–600	L1	Світло-сірий	40 [2]	≤ 20	T60L9340
350–600	L3	Попелясто-сірий	40 [2]	15–40	T60L9540

Комплектація:		
1a	1 x	Механізм TIP-ON BLUMOTION, лів. / прав.
1b	1 x	Тригер TIP-ON BLUMOTION, лів. / прав.
1c	2 x	Адаптер для вала синхронізації TIP-ON BLUMOTION
		Внутрішня ширина корпусу LW ≥ 314 мм
[1]	Рекомендований діапазон навантаження (загальна вага шухляди разом із речами) для оптимального висування та засування шухляд	
[2]	Лише для напрямних із динамічним навантаженням 40 кг	

Визначення типу механізму TIP-ON BLUMOTION за допомогою конфігуратора виробів. www.blum.com/configurator

Внутрішня ширина корпусу LW ≥ 314 мм

2	Вал синхронізації TIP-ON BLUMOTION	
	Тип	Колір
	Кругл.	Сірий
		T60.1125W

У поєднанні з 1c 2 x T60.000D

Підходить для внутрішньої ширини корпусу до LW 1370 мм

Примітка

Для збільшення зони спрацювання рекомендуємо використовувати синхронізатор

Розкрій	Внутрішня ширина корпусу LW – 267 мм

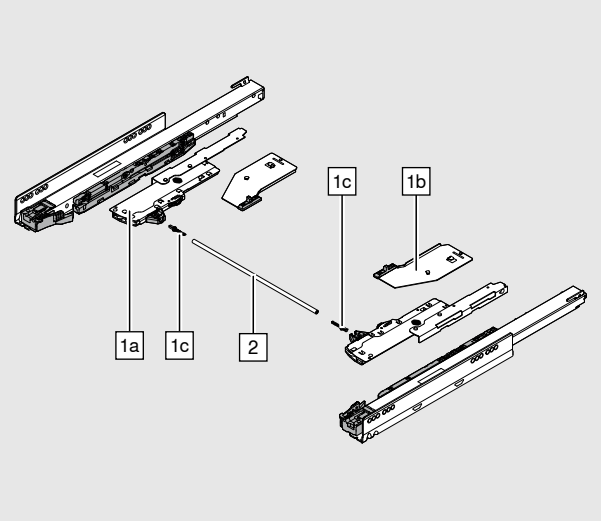

Аксесуари

1c	Адаптер для вала синхронізації TIP-ON BLUMOTION	
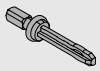	Тип	Колір
	Симетр.	RAL 7035 світло-сірий
		T60.000D

Внутрішня ширина корпусу LW ≥ 314 мм

-	Шаблон для регулювання зазора фасаду для TIP-ON BLUMOTION	
	Зазор фасаду FS (mm)	Колір
	2.5	Оранжевий
		65.5631

Примітка

Ми рекомендуємо використовувати шаблон для виставлення зазору між корпусом та фасадом

Проєктування

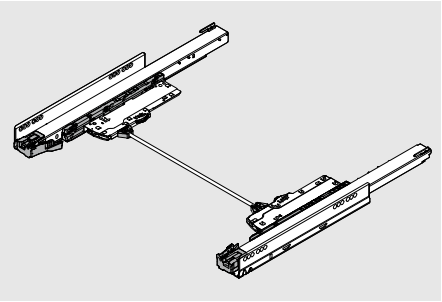

- Для напрямних із TIP-ON BLUMOTION для LEGRABOX чинні такі ж позиції свердління, як і для звичайних шухляд LEGRABOX
- Для прикладу наведено схему для проектування стандартної шухляди висотою M

Проектування меблів

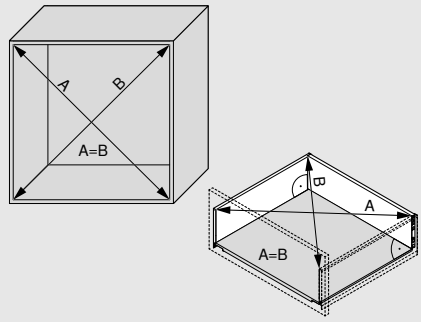

Щоб досягти мінімального зазора 2.5 мм, потрібно чітко дотримуватися запроєктованих розмірів та точних прямих кутів.

Положення ніжок

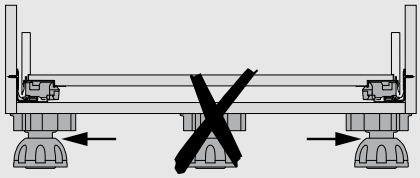

Обробка фасаду

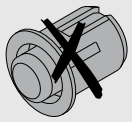

Для TIP-ON BLUMOTION не можна монтувати дистанційні амортизатори!

Простір, потрібний у корпусі

Стандартна / шухляда з високим фасадом

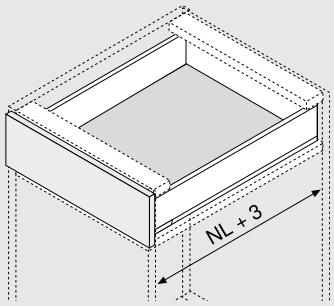

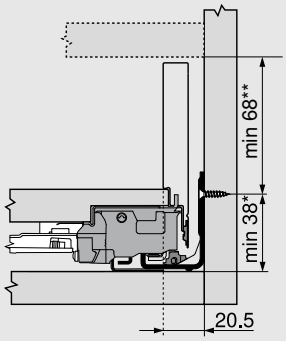

Внутрішня/ висока внутрішня шухляда

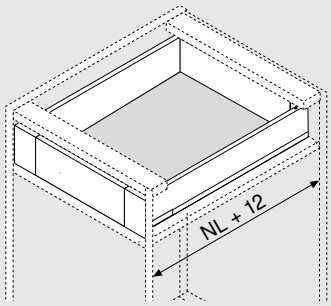

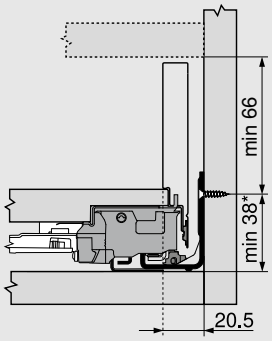

*	+1 мм за умови монтажу напрямної перед складанням корпусу
**	Вкл. 2 мм для регулювання нахилу

Не використовувати повідок (ZI7.0M07) у комбінації з TIP-ON BLUMOTION

NL Номінальна довжина

Проєктування

Шухляда під мийку

Відстань від валу синхронізації до фасаду

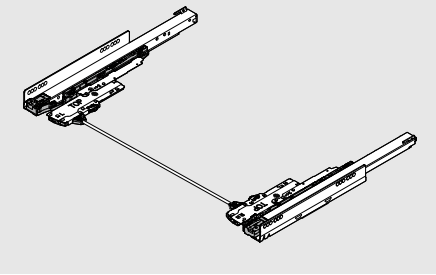

NL (мм)	X для 750.xxx1S (мм)
350	65
400	85
450	65
500	65
550	65
600	65

NL Номінальна довжина

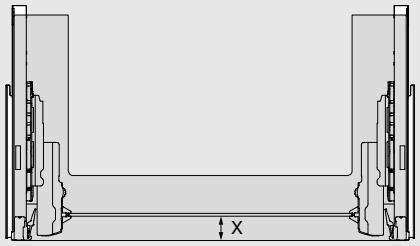

Позиція кріплення – внутрішня шухляда | висока внутрішня шухляда

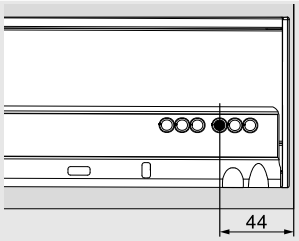

Варіант 1

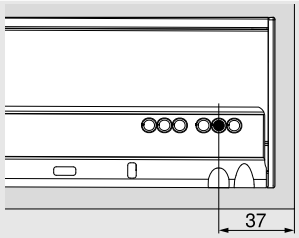

Варіант 2

Правильне розташування за глибиною

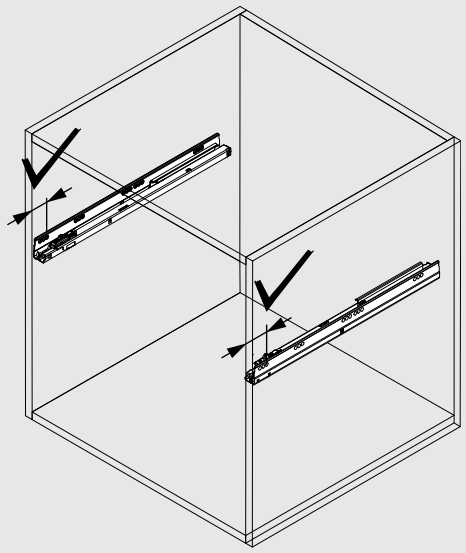

Стежте за тим, щоб обидві напрямні були розташовані в корпусі на однаковій глибині.

Зона спрацювання

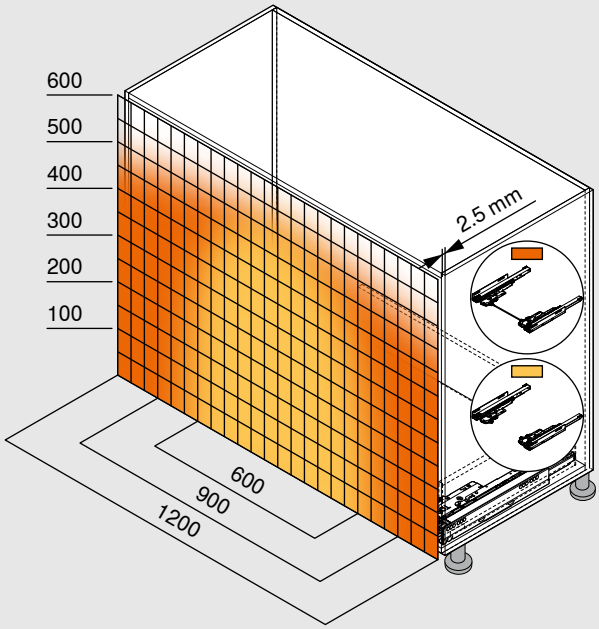

Із синхронізацією	
Без синхронізації	
Мінімальний зазор фасаду (мм)	2.5

Із стабілізатором фасаду / дна

Для збільшення зони спрацювання рекомендуємо використовувати синхронізатор

Приклад для 750 – 40 кг | 753 – 70 кг висотою C, номінальна довжина NL 500 мм

Інформація про монтаж, демонтаж та регулювання

www.blum.com/tipon-blumotion

TIP-ON

- Інтегрований TIP-ON для фасадів без ручок
- Підходить для LEGRABOX pure і LEGRABOX free
- Для розширення зони спрацювання для ширини корпусу від 400 мм можна встановити синхронізацію (рекомендовано від ширини корпусу КВ ≥ 600 мм)
- Синхронізоване плавне ковзання
- Зручне регулювання за глибиною без інструментів і без потреби виймати шухляду
- Зазор між фасадом і корпусом 3,5 мм

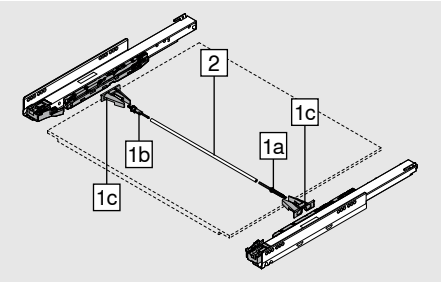

Інформація для замовлення

1	Комплект адаптерів для синхронізації TIP-ON	
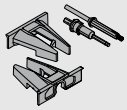	**Тип**	Кругл.
	Колір	RAL 7037 попелясто-сірий
		T57.7400.01

Комплектація:		
1a	1 x	Замок
1b	1 x	Запобіжна муфта
1c	2 x	Тримач

2	Вал синхронізації TIP-ON	
	Тип	Кругл.
	Матеріал	Алюміній
		ZST.1160W

До ширини корпусу КВ до 1400 мм

Розкрій	Внутрішня ширина корпусу LW – 229 мм

Простір, потрібний у корпусі

Стандартна шухляда | шухляда з високим фасадом

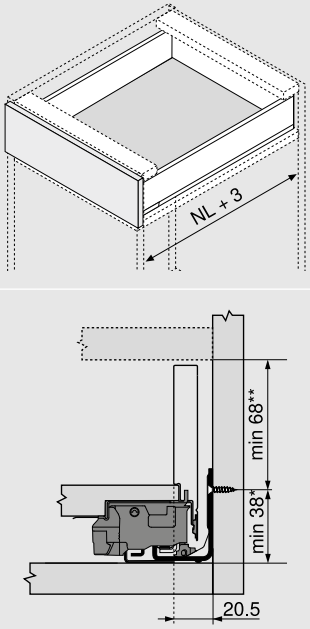

Внутрішня шухляда | висока внутрішня шухляда

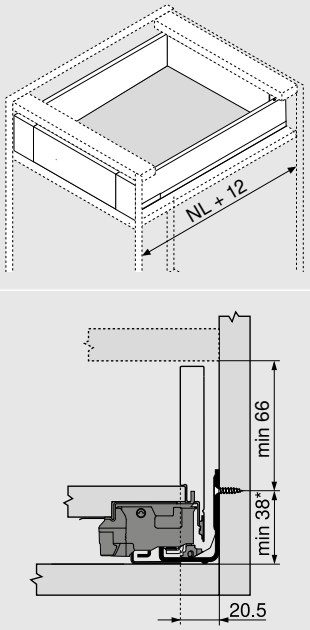

*	+1 мм за умови монтажу напрямної перед складанням корпусу
**	Вкл. 2 мм для регулювання нахилу
NL	Номінальна довжина

Позиція кріплення – внутрішня шухляда | висока внутрішня шухляда

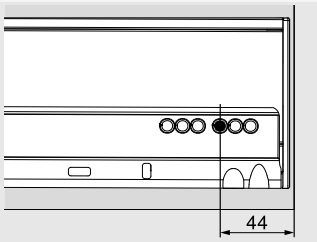

Варіант 1

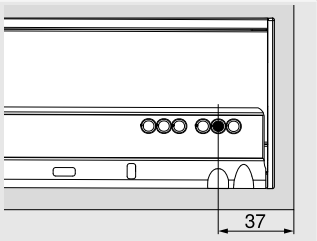

Варіант 2

Зона спрацювання

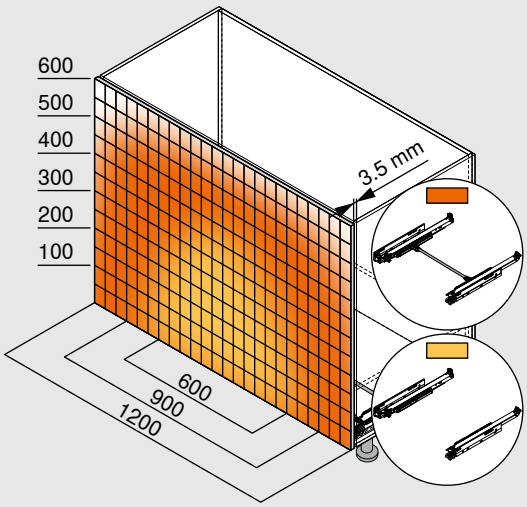

Рекомендований зазор фасаду (мм)	3.5

Додаткове використання синхронізації гарантує надійне висування навіть широких шухляд

Ми також рекомендуємо додатково встановлювати стабілізатор фасаду/дна

Інформація про монтаж, демонтаж та регулювання

www.blum.com/tipon1

AMBIA-LINE

Порядок у найкращому прояві

Матеріал і колір

Сталь

Докладна інформація про AMBIA-LINE

www.blum.com/ambialine

Варіанти кольорів

SW-M	OG-M	CS-M
Білий шовк матовий	Оріон сірий матовий	Чорний карбон матовий
	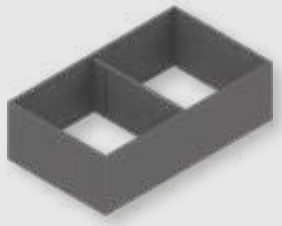	

SW-M / OG-M	OG-M	CS-M
Білий шовк матовий / оріон сірий матовий	Оріон сірий матовий	Чорний карбон матовий
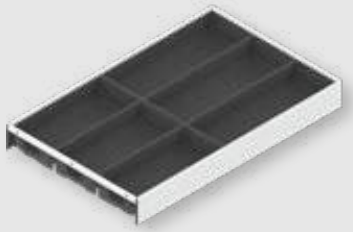		

Матеріал і колір

Декор під дерево

Докладна інформація про AMBIA-LINE

www.blum.com/ambialine

Варіанти кольорів

E01S/SW-M

Дуб “Бардоліно” / Білий шовк матовий

E02G/OG-M

Дуб “Небраска” / Оріон сірий матовий

N01T/CS-M

Горіх "Теннессі» / Чорний карбон матовий

E01S/SW-M

Дуб “Бардоліно” / Білий шовк матовий

E02G/OG-M

Дуб “Небраска” / Оріон сірий матовий

N01T/CS-M

Горіх "Теннессі» / Чорний карбон матовий

Лоток для столового приладдя

Сталь

- Практично для використання на кухні та в інших приміщеннях
- Елегантний лаконічний дизайн
- Підходить для стандартних і внутрішніх шухляд LEGRABOX висотою M і K
- Розташування довільне, зберігання надійне
- Лоток для столового приладдя з покриттям Softtouch
- Лотки 50 мм заввишки
- Матеріал: сталь зі спеціальним порошковим покриттям

Інформація для замовлення

Лоток для столового приладдя

	Номінальна довжина (мм)	Ширина (мм)	SW-M / OG-M	OG-M	CS-M
	450	300	ZC7S450BS3		
	500	300	ZC7S500BS3		
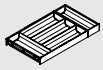	550	300	ZC7S550BS3		
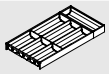	600	300	ZC7S600BS3		
	650	300	ZC7S650BS3		

Лоток для столового приладдя

Декор під дерево

- Практично для використання на кухні та в інших приміщеннях
- Елегантний лаконічний дизайн
- Підходить для стандартних і внутрішніх шухляд LEGRABOX висотою M і K
- Розташування довільне, зберігання надійне
- Лотки 50 мм заввишки
- Матеріал: декор під дерево / сталь

Інформація для замовлення

Лоток для столового приладдя					
	Номінальна довжина (мм)	**Ширина (мм)**	E01S/SW-M	E02G/OG-M	N01T/CS-M
	450	300	**ZC7S450BH3**		
	500	300	**ZC7S500BH3**		
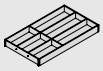	550	300	**ZC7S550BH3**		
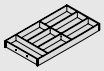	600	300	**ZC7S600BH3**		
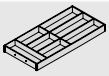	650	300	**ZC7S650BH3**		

Рамки для стандартної шухляди

Сталь

- Практично для використання на кухні та в інших приміщеннях
- Елегантний лаконічний дизайн
- Підходить для стандартних і внутрішніх шухляд LEGRABOX висотою M і K
- Розташування довільне, зберігання надійне
- Можна доповнити різаком для харчової плівки, різаком для фольги та тримачем для ножів
- Лотки 50 мм заввишки
- Матеріал: сталь зі спеціальним порошковим покриттям

Інформація для замовлення

Рамка для стандартної шухляди для номінальної довжини від 270 мм

	Номінальна довжина (мм)	Ширина (мм)	SW-M	OG-M	CS-M
	270–400	242		ZC7S300RSU	

3 магнітом для кріплення до царги або задньої стінки зі сталі

Адаптер для кріплення до дерев'яної задньої стінки (опція)

	Висота	Ширина (мм)	SW-M	OG-M	CS-M
	M	242		ZC7A0U0M	
	K	242		ZC7A0U0K	

Рекомендовано від номінальної довжини 350 мм

Рамки для стандартної шухляди

	Номінальна довжина (мм)	Ширина (мм)	SW-M	OG-M	CS-M
	450	100		ZC7S450RS1	
	500	100		ZC7S500RS1	
	550	100		ZC7S550RS1	
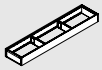	600	100		ZC7S600RS1	
	650	100		ZC7S650RS1	
	450	200		ZC7S450RS2	
	500	200		ZC7S500RS2	
	550	200		ZC7S550RS2	
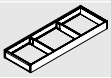	600	200		ZC7S600RS2	
	650	200		ZC7S650RS2	

Поперечний розділювач

	Висота (мм)	Ширина (мм)	SW-M	OG-M	CS-M
	50	100		ZC7Q010SS	
	50	200		ZC7Q020SS	
	50	242		ZC7Q0U0SS	

Рамки для стандартної шухляди

Декор під дерево

- Практично для використання на кухні та в інших приміщеннях
- Елегантний лаконічний дизайн
- Підходить для стандартних і внутрішніх шухляд LEGRABOX висотою M і K
- Розташування довільне, зберігання надійне
- Можна доповнити різаком для харчової плівки, різаком для фольги та тримачем для ножів
- Лотки 50 мм заввишки
- Матеріал: декор під дерево / сталь

Інформація для замовлення

Рамка для стандартної шухляди для номінальної довжини від 270 мм

	Номінальна довжина (мм)	Ширина (мм)	E01S/SW-M	E02G/OG-M	N01T/CS-M
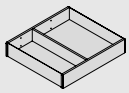	270–400	242	ZC7S300RHU		

Рамки для стандартної шухляди

	Номінальна довжина (мм)	Ширина (мм)	E01S/SW-M	E02G/OG-M	N01T/CS-M
	450	100	ZC7S450RH1		
	500	100	ZC7S500RH1		
	550	100	ZC7S550RH1		
	600	100	ZC7S600RH1		
	650	100	ZC7S650RH1		
	450	200	ZC7S450RH2		
	500	200	ZC7S500RH2		
	550	200	ZC7S550RH2		
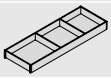	600	200	ZC7S600RH2		
	650	200	ZC7S650RH2		

Поперечний розділювач із пружинним тримачем

	Висота (мм)	Ширина (мм)	E01S	E02G	N01T
	50	100	ZC7Q010SH		
	50	200	ZC7Q020SH		
	50	242	ZC7Q0U0SH		

Рамки для шухляди з високим фасадом

Сталь

- Практично для використання на кухні та в інших приміщеннях
- Елегантний лаконічний дизайн
- Підходить для шухляд із високим фасадом і високих внутрішніх шухляд LEGRABOX висотою C і F
- Розташування довільне, зберігання надійне
- Додатково можна використовувати тримач для спецій
- Рамки 110 мм заввишки
- Матеріал: сталь зі спеціальним порошковим покриттям

Інформація для замовлення

Рамка для шухляди з високим фасадом

	Номінальна довжина (мм)	Ширина (мм)	SW-M	OG-M	CS-M
	270–650	242	ZC7F300RSU		
	400–650	218	ZC7F400RSP		

Адаптер для кріплення до дерев'яної задньої стінки (опція)

	Висота	Ширина (мм)	SW-M	OG-M	CS-M
	C	242	ZC7A0U0C		
	F	242	ZC7A0U0F		
	C	218	ZC7A0P0C		
	F	218	ZC7A0P0F		

Рекомендовано від номінальної довжини 350 мм

Поперечний розділювач

	Висота (мм)	Ширина (мм)	SW-M	OG-M	CS-M
	110	242	ZC7Q0U0FS		
	110	218	ZC7Q0P0FS		

Рамки для шухляди з високим фасадом

Декор під дерево

- Практично для використання на кухні та в інших приміщеннях
- Елегантний лаконічний дизайн
- Підходить для шухляд із високим фасадом і високих внутрішніх шухляд LEGRABOX висотою C і F
- Розташування довільне, зберігання надійне
- Додатково можна використовувати тримач для спецій
- Рамки 110 мм заввишки
- Матеріал: декор під дерево / сталь

Інформація для замовлення

Рамка для шухляди з високим фасадом					
	Номінальна довжина (мм)	**Ширина (мм)**	E01S/SW-M	E02G/OG-M	N01T/CS-M
	270–650	242	**ZC7F300RHU**		
	400–650	218	**ZC7F400RHP**		

Поперечний розділювач					
	Висота (мм)	**Ширина (мм)**	E01S	E02G	N01T
	110	242	**ZC7Q0U0FH**		
	110	218	**ZC7Q0P0FH**		

AMBIA-LINE – поперечний релінг

Сталь

- Практично для використання на кухні
- Із поперечним релінгом під розкрій
- Підходить для шухляд із високим фасадом і високих внутрішніх шухляд LEGRABOX висотою C і F
- Розташування довільне, зберігання надійне

Інформація для замовлення

Поперечний релінг під розкрій

	Довжина (мм)	Матеріал	SW-M	OG-M	CS-M
	1080	Алюміній	ZR7.1080U		

Розкрій: Внутрішня ширина корпусу LW – 90 мм

Тримач поперечного релінга

	Висувні системи	SW-M	OG-M	CS-M
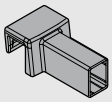	LEGRABOX pure	ZC7U10E0		
	LEGRABOX free	ZC7U11E0		

Замовляти 2 шт. на поперечний релінг

Поздовжній розділювач

	Довжина (мм)	SW-M	OG-M	CS-M
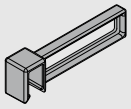	84	ZC7U10F0		

Лоток для пляшок

Сталь

- Практично для використання на кухні
- Елегантний лаконічний дизайн
- Підходить для шухляд LEGRABOX висотою C і F з високим фасадом
- Розташування довільне, зберігання надійне
- Висота 140 мм (рамка для стандартної шухляди і набір для пляшок)
- Матеріал: сталь зі спеціальним порошковим покриттям

Інформація для замовлення

Лоток для пляшок

	Номінальна довжина (мм)	Ширина (мм)	SW-M	OG-M	CS-M
	від 450	100	ZC7B0100S		
	від 450	200	ZC7B0200S		

Не підходить для високої внутрішньої шухляди

Рамка для стандартної шухляди – вузька

	Номінальна довжина (мм)	Ширина (мм)	SW-M	OG-M	CS-M
	450	100	ZC7S450RS1		
	500	100	ZC7S500RS1		
	550	100	ZC7S550RS1		
	600	100	ZC7S600RS1		
	650	100	ZC7S650RS1		

Рамка для стандартної шухляди – широка

	Номінальна довжина (мм)	Ширина (мм)	SW-M	OG-M	CS-M
	450	200	ZC7S450RS2		
	500	200	ZC7S500RS2		
	550	200	ZC7S550RS2		
	600	200	ZC7S600RS2		
	650	200	ZC7S650RS2		

“Помічники на кухні” AMBIA-LINE

Досконала форма “помічників на кухні” AMBIA-LINE поєднує елегантний дизайн із продуманою функціональністю. Тримач для ножів, для тарілок і для спецій, а також різак для фольги і харчової плівки подбають про бездоганний порядок на кухні. Все кухонне приладдя розташоване на своєму місці і тому завжди напохваті.

“Помічники на кухні”

Монтаж, регулювання і демонтаж

www.blum.com/a540

Різак для фольги

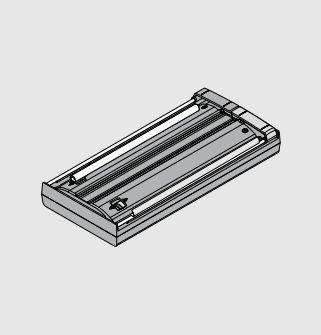

- Різак для фольги і харчової плівки
- Зі стержнем можна витягнути плівку без складок
- Не ковзає – довільно кріпиться до дна шухляди
- Виймається
- Підходить для стандартних і внутрішніх шухляд LEGRABOX висотою M і K
- Можна використовувати з рамками AMBIA-LINE 200 мм завширшки для стандартної шухляди
- Колір: оріон сірий матовий
- Матеріал: пластмаса / нержавна сталь

Інформація для замовлення	
Тип	
Із плівкою	ZC7C0000
Без плівки	ZC7C0001
Довжина (мм)	409
Ширина (мм)	187

Тримач для ножів

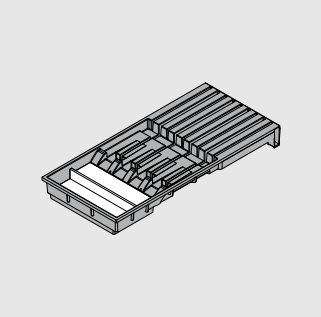

- Можна зручно розмістити чотири великі та п’ять малих ножів
- Вкл. із підставкою для ручок довгих ножів
- Не ковзає – кріпиться до дна шухляди
- Підходить для стандартних і внутрішніх шухляд LEGRABOX висотою M і K
- Можна використовувати з рамками AMBIA-LINE 200 мм завширшки для стандартної шухляди
- Колір: оріон сірий матовий
- Матеріал: пластмаса / нержавна сталь

Інформація для замовлення	
Означення	
Тримач для ножів	ZC7M0200
Довжина (мм)	409
Ширина (мм)	187

Тримач для тарілок від Blum

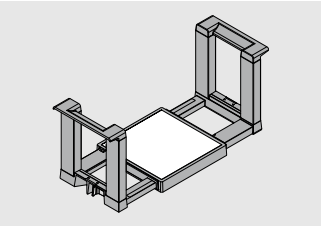

- Надійне розміщення до 12 тарілок
- Безступінчасте регулювання під розмір тарілок
- Виймається
- Підходить для шухляд із високим фасадом і високих внутрішніх шухляд LEGRABOX висотою C і F
- Колір: оріон сірий матовий
- Матеріал: пластмаса / нержавна сталь

Інформація для замовлення	
Означення	
Тримач для тарілок від Blum	ZC7T0350
Діаметр тарілок (мм)	186–322
Висота стосу тарілок (мм)	146
Загальна висота (мм)	170

Тримач для спецій

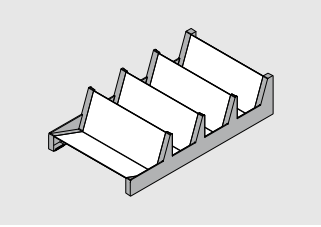

- Зручне розміщення баночок для спецій різних розмірів
- Підходить для шухляд із високим фасадом і високих внутрішніх шухляд LEGRABOX висотою C і F
- Можна використовувати з рамками AMBIA-LINE 218 мм завширшки для шухляди з вискоим фасадом
- Колір: оріон сірий матовий
- Матеріал: пластмаса / нержавна сталь

Інформація для замовлення	
Означення	
Тримач для спецій	ZC7G0P0I
Довжина (мм)	356
Ширина (мм)	205

Look for our FSC™-certified products

FSC
www.fsc.org
FSC™ C115115

Авторські права на весь зміст належать компанії Blum.
Зберігаємо за собою право на технічні зміни.
IDNR: 174.824.1 · EP-390/2 UK-UA/08.22

ТОВ “Блюм Україна”
вул. Дорожна, 50
с. Пасіки-Зубрицькі
Пустомитівський район
Львівська область
81137 Україна
Тел.: +380 32 236 80 10
Факс: +380 32 236 80 11
E-mail: info.ua@blum.com
www.blum.ua

Демонстраційний зал Blum
04050, м. Київ
вул. Глибочицька, 32-В
Тел.: +38 044 383 55 13

Julius Blum GmbH
Beschlägefabrik
6973 Höchst, Austria
Tel.: +43 5578 705-0
Fax: +43 5578 705-44
E-Mail: info@blum.com
www.blum.com

Наші заводи в Австрії, Польщі та Китаї сертифіковані за стандартами, що нижче.
Наш завод у США сертифікований за стандартом ISO 9001.
Наш завод у Бразилії сертифікований за стандартами ISO 9001, ISO 14001 та ISO 45001.

ISO 9001 Certified Quality System
ISO 14001 Certified Environmental System
ISO 50001 Certified Energy System

blum®