LEGRABOX

Beställningsinformation och planering

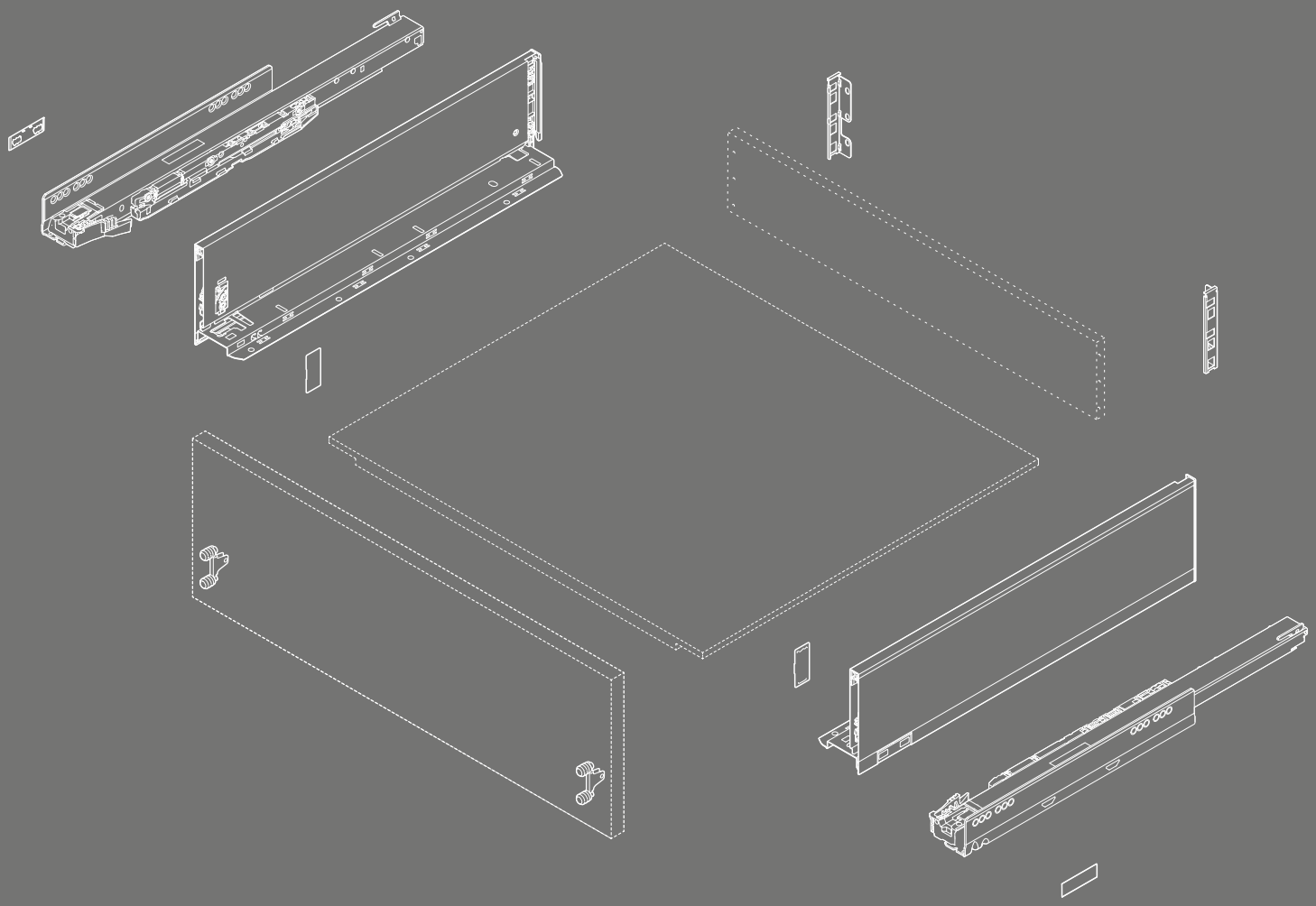

www.blum.com

Förverkligande av mina idéer: myLEGRABOX

Välkomna designen i ditt hem. Tänk design hela vägen, inte enbart sett från utsidan, utan även från insidan. Få nya, inspirerande möbelidéer från hela världen så att du kan formge individuella lösningar. Oavsett vad som tilltalar dig – LEGRABOX erbjuder oändliga möjligheter för moderna miljöer. Och alltid så unikt som du önskar. Häng med på vår upptäcktsresa!

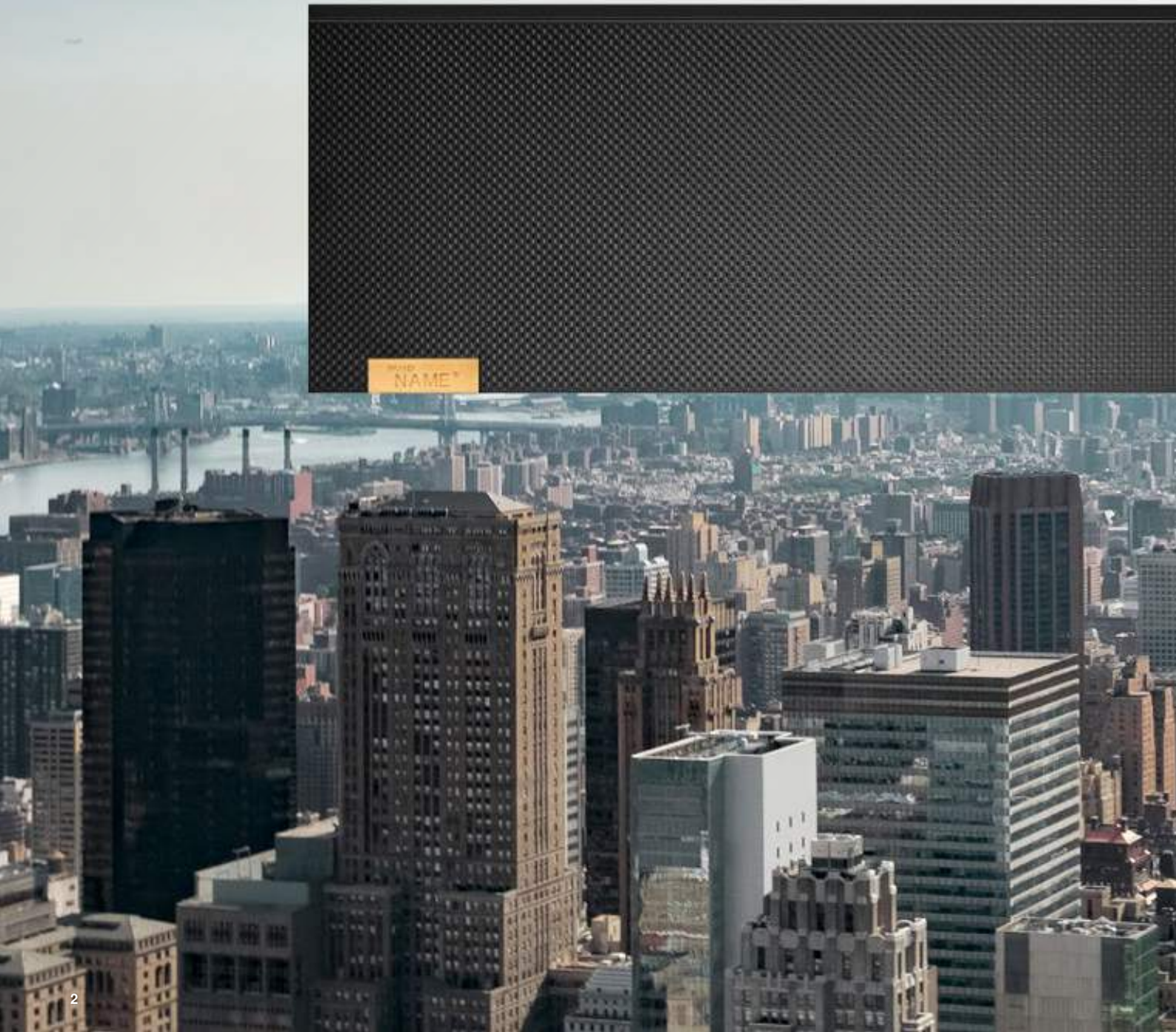

Innehåll

4 Sortimentsöversikt
8 Lådor – Höjd N
12 Lådor – Höjd M
16 Innerlådor – Höjd M
20 Lådor – Höjd K
24 Innerlådor – Höjd K
Skåputdrag – Höjd C
28 – LEGRABOX pure
30 – LEGRABOX free
Innerutdrag – Höjd C
34 – Frontstycke med förhöjningsfront
40 – Frontstycke med reling
46 Diskbänksutdrag – Höjd M
Diskbänksutdrag – Höjd C
50 – LEGRABOX pure
56 – LEGRABOX free
60 Skåputdrag – Höjd F
64 Designvarianter
74 Tillbehör
79 Montering av skenor
80 Monteringshjälpmedel
82 SERVO-DRIVE
114 TIP-ON BLUMOTION
118 TIP-ON
119 AMBIA-LINE

Lika individuell som dina önskemål

Hur speciell vill du att din LEGRABOX ska vara? Du har 3 designnivåer att välja mellan: LEGRABOX pure och LEGRABOX free erbjuder ett urval av eleganta, matta färger samt en speciell variant i rostfritt stål antifingerprint. Med LEGRABOX special edition tar du ett steg längre. En färgkoordinerad kollektion med carbonsvart matt som grund ger dig extraordinära lådsidor. I toppsegmentet med LEGRABOX individual finns inga hinder. Allt är möjligt, från en färg- och materialmix till tryck, lasergravyr eller prägling på lådsidorna. Nu finns det inga gränser för din kreativitet. Olika villkor gäller för de olika designvarianterna. Blum kontrollerar den skräddarsydda designen så att den är genomförbar.

Letar du inspiration? Skapa din egen design och gör LEGRABOX till myLEGRABOX – med vår Designselektor.
www.blum.com/lbxselector

Våra tjänster

Vi hjälper dig under hela din process – med tjänster för planering och konstruktion till produktion. Använd vår beprövade och användarvänliga E-SERVICES för alla dina projekt med LEGRABOX.

Skissförslag, planering, offert
Planera och spara smidigt dina LEGRABOX-projekt online. Med vår Produkt- och Skåpkonfigurator får du kompletta och kollisionstestade beslagslistor. Använd Designselektorn för att formge dina möbelidéer med myLEGRABOX.

Konstruktion
Produkt- och Skåpkonfiguratorn underlättar din möbelplanering och presenterar matchande LEGRABOX-beslag. I vår CAD/CAM-dataservice får du dessutom data om LEGRABOX i de vanligaste filformaten.

Beställning
Smidigt för du över dina beslagslistor från Produkt- och Skåpkonfiguratorn direkt till din återförsäljares webbshop. I ”Mina projekt” och ”Mina beställningslistor” hanterar du enkelt alla dina planerade LEGRABOX-projekt.

Tillverkning
Påskynda din produktionsprocess med våra konfiguratorer och lämpliga monteringshjälpmedel. För enkelt över planeringsresultaten via BXF-gränssnittet till MINIPRESS med EASYSTICK.

Mer information om E-SERVICES:
www.blum.com/e-services

Sortimentet

LEGRABOX-sortimentet är mycket mångsidigt och passar in i alla typer av boendemiljöer. Lådor, innerlådor, skåputdrag och innerutdrag kan realiseras i olika färger, höjder, nominella längder och bärförmåga.

Factbox

- LEGRABOX pure, LEGRABOX free, LEGRABOX special edition och LEGRABOX indiviual
- En mängd olika designmöjligheter
- Lådsidor av stål och rostfritt stål (inox)
- Raka linjer både på insidan och utsidan
- Slanka lådsidor 12.8 mm
- Synkroniserad, svävande lätt gång
- Frontmontering utan verktyg
- Med branding element skapas helt individuella LEGRABOX-designvarianter

Lådsidehöjder

Lådor

Höjd N
66.5 mm

Höjd M
90.5 mm

Höjd K
128.5 mm

Skåputdrag

Höjd C
177 mm

Höjd C
177 mm

Höjd F
241 mm

Innerlådor

Höjd M
90.5 mm

Höjd K
128.5 mm

Innerutdrag

Höjd C
177 mm

Höjd C
177 mm

Höjd C
177 mm

Höjd C
177 mm

Diskbänksutdrag

Höjd M
90.5 mm

Höjd C
177 mm

Höjd C
177 mm

Höjd C
177 mm

Färgöversikt

I vårt breda LEGRABOX-sortiment finns flera olika färger och material att välja mellan – rostfritt stål med antifingerprint-yta eller stål med ett elegant, matt ytskikt.

Sidenvit matt | Oriongrå matt | Carbonsvart matt | Rostfritt stål antifingerprint

Rekommendation – Färgkombination av komponenter				
Beskrivning	**Färger**			
	SW-M	OG-M	CS-M	INGL
Lådsidesats	SW-M	OG-M	CS-M	INGL
Lådsidesats yttre [1]	SW-M	OG-M	CS-M	INGL
Lådsidesats inre [1]	SW-M	OG-M	CS-M	INGL
Adapter för träbakstycke vänster/höger	SW-M	OG-M	CS-M	NI
Stålbakstycke L-format vänster/höger [1]	SW-M	OG-M	CS-M	CS-M
Frontstyckesats	SW-M	OG-M	CS-M	INGL
Frontstycke utan not	SW-M	OG-M	CS-M	ELEO
Frontstycke med not	SW-M	OG-M	CS-M	ELEO
Frontkopplingssats	SW-M	OG-M	CS-M	CS-M
Tvärreling	SW-M	OG-M	CS-M	ELEO

[1] Diskbänksskåp

Färger			
SW-M	Sidenvit matt	IN-G	Inmold rostfritt stål borstat
OG-M	Oriongrå matt	GO-G	Guld borstat
CS-M	Carbonsvart matt	KU-G	Koppar borstat
INGL	Rostfritt stål antifingerprint	NI	Förnicklad
		ELEO	Eloxerad alu med inox-look

Lådor – Höjd N

- Passar för LEGRABOX pure och LEGRABOX free
- Med integrerad, omkopplingsbar BLUMOTION S-dämpning för mjuk och tyst stängning, kan kombineras med SERVO-DRIVE eller TIP-ON BLUMOTION
- Eller med integrerad TIP-ON-funktion
- 2-dimensionell frontjustering i lådsidan

Platsbehov

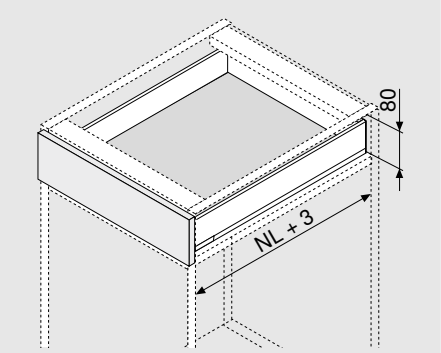

NL	Nominell längd

Beställningsinformation

1	Skenor vänster/höger			
	Nominell längd NL (mm)	BLUMOTION S	TIP-ON	
		40 kg	40 kg	
	400	750.4001S	750.4001T	
	450	750.4501S	750.4501T	
	500	750.5001S	750.5001T	
	550	750.5501S	750.5501T	

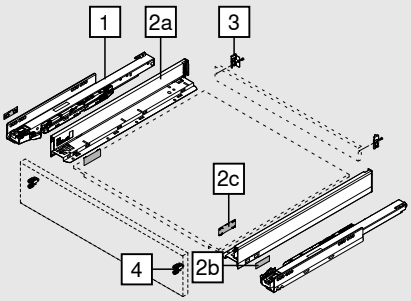

2	Lådsidesats					
	Lådsidehöjd (mm)	66.5				
	Nominell längd NL (mm)		SW-M	OG-M	CS-M	INGL
	400		770N4002S			
	450		770N4502S			770N4502I
	500		770N5002S			770N5002I
	550		770N5502S			

Innehåll:		
2a	1 x	Lådsidor vänster/höger
2b	2 x	Branding element, täckbrickor med Blum-logo, med individuellt tryck från 1000 st.
2c	2 x	Täckbrickor

3	Adapter för träbakstycke vänster/höger					
	Material	Höjd	SW-M	OG-M	CS-M	NI
	Stål	N	ZB7N000S			

Beställningsinformation

4	Frontbeslag		
	Monteringssätt		
	EXPANDO	2 x	ZF7N70E2
	EXPANDO T	2 x	ZF7N70T2
	Skruvning	2 x	ZF7N7002
EXPANDO T anpassad för tunna fronter – se sidan 74			

Tillbehör

-	Spånplatteskruvar			
	Ø (mm)	**Längd (mm)**		
	3.5	15	För frontmontering	609.1500
	3.5	17	För frontmontering	609.1700
Vid montering av skena i skåp rekommenderar vi spånplatteskruvar Ø 4 x 15 mm				

-	Monteringsskruv (skruv med kullrig skalle)			
	Ø (mm)	**Längd (mm)**		
	4	15	För sammansättning av adapter för träbakstycke och lådsidor med lådbottnar	61D.1500
För att kvalitetssäkra monteringsresultatet rekommenderar vi skruvar med kullrig skalle i träbakstycken och lådsidor				

-	Systemskruvar			
	Ø (mm)	**Längd (mm)**		
	6	14.5	För montering av skena i skåp	661.1450.HG

Planering

Platsbehov i skåpet

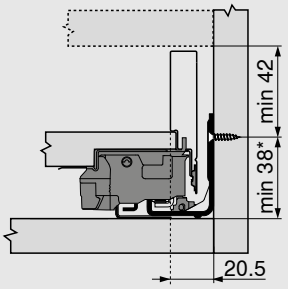

*	+ 1 mm om skenan monteras i en omonterad skåpsida

Inbyggnadsmått front för skruvmontering

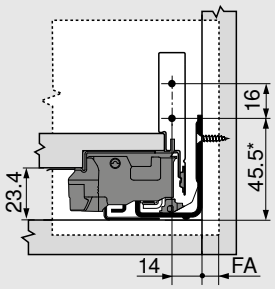

FA	Fronttäckning
*	+ 1 mm om skenan monteras i en omonterad skåpsida

Inborrningsmått front för EXPANDO/EXPANDO T

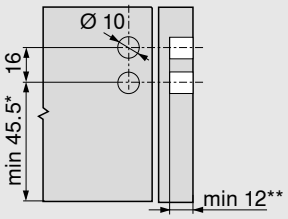

*	+ 1 mm om skenan monteras i en omonterad skåpsida
**	Min. 6 mm för EXPANDO T

Inbyggnadsmått bakstycke

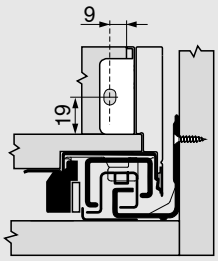

Planering

Tillkapningsmått för 16 mm spånplatta

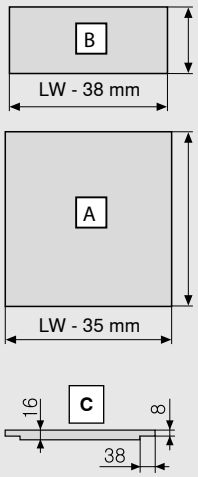

Träbakstycke	B (mm)
Höjd	39
Lådbotten	**A (mm)**
Träbakstycke	NL - 10
Falsmått	**C**

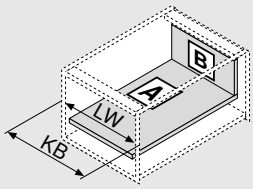

KB	Skåpbredd
LW	Invändig skåpbredd
NL	Nominell längd

Inborrningsmått

Lådbotten

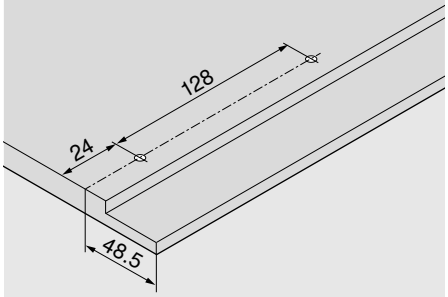

Skruvpositioner – Skenor

Skena 750 – 40 kg

Nominell längd NL (mm)

400 | 450 | 500

550

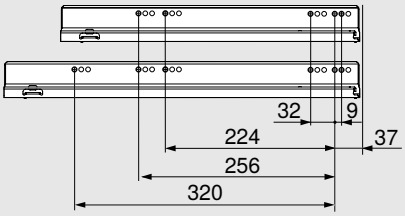

Min. invändigt skåpdjup LT = nominell längd NL + 3 mm

Lådor – Höjd M

- Passar för LEGRABOX pure och LEGRABOX free
- Med integrerad, omkopplingsbar BLUMOTION S-dämpning för mjuk och tyst stängning, kan kombineras med SERVO-DRIVE eller TIP-ON BLUMOTION
- Eller med integrerad TIP-ON-funktion
- 3-dimensionell frontjustering i lådsidan

Platsbehov

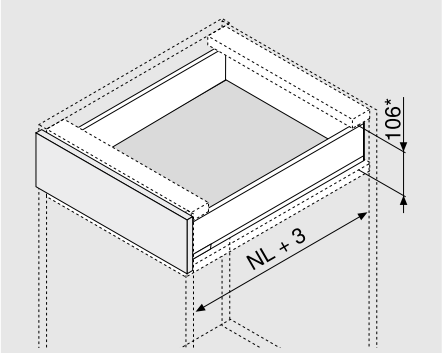

NL	Nominell längd

* Inkl. 2 mm lutningsjustering

Beställningsinformation

1	Skenor vänster/höger				
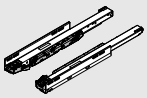	Nominell längd NL (mm)	BLUMOTION S		TIP-ON	
		40 kg	70 kg	40 kg	70 kg
	270	750.2701S		750.2701T	
	300	750.3001S		750.3001T	
	350	750.3501S		750.3501T	
	400	750.4001S		750.4001T	
	450	750.4501S	753.4501S	750.4501T	753.4501T
	500	750.5001S	753.5001S	750.5001T	753.5001T
	550	750.5501S	753.5501S	750.5501T	753.5501T
	600	750.6001S	753.6001S	750.6001T	753.6001T
	650		753.6501S		753.6501T

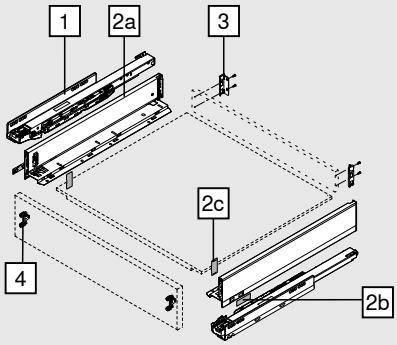

2	Lådsidesats				
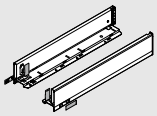	Lådsidehöjd (mm)	90.5			
	Nominell längd NL (mm)	SW-M	OG-M	CS-M	INGL
	270	770M2702S			770M2702I
	300	770M3002S			770M3002I
	350	770M3502S			770M3502I
	400	770M4002S			770M4002I
	450	770M4502S			770M4502I
	500	770M5002S			770M5002I
	550	770M5502S			770M5502I
	600	770M6002S			770M6002I
	650	770M6502S			770M6502I

Innehåll:		
2a	1 x	Lådsidor vänster/höger
2b	2 x	Branding element, täckbrickor med Blum-logo, med individuellt tryck från 1000 st.
2c	2 x	Täckbrickor

Läs mer om LEGRABOX-designvarianterna för individuell lådsidedesign – se sidan 64

Beställningsinformation

3	Adapter för träbakstycke vänster/höger					
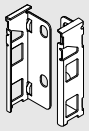	**Material**	**Höjd**	SW-M	OG-M	CS-M	NI
	Stål	M	ZB7M000S			

4	Frontbeslag		
	Monteringssätt		
	EXPANDO	2 x	ZF7M70E2
	EXPANDO T	2 x	ZF7M70T2
	Skruvning	2 x	ZF7M7002
EXPANDO T anpassad för tunna fronter – se sidan 74			

Tillbehör

-	Spånplatteskruvar			
	Ø (mm)	**Längd (mm)**		
	3.5	15	För frontmontering	609.1500
	3.5	17	För frontmontering	609.1700
Vid montering av skena i skåp rekommenderar vi spånplatteskruvar Ø 4 x 15 mm				

-	Monteringsskruv (skruv med kullrig skalle)			
	Ø (mm)	**Längd (mm)**		
	4	15	För sammansättning av adapter för träbakstycke och lådsidor med lådbottnar	61D.1500
För att kvalitetssäkra monteringsresultatet rekommenderar vi skruvar med kullrig skalle i träbakstycken och lådsidor				

-	Systemskruvar			
	Ø (mm)	**Längd (mm)**		
	6	14.5	För montering av skena i skåp	661.1450.HG

Planering

Platsbehov i skåpet

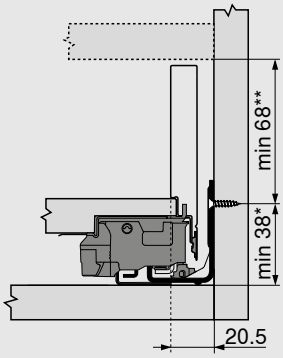

*	+ 1 mm om skenan monteras i en omonterad skåpsida
**	Inkl. 2 mm lutningsjustering

Inbyggnadsmått front för skruvmontering

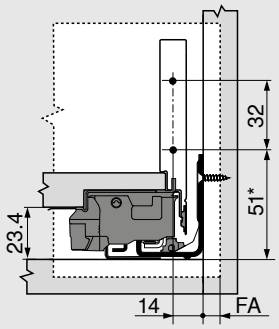

FA	Fronttäckning
*	+ 1 mm om skenan monteras i en omonterad skåpsida

Inborrningsmått front för EXPANDO/EXPANDO T

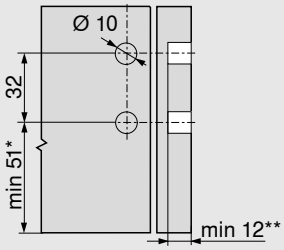

*	+ 1 mm om skenan monteras i en omonterad skåpsida
**	Min. 6 mm för EXPANDO T

Inbyggnadsmått bakstycke

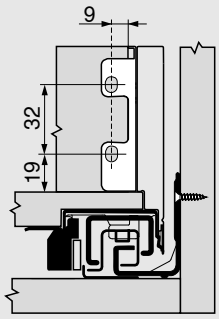

Planering

Tillkapningsmått för 16 mm spånplatta

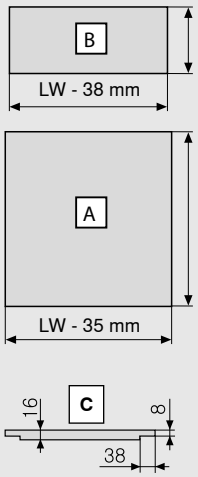

Träbakstycke	B (mm)
Höjd	63
Lådbotten	**A (mm)**
Träbakstycke	NL - 10
Falsmått	**C**

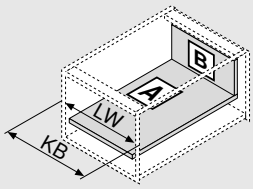

KB	Skåpbredd
LW	Invändig skåpbredd
NL	Nominell längd

Inborrningsmått

Lådbotten

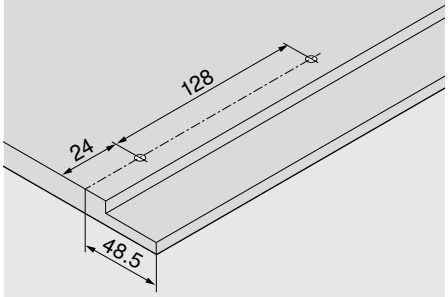

Skruvpositioner – Skenor

Skena 750 – 40 kg

Nominell längd NL (mm)

270

300 | 350

400 | 450 | 500

550 | 600

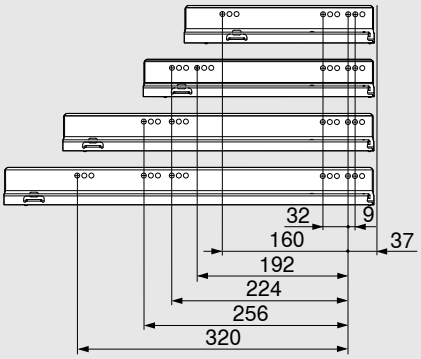

Skruvpositioner – Skenor

Skena 753 – 70 kg

Nominell längd NL (mm)

450

500 | 550 | 600

650

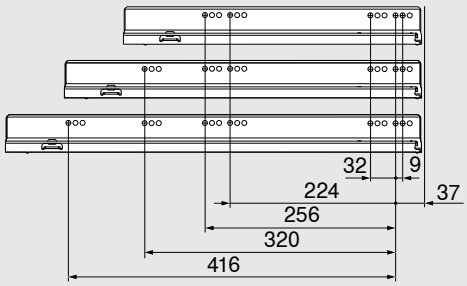

Min. invändigt skåpdjup LT = nominell längd NL + 3 mm

Frontstycke, heltäckande

Innerlådor – Höjd M

- Innerlåda med helt frontstycke
- Passar för LEGRABOX pure och LEGRABOX free
- Med integrerad, omkopplingsbar BLUMOTION S-dämpning för mjuk och tyst stängning, kan kombineras med SERVO-DRIVE eller TIP-ON BLUMOTION
- Eller med integrerad TIP-ON-funktion
- 3-dimensionell frontjustering i lådsidan

Platsbehov

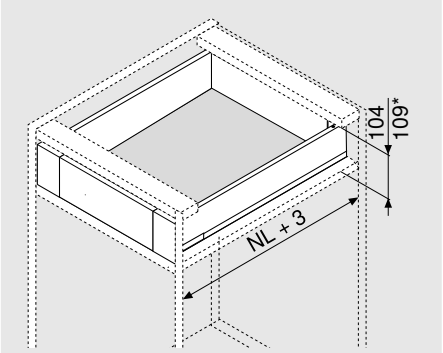

NL	Nominell längd

* Innerlåda med frontkopplingssats

Beställningsinformation

1	Skenor vänster/höger				
	Nominell längd NL (mm)	BLUMOTION S		TIP-ON	
		40 kg	70 kg	40 kg	70 kg
	270	750.2701S		750.2701T	
	300	750.3001S		750.3001T	
	350	750.3501S		750.3501T	
	400	750.4001S		750.4001T	
	450	750.4501S	753.4501S	750.4501T	753.4501T
	500	750.5001S	753.5001S	750.5001T	753.5001T
	550	750.5501S	753.5501S	750.5501T	753.5501T
	600	750.6001S	753.6001S	750.6001T	753.6001T
	650		753.6501S		753.6501T

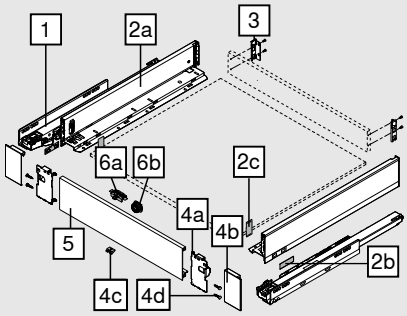

2	Lådsidesats				
	Lådsidehöjd (mm)	90.5			
	Nominell längd NL (mm)	SW-M	OG-M	CS-M	INGL
	270	770M2702S			770M2702I
	300	770M3002S			770M3002I
	350	770M3502S			770M3502I
	400	770M4002S			770M4002I
	450	770M4502S			770M4502I
	500	770M5002S			770M5002I
	550	770M5502S			770M5502I
	600	770M6002S			770M6002I
	650	770M6502S			770M6502I

Innehåll:		
2a	1 x	Lådsidor vänster/höger
2b	2 x	Branding element, täckbrickor med Blum-logo, med individuellt tryck från 1000 st.
2c	2 x	Täckbrickor

Läs mer om LEGRABOX-designvarianterna för individuell lådsidedesign – se sidan 64

Frontstycke, heltäckande

Beställningsinformation

3	Adapter för träbakstycke vänster/höger					
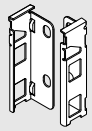	**Material**	**Höjd**	SW-M	OG-M	CS-M	NI
	Stål	M	ZB7M000S			

4	Frontstyckesats				
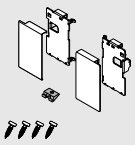	**Material**	SW-M	OG-M	CS-M	INGL
	Stål	ZI7.0MS0			
	Inox				ZI7.0MI0

Innehåll:		
4a	1 x	Frontbeslag vänster/höger
4b	1 x	Täckbrickor ytterkant vänster/höger
4c	1 x	Hållare
4d	4 x	Skruvar

5	Frontstycke utan not				
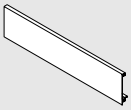	**Längd (mm)**	SW-M	OG-M	CS-M	ELEO
	1043	ZV7.1043C01			

Lämplig för skåpbredd KB 1200 mm

Mått:	Invändig skåpbredd LW - 126 mm

Tillbehör

6	Frontkopplingssats (tillval)*			
	Material	SW-M	OG-M	CS-M**
	Syntetmaterial	ZI7.0M07		

Medbringaren måste monteras i frontstycket

* Det går inte att kombinera frontkopplingssatsen (ZI7.0M07) med TIP-ON BLUMOTION

** CS-M även för INGL

Innehåll:		
6a	1 x	Medbringare
6b	1 x	Frontkopplingsdosa (RAL 7037 grå)

-	Monteringsskruv (skruv med kullrig skalle)			
	Ø (mm)	**Längd (mm)**		
	4	15	För sammansättning av adapter för träbakstycke och lådsidor med lådbottnar	61D.1500

För att kvalitetssäkra monteringsresultatet rekommenderar vi skruvar med kullrig skalle i träbakstycken och lådsidor

-	Systemskruvar			
	Ø (mm)	**Längd (mm)**		
	6	14.5	För montering av skena i skåp	661.1450.HG

Frontstycke, heltäckande

Planering

Platsbehov i skåpet

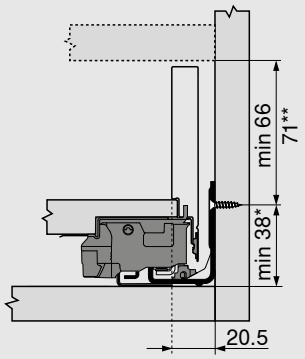

*	+ 1 mm om skenan monteras i en omonterad skåpsida
**	Möjligt med innerlådor med frontkopplingssats från 71 mm höjd

Inbyggnadsmått bakstycke

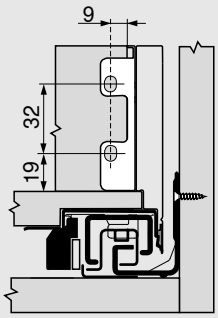

Inborrningsmått front för frontkopplingsdosa

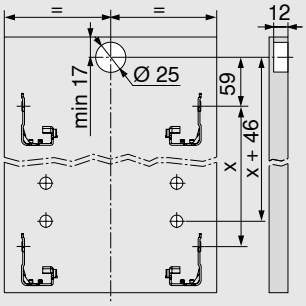

Frontstycke, heltäckande

Planering

Tillkapningsmått för 16 mm spånplatta

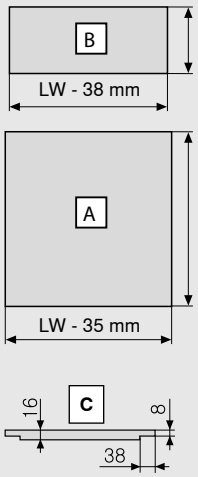

Träbakstycke	B (mm)
Höjd	63
Lådbotten	**A (mm)**
Träbakstycke	NL - 10
Falsmått	**C**

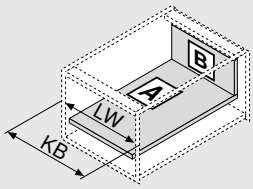

KB	Skåpbredd
LW	Invändig skåpbredd
NL	Nominell längd

Inborrningsmått

Lådbotten

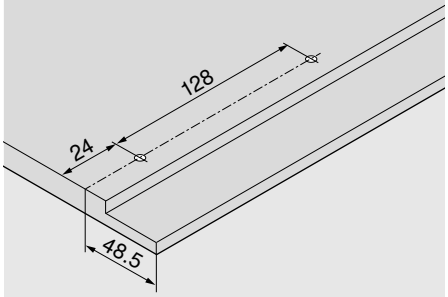

Skruvpositioner – Skenor

Skena 750 – 40 kg

Nominell längd NL (mm)

270

300 | 350

400 | 450 | 500

550 | 600

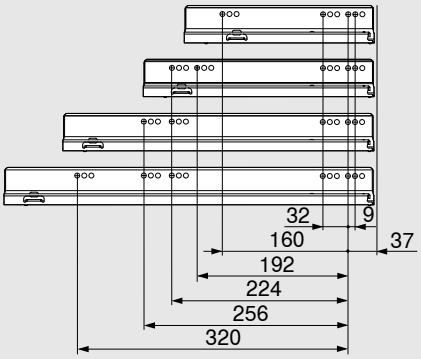

Skruvpositioner – Skenor

Skena 753 – 70 kg

Nominell längd NL (mm)

450

500 | 550 | 600

650

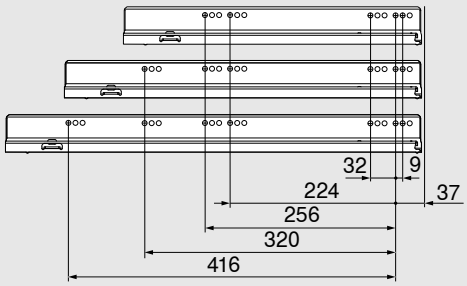

Min. invändigt skåpdjup LT = nominell längd NL + 3 mm

Lådor – Höjd K

- Passar för LEGRABOX pure och LEGRABOX free
- Med integrerad, omkopplingsbar BLUMOTION S-dämpning för mjuk och tyst stängning, kan kombineras med SERVO-DRIVE eller TIP-ON BLUMOTION
- Eller med integrerad TIP-ON-funktion
- 3-dimensionell frontjustering i lådsidan

Platsbehov

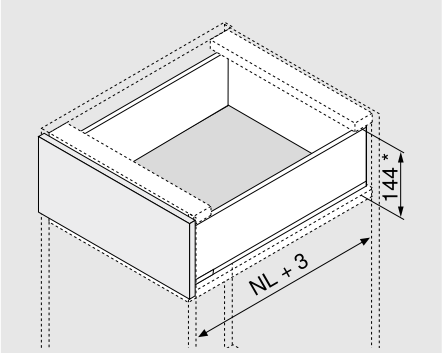

NL	Nominell längd

* Inkl. 2 mm lutningsjustering

Beställningsinformation

1	Skenor vänster/höger				
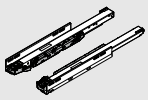	Nominell längd NL (mm)	BLUMOTION S		TIP-ON	
		40 kg	70 kg	40 kg	70 kg
	300	750.3001S		750.3001T	
	350	750.3501S		750.3501T	
	400	750.4001S		750.4001T	
	450	750.4501S	753.4501S	750.4501T	753.4501T
	500	750.5001S	753.5001S	750.5001T	753.5001T
	550	750.5501S	753.5501S	750.5501T	753.5501T
	600	750.6001S	753.6001S	750.6001T	753.6001T

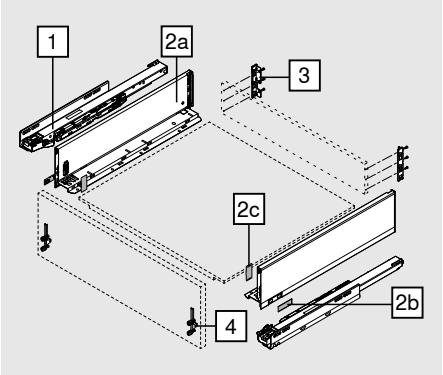

2	Lådsidesats				
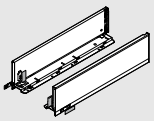	Lådsidehöjd (mm)	128.5			
	Nominell längd NL (mm)	SW-M	OG-M	CS-M	INGL
	300	770K3002S			
	350	770K3502S			770K3502I
	400	770K4002S			770K4002I
	450	770K4502S			770K4502I
	500	770K5002S			770K5002I
	550	770K5502S			770K5502I
	600	770K6002S			

Innehåll:		
2a	1 x	Lådsidor vänster/höger
2b	2 x	Branding element, täckbrickor med Blum-logo, med individuellt tryck från 1000 st.
2c	2 x	Täckbrickor

Läs mer om LEGRABOX-designvarianterna för individuell lådsidedesign – se sidan 64

3	Adapter för träbakstycke vänster/höger					
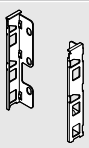	Material	Höjd	SW-M	OG-M	CS-M	NI
	Stål	K	ZB7K000S			

Beställningsinformation

4	Frontbeslag		
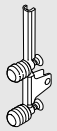	**Monteringssätt**		
	EXPANDO	2 x	ZF7K70E2
	EXPANDO T	2 x	ZF7K70T2
	Skruvning	2 x	ZF7K7002
EXPANDO T anpassad för tunna fronter – se sidan 74			

Tillbehör

-	Spånplatteskruvar			
	Ø (mm)	**Längd (mm)**		
	3.5	15	För frontmontering	609.1500
	3.5	17	För frontmontering	609.1700
Vid montering av skena i skåp rekommenderar vi spånplatteskruvar Ø 4 x 15 mm				

-	Monteringsskruv (skruv med kullrig skalle)			
	Ø (mm)	**Längd (mm)**		
	4	15	För sammansättning av adapter för träbakstycke och lådsidor med lådbottnar	61D.1500
För att kvalitetssäkra monteringsresultatet rekommenderar vi skruvar med kullrig skalle i träbakstycken och lådsidor				

-	Systemskruvar			
	Ø (mm)	**Längd (mm)**		
	6	14.5	För montering av skena i skåp	661.1450.HG

Planering

Platsbehov i skåpet

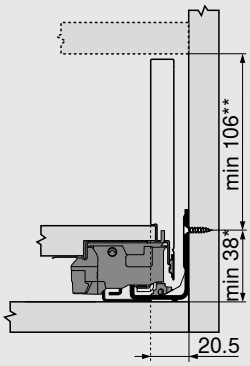

*	+ 1 mm om skenan monteras i en omonterad skåpsida
**	Inkl. 2 mm lutningsjustering

Inbyggnadsmått front för skruvmontering

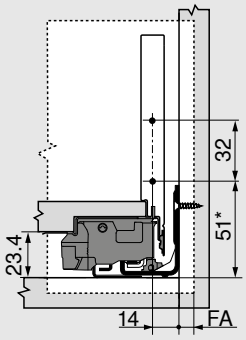

FA	Fronttäckning
*	+ 1 mm om skenan monteras i en omonterad skåpsida

Inborrningsmått front för EXPANDO/EXPANDO T

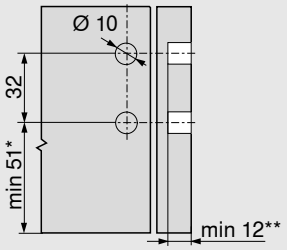

*	+ 1 mm om skenan monteras i en omonterad skåpsida
**	Min. 6 mm för EXPANDO T

Inbyggnadsmått bakstycke

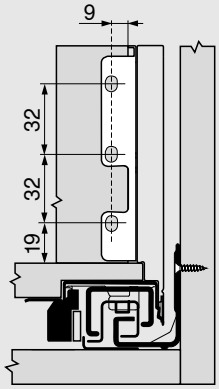

Planering

Tillkapningsmått för 16 mm spånplatta

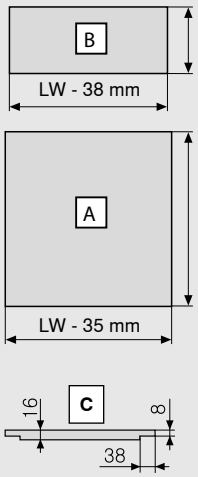

Träbakstycke	B (mm)
Höjd	101
Lådbotten	**A (mm)**
Träbakstycke	NL - 10
Falsmått	**C**

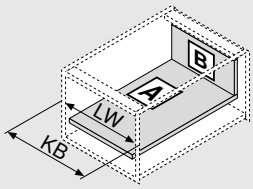

KB	Skåpbredd
LW	Invändig skåpbredd
NL	Nominell längd

Inborrningsmått

Lådbotten

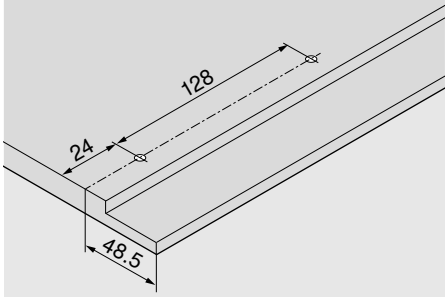

Skruvpositioner – Skenor

Skena 750 – 40 kg

Nominell längd NL (mm)

300 | 350

400 | 450 | 500

550 | 600

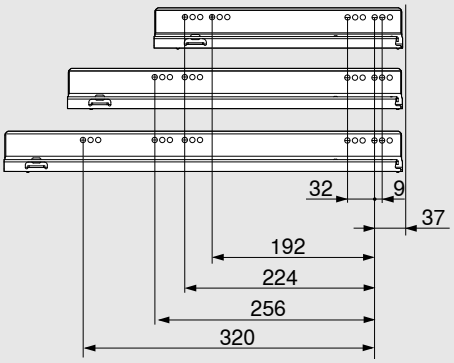

Skruvpositioner – Skenor

Skena 753 – 70 kg

Nominell längd NL (mm)

450

500 | 550 | 600

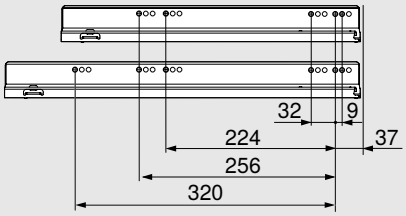

Min. invändigt skåpdjup LT = nominell längd NL + 3 mm

Heltäckande frontstycke, halvhögt

Innerlådor – Höjd K

- Innerlåda med halvhögt frontstycke och höga sidor
- Passar för LEGRABOX pure och LEGRABOX free
- Med integrerad, omkopplingsbar BLUMOTION S-dämpning för mjuk och tyst stängning, kan kombineras med SERVO-DRIVE eller TIP-ON BLUMOTION
- Eller med integrerad TIP-ON-funktion
- 3-dimensionell frontjustering i lådsidan

Platsbehov

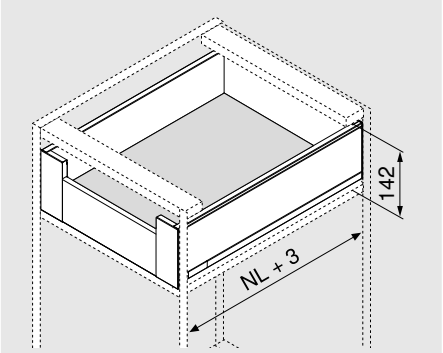

NL	Nominell längd

Beställningsinformation

1	Skenor vänster/höger				
	Nominell längd NL (mm)	BLUMOTION S		TIP-ON	
		40 kg	70 kg	40 kg	70 kg
	300	750.3001S		750.3001T	
	350	750.3501S		750.3501T	
	400	750.4001S		750.4001T	
	450	750.4501S	753.4501S	750.4501T	753.4501T
	500	750.5001S	753.5001S	750.5001T	753.5001T
	550	750.5501S	753.5501S	750.5501T	753.5501T
	600	750.6001S	753.6001S	750.6001T	753.6001T

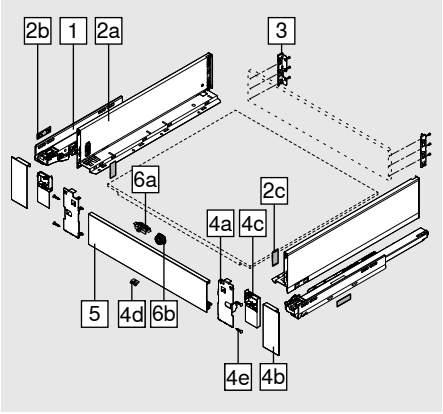

2	Lådsidesats				
	Lådsidehöjd (mm)	128.5			
	Nominell längd NL (mm)	SW-M	OG-M	CS-M	INGL
	300	770K3002S			
	350	770K3502S			770K3502I
	400	770K4002S			770K4002I
	450	770K4502S			770K4502I
	500	770K5002S			770K5002I
	550	770K5502S			770K5502I
	600	770K6002S			

Innehåll:		
2a	1 x	Lådsidor vänster/höger
2b	2 x	Branding element, täckbrickor med Blum-logo, med individuellt tryck från 1000 st.
2c	2 x	Täckbrickor

Läs mer om LEGRABOX-designvarianterna för individuell lådsidedesign – se sidan 64

Heltäckande frontstycke, halvhögt

Beställningsinformation

3	Adapter för träbakstycke vänster/höger					
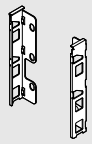	**Material**	**Höjd**	SW-M	OG-M	CS-M	NI
	Stål	K	ZB7K000S			

4	Frontstyckesats				
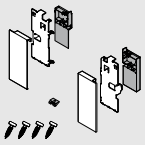	**Material**	SW-M	OG-M	CS-M	INGL
	Stål	ZI7.0KS0			
	Inox				ZI7.0KI0

Innehåll:		
4a	1 x	Frontbeslag vänster/höger
4b	1 x	Täckbrickor ytterkant vänster/höger
4c	1 x	Täckbrickor inre vänster/höger
4d	1 x	Hållare
4e	4 x	Skruvar

5	Frontstycke utan not				
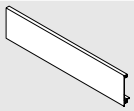	**Längd (mm)**	SW-M	OG-M	CS-M	ELEO
	1043	ZV7.1043C01			

Lämplig för skåpbredd KB 1200 mm

Mått:	Invändig skåpbredd LW - 126 mm

Tillbehör

6	Frontkopplingssats (tillval)*		
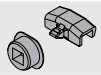	**Material**	SW-M	OG-M	CS-M**
	Syntetmaterial	ZI7.0M07		

Medbringaren måste monteras i frontstycket

* Det går inte att kombinera frontkopplingssatsen (ZI7.0M07) med TIP-ON BLUMOTION

** CS-M även för INGL

Innehåll:		
6a	1 x	Medbringare
6b	1 x	Frontkopplingsdosa (RAL 7037 grå)

-	Monteringsskruv (skruv med kullrig skalle)			
	Ø (mm)	**Längd (mm)**		
	4	15	För sammansättning av adapter för träbakstycke och lådsidor med lådbottnar	61D.1500

För att kvalitetssäkra monteringsresultatet rekommenderar vi skruvar med kullrig skalle i träbakstycken och lådsidor

-	Systemskruvar			
	Ø (mm)	**Längd (mm)**		
	6	14.5	För montering av skena i skåp	661.1450.HG

Heltäckande frontstycke, halvhögt

Planering

Platsbehov i skåpet

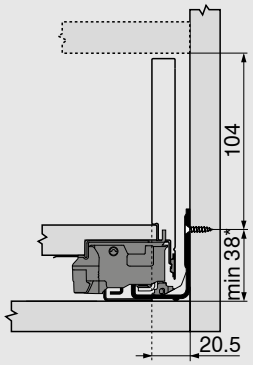

*	+ 1 mm om skenan monteras i en omonterad skåpsida

Inbyggnadsmått bakstycke

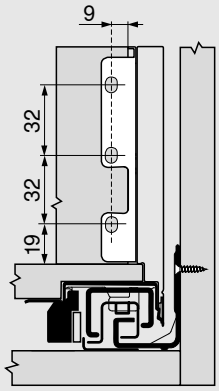

Inborrningsmått front för frontkopplingsdosa

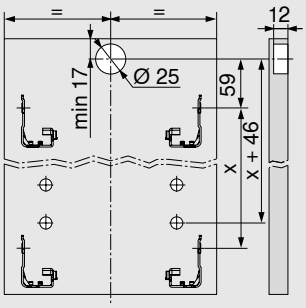

Heltäckande frontstycke, halvhögt

Planering

Tillkapningsmått för 16 mm spånplatta

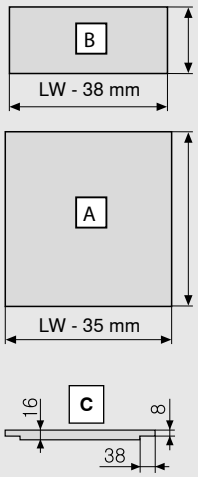

Träbakstycke	B (mm)
Höjd	101
Lådbotten	**A (mm)**
Träbakstycke	NL - 10
Falsmått	**C**

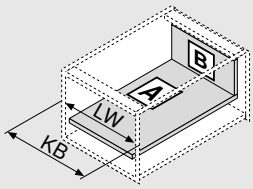

KB	Skåpbredd
LW	Invändig skåpbredd
NL	Nominell längd

Inborrningsmått

Lådbotten

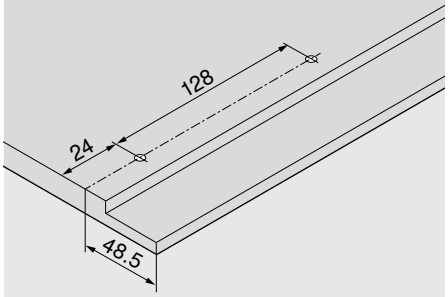

Skruvpositioner – Skenor

Skena 750 – 40 kg

Nominell längd NL (mm)

300 | 350

400 | 450 | 500

550 | 600

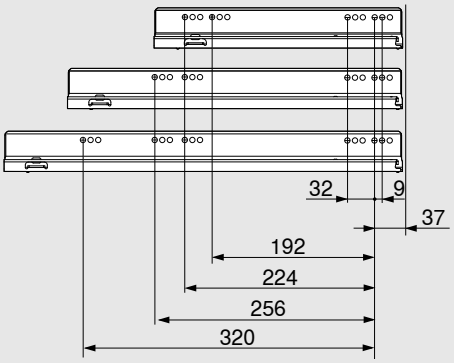

Skruvpositioner – Skenor

Skena 753 – 70 kg

Nominell längd NL (mm)

450

500 | 550 | 600

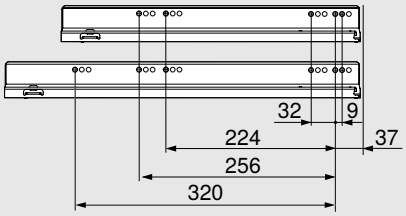

Min. invändigt skåpdjup LT = nominell längd NL + 3 mm

Skåputdrag – Höjd C

- Med integrerad, omkopplingsbar BLUMOTION S-dämpning för mjuk och tyst stängning, kan kombineras med SERVO-DRIVE eller TIP-ON BLUMOTION
- Eller med integrerad TIP-ON-funktion
- 3-dimensionell frontjustering i lådsidan

Platsbehov

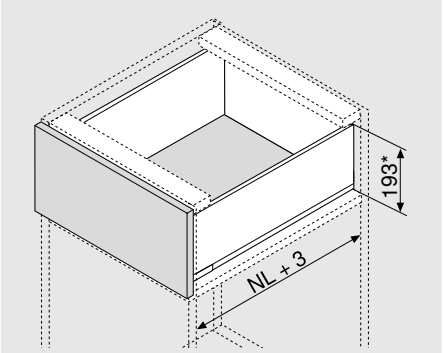

NL	Nominell längd

* Inkl. 2 mm lutningsjustering

Beställningsinformation

1	Skenor vänster/höger				
	Nominell längd NL (mm)	BLUMOTION S		TIP-ON	
		40 kg	70 kg	40 kg	70 kg
	270	750.2701S		750.2701T	
	300	750.3001S		750.3001T	
	350	750.3501S		750.3501T	
	400	750.4001S		750.4001T	
	450	750.4501S	753.4501S	750.4501T	753.4501T
	500	750.5001S	753.5001S	750.5001T	753.5001T
	550	750.5501S	753.5501S	750.5501T	753.5501T
	600	750.6001S	753.6001S	750.6001T	753.6001T
	650		753.6501S		753.6501T

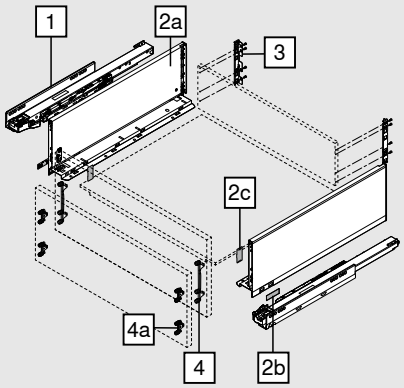

2	Lådsidesats				
	Lådsidehöjd (mm)	177			
	Nominell längd NL (mm)	SW-M	OG-M	CS-M	INGL
	270	770C2702S			770C2702I
	300	770C3002S			770C3002I
	350	770C3502S			770C3502I
	400	770C4002S			770C4002I
	450	770C4502S			770C4502I
	500	770C5002S			770C5002I
	550	770C5502S			770C5502I
	600	770C6002S			770C6002I
	650	770C6502S			770C6502I

Innehåll:		
2a	1 x	Lådsidor vänster/höger
2b	2 x	Branding element, täckbrickor med Blum-logo, med individuellt tryck från 1000 st.
2c	2 x	Täckbrickor

Läs mer om LEGRABOX-designvarianterna för individuell lådsidedesign – se sidan 64

Beställningsinformation

3	Adapter för träbakstycke vänster/höger					
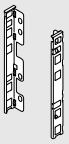	**Material**	**Höjd**	SW-M	OG-M	CS-M	NI
	Stål	C	ZB7C000S			

4	Frontbeslag		
	Monteringssätt		
	EXPANDO	2 x	ZF7C70E2
	EXPANDO T	2 x	ZF7C70T2
	Skruvning	2 x	ZF7C7002

EXPANDO T anpassad för tunna fronter – se sidan 74

Alternativ till 4

4a	Frontbeslag		
	Monteringssätt		
	EXPANDO	4 x	ZF7M70E2
	EXPANDO T	4 x	ZF7M70T2
	Skruvning	4 x	ZF7M7002

EXPANDO T anpassad för tunna fronter – se sidan 74

Tillbehör

-	Spånplatteskruvar			
	Ø (mm)	**Längd (mm)**		
	3.5	15	För frontmontering	609.1500
	3.5	17	För frontmontering	609.1700

Vid montering av skena i skåp rekommenderar vi spånplatteskruvar Ø 4 x 15 mm

-	Monteringsskruv (skruv med kullrig skalle)			
	Ø (mm)	**Längd (mm)**		
	4	15	För sammansättning av adapter för träbakstycke och lådsidor med lådbottnar	61D.1500

För att kvalitetssäkra monteringsresultatet rekommenderar vi skruvar med kullrig skalle i träbakstycken och lådsidor

-	Systemskruvar			
	Ø (mm)	**Längd (mm)**		
	6	14.5	För montering av skena i skåp	661.1450.HG

Skåputdrag – Höjd C

- Höga förhöjningssidor
- Med integrerad, omkopplingsbar BLUMOTION S-dämpning för mjuk och tyst stängning, kan kombineras med SERVO-DRIVE eller TIP-ON BLUMOTION
- Eller med integrerad TIP-ON-funktion
- 3-dimensionell frontjustering i lådsidan

Platsbehov

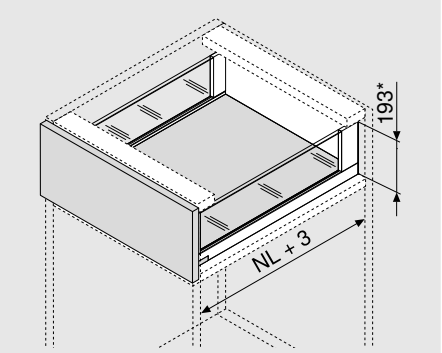

NL	Nominell längd

* Inkl. 2 mm lutningsjustering

Beställningsinformation

1	Skenor vänster/höger				
	Nominell längd NL (mm)	BLUMOTION S		TIP-ON	
		40 kg	70 kg	40 kg	70 kg
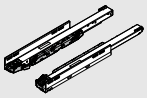	350	750.3501S		750.3501T	
	400	750.4001S		750.4001T	
	450	750.4501S	753.4501S	750.4501T	753.4501T
	500	750.5001S	753.5001S	750.5001T	753.5001T
	550	750.5501S	753.5501S	750.5501T	753.5501T
	600	750.6001S	753.6001S	750.6001T	753.6001T
	650		753.6501S		753.6501T

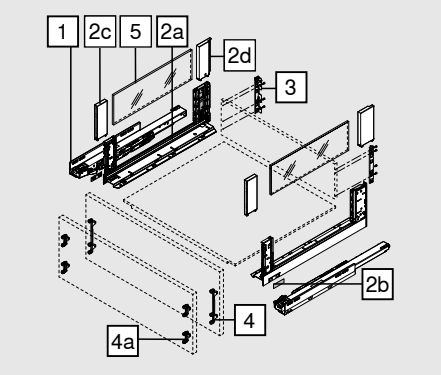

2	Lådsidesats				
	Lådsidehöjd (mm)	177			
	Nominell längd NL (mm)	SW-M	OG-M	CS-M	INGL
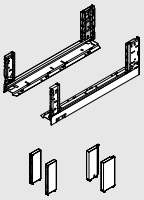	350	780C3502S			780C3502I
	400	780C4002S			780C4002I
	450	780C4502S			780C4502I
	500	780C5002S			780C5002I
	550	780C5502S			780C5502I
	600	780C6002S			780C6002I
	650	780C6502S			780C6502I

Innehåll:		
2a	1 x	Lådsidor vänster/höger
2b	2 x	Branding element, täckbrickor med Blum-logo, med individuellt tryck från 1000 st.
2c	2 x	BOXCOVER främre
2d	1 x	BOXCOVER bakre vänster/höger

Läs mer om LEGRABOX-designvarianterna för individuell lådsidedesign – se sidan 64

3	Adapter för träbakstycke vänster/höger					
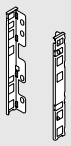	Material	Höjd	SW-M	OG-M	CS-M	NI
	Stål	C	ZB7C000S			

Beställningsinformation

4	Frontbeslag		
	Monteringssätt		
	EXPANDO	2 x	ZF7C70E2
	EXPANDO T	2 x	ZF7C70T2
	Skruvning	2 x	ZF7C7002
EXPANDO T anpassad för tunna fronter – se sidan 74			

Alternativ till 4

4a	Frontbeslag		
	Monteringssätt		
	EXPANDO	4 x	ZF7M70E2
	EXPANDO T	4 x	ZF7M70T2
	Skruvning	4 x	ZF7M7002
EXPANDO T anpassad för tunna fronter – se sidan 74			

5	Förhöjningssidor av glas (för lådsidor)			
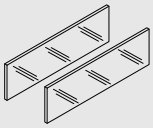	**Nominell längd NL (mm)**	**Material**	**Färg**	
		Glas	Klar	
	450			ZE7S338G
	500			ZE7S388G
	550			ZE7S438G
	600			ZE7S488G
	650			ZE7S538G
Innehåll:				
5	2 x	Förhöjningssidor av glas		
Vid andra nominella längder NL, använd en längre förhöjningssida för kapning				
För kapningsmått se sida 33				

Tillbehör

-	Transportsäkring – förhöjningssidor		
	Material	**Färg**	
	Syntetmaterial	Gul	780C0009
För transport av förmonterade förhöjningssidor			

-	Spånplatteskruvar			
	Ø (mm)	**Längd (mm)**		
	3.5	15	För frontmontering	609.1500
	3.5	17	För frontmontering	609.1700
Vid montering av skena i skåp rekommenderar vi spånplatteskruvar Ø 4 x 15 mm				

-	Monteringsskruv (skruv med kullrig skalle)			
	Ø (mm)	**Längd (mm)**		
	4	15	För sammansättning av adapter för träbakstycke och lådsidor med lådbottnar	61D.1500
För att kvalitetssäkra monteringsresultatet rekommenderar vi skruvar med kullrig skalle i träbakstycken och lådsidor				

-	Systemskruvar			
	Ø (mm)	**Längd (mm)**		
	6	14.5	För montering av skena i skåp	661.1450.HG

Planering

Platsbehov i skåpet

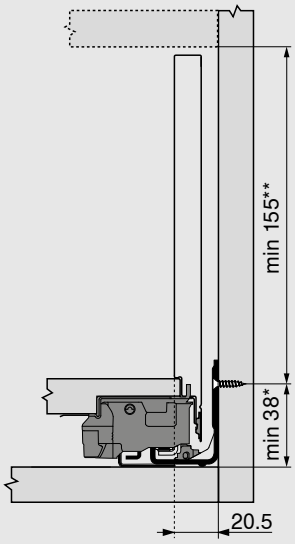

*	+ 1 mm om skenan monteras i en omonterad skåpsida
**	Inkl. 2 mm lutningsjustering

Inbyggnadsmått front för skruvmontering

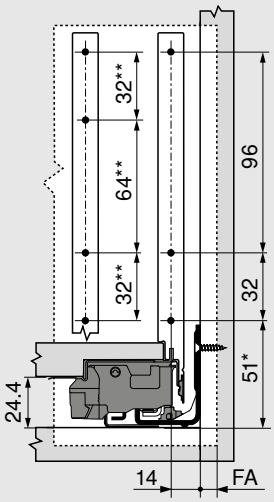

FA	Fronttäckning
*	+ 1 mm om skenan monteras i en omonterad skåpsida
**	Alternativ 4a

Inborrningsmått front för EXPANDO/EXPANDO T

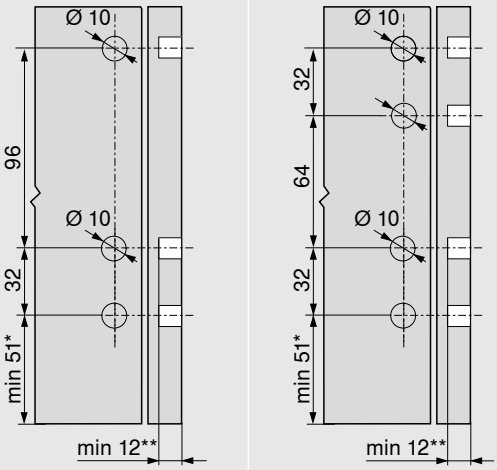

4	4a

*	+ 1 mm om skenan monteras i en omonterad skåpsida
**	Min. 6 mm för EXPANDO T

Inbyggnadsmått bakstycke

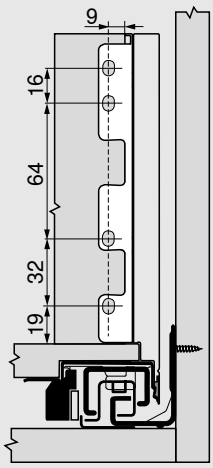

Planering

Tillkapningsmått för 16 mm spånplatta

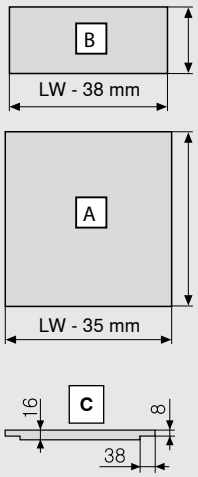

Träbakstycke	B (mm)
Höjd	148
Lådbotten	**A (mm)**
Träbakstycke	NL - 10
Falsmått	**C**

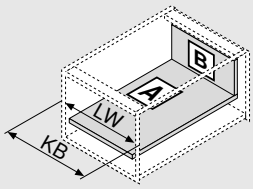

KB	Skåpbredd
LW	Invändig skåpbredd
NL	Nominell längd

Inborrningsmått

Lådbotten

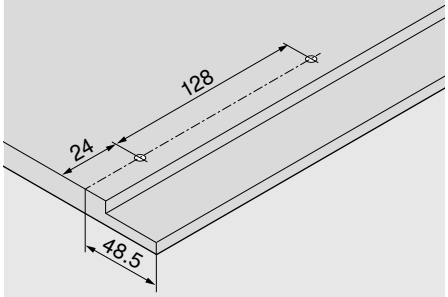

Skruvpositioner – Skenor

Skena 750 – 40 kg

Nominell längd NL (mm)

270

300 | 350

400 | 450 | 500

550 | 600

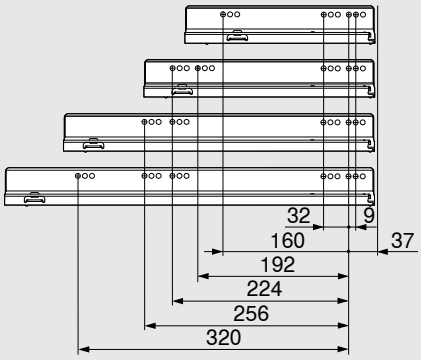

Skruvpositioner – Skenor

Skena 753 – 70 kg

Nominell längd NL (mm)

450

500 | 550 | 600

650

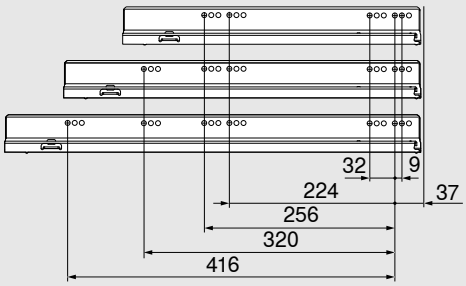

Min. invändigt skåpdjup LT = nominell längd NL + 3 mm

Mått – förhöjningssidor

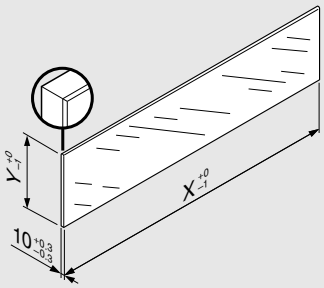

Förhöjningssida	X (mm)	Y (mm)
Sidledes	NL - 112	138

NL	Nominell längd

Enligt norm DIN EN 14749 utg. juni 2016 krävs inget ”Slagtest för vertikala glasdelar” i kombination med LEGRABOX. Därmed krävs inget säkerhetsglas för att uppfylla normen. Kanten är slipad och fasad 1 mm ±0.5 mm.

Frontstycke med förhöjningsfront

Innerutdrag – Höjd C

- Innerutdrag med höga eller låga förhöjningsfronter
- Med integrerad, omkopplingsbar BLUMOTION S-dämpning för mjuk och tyst stängning, kan kombineras med SERVO-DRIVE eller TIP-ON BLUMOTION
- Eller med integrerad TIP-ON-funktion
- 3-dimensionell frontjustering i lådsidan

Platsbehov

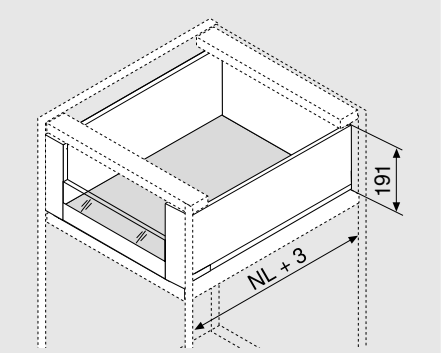

NL	Nominell längd

Beställningsinformation

1	Skenor vänster/höger				
	Nominell längd NL (mm)	BLUMOTION S		TIP-ON	
		40 kg	70 kg	40 kg	70 kg
	270	750.2701S		750.2701T	
	300	750.3001S		750.3001T	
	350	750.3501S		750.3501T	
	400	750.4001S		750.4001T	
	450	750.4501S	753.4501S	750.4501T	753.4501T
	500	750.5001S	753.5001S	750.5001T	753.5001T
	550	750.5501S	753.5501S	750.5501T	753.5501T
	600	750.6001S	753.6001S	750.6001T	753.6001T
	650		753.6501S		753.6501T

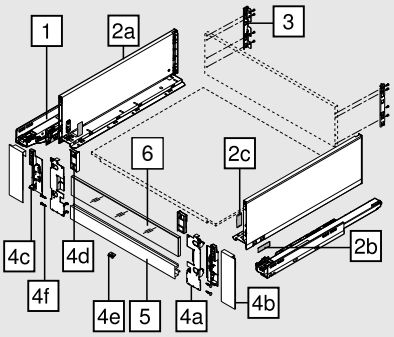

2	Lådsidesats				
	Lådsidehöjd (mm)	177			
	Nominell längd NL (mm)	SW-M	OG-M	CS-M	INGL
	270	770C2702S			770C2702I
	300	770C3002S			770C3002I
	350	770C3502S			770C3502I
	400	770C4002S			770C4002I
	450	770C4502S			770C4502I
	500	770C5002S			770C5002I
	550	770C5502S			770C5502I
	600	770C6002S			770C6002I
	650	770C6502S			770C6502I

Innehåll:		
2a	1 x	Lådsidor vänster/höger
2b	2 x	Branding element, täckbrickor med Blum-logo, med individuellt tryck från 1000 st.
2c	2 x	Täckbrickor

Läs mer om LEGRABOX-designvarianterna för individuell lådsidedesign – se sidan 64

Frontstycke med förhöjningsfront

Beställningsinformation

3	Adapter för träbakstycke vänster/höger					
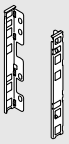	**Material**	**Höjd**	SW-M	OG-M	CS-M	NI
	Stål	C	ZB7C000S			

4	Frontstyckesats				
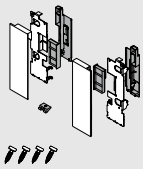	**Material**	SW-M	OG-M	CS-M	INGL
	Stål	ZI7.2CS0			
	Inox				ZI7.2CI0

Innehåll:		
4a	1 x	Frontbeslag vänster/höger
4b	1 x	Täckbrickor ytterkant vänster/höger
4c	1 x	Täckbrickor inre vänster/höger
4d	1 x	Utjämningsdel för låga förhöjningsfronter vänster/höger
4e	1 x	Hållare
4f	4 x	Skruvar

5	Frontstycke med not				
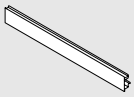	**Längd**	SW-M	OG-M	CS-M	ELEO
	1043	ZV7.1043MN1			

Lämplig för skåpbredd KB 1200 mm

Mått:	Invändig skåpbredd LW - 126 mm

6	Förhöjningssida av glas (för innerutdragsfront)					
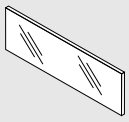	**Material**	**Färg**	**Låg förhöjningsfront**		**Hög förhöjningsfront**	
	Glas	Klar				
			Skåpstommens sidotjocklek (mm)			
	Skåpbredd (mm)		15/16	18/19	15/16	18/19
	600		ZE7V488G	ZE7V482G	ZE7W488G	ZE7W482G
	1200		ZE7V1088G	ZE7V1082G	ZE7W1088G	ZE7W1082G

Innehåll:		
6	1 x	Förhöjningssidor av glas

Vid andra skåpbredder KB, använd en längre förhöjningsfront för kapning

För kapningsmått se sida 39

Tillbehör

-	Monteringsskruv (skruv med kullrig skalle)			
	Ø (mm)	**Längd (mm)**		
	4	15	För sammansättning av adapter för träbakstycke och lådsidor med lådbottnar	61D.1500

För att kvalitetssäkra monteringsresultatet rekommenderar vi skruvar med kullrig skalle i träbakstycken och lådsidor

-	Systemskruvar			
	Ø (mm)	**Längd (mm)**		
	6	14.5	För montering av skena i skåp	661.1450.HG

Frontstycke med förhöjningsfront

Innerutdrag – Höjd C

- Höga förhöjningssidor
- Innerutdrag med höga eller låga förhöjningsfronter
- Med integrerad, omkopplingsbar BLUMOTION S-dämpning för mjuk och tyst stängning, kan kombineras med SERVO-DRIVE eller TIP-ON BLUMOTION
- Eller med integrerad TIP-ON-funktion
- 3-dimensionell frontjustering i lådsidan

Platsbehov

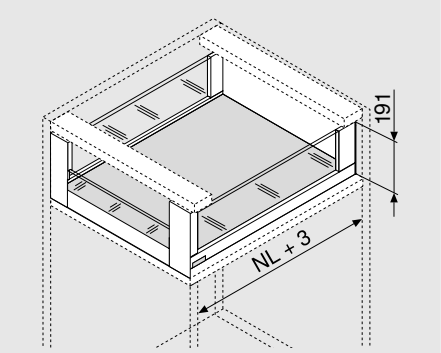

NL	Nominell längd

Beställningsinformation

1	Skenor vänster/höger				
	Nominell längd NL (mm)	BLUMOTION S		TIP-ON	
		40 kg	70 kg	40 kg	70 kg
	350	750.3501S		750.3501T	
	400	750.4001S		750.4001T	
	450	750.4501S	753.4501S	750.4501T	753.4501T
	500	750.5001S	753.5001S	750.5001T	753.5001T
	550	750.5501S	753.5501S	750.5501T	753.5501T
	600	750.6001S	753.6001S	750.6001T	753.6001T
	650		753.6501S		753.6501T

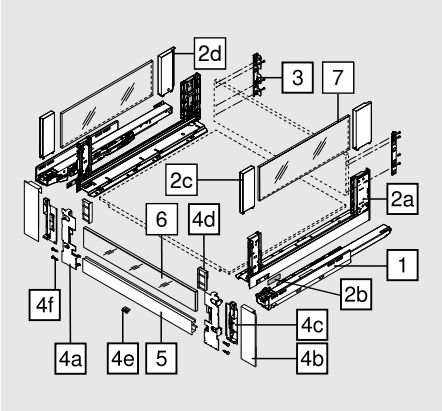

2	Lådsidesats				
	Lådsidehöjd (mm)	177			
	Nominell längd NL (mm)	SW-M	OG-M	CS-M	INGL
	350	780C3502S			780C3502I
	400	780C4002S			780C4002I
	450	780C4502S			780C4502I
	500	780C5002S			780C5002I
	550	780C5502S			780C5502I
	600	780C6002S			780C6002I
	650	780C6502S			780C6502I

Innehåll:		
2a	1 x	Lådsidor vänster/höger
2b	2 x	Branding element, täckbrickor med Blum-logo, med individuellt tryck från 1000 st.
2c	2 x	BOXCOVER främre
2d	1 x	BOXCOVER bakre vänster/höger

Läs mer om LEGRABOX-designvarianterna för individuell lådsidedesign – se sidan 64

Frontstycke med förhöjningsfront

Beställningsinformation

3	Adapter för träbakstycke vänster/höger					
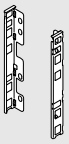	**Material**	**Höjd**	SW-M	OG-M	CS-M	NI
	Stål	C	ZB7C000S			

4		Frontstyckesats				
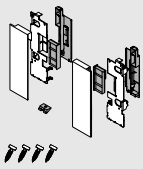		**Material**	SW-M	OG-M	CS-M	INGL
		Stål	ZI7.2CS0			
		Inox				ZI7.2CI0
Innehåll:						
4a	1 x	Frontbeslag vänster/höger				
4b	1 x	Täckbrickor ytterkant vänster/höger				
4c	1 x	Täckbrickor inre vänster/höger				
4d	1 x	Utjämningsdel för låga förhöjningsfronter vänster/höger				
4e	1 x	Hållare				
4f	4 x	Skruvar				

5	Frontstycke med not				
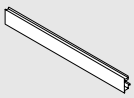	**Längd (mm)**	SW-M	OG-M	CS-M	ELEO
	1043	ZV7.1043MN1			
Lämplig för skåpbredd KB 1200 mm					
Mått:	Invändig skåpbredd LW - 126 mm				

6	Förhöjningssida av glas (för innerutdragsfront)					
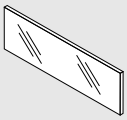	**Material**	**Färg**	**Låg förhöjningsfront**		**Hög förhöjningsfront**	
	Glas	Klar				
			Skåpstommens sidotjocklek (mm)			
	Skåpbredd (mm)		15/16	18/19	15/16	18/19
	600		ZE7V488G	ZE7V482G	ZE7W488G	ZE7W482G
	1200		ZE7V1088G	ZE7V1082G	ZE7W1088G	ZE7W1082G
Innehåll:						
6	1 x	Förhöjningssidor av glas				
Vid andra skåpbredder KB, använd en längre förhöjningsfront för kapning						
För kapningsmått se sida 39						

Frontstycke med förhöjningsfront

Beställningsinformation

7	Förhöjningssidor av glas (för lådsidor)			
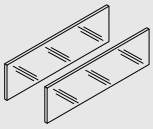	**Nominell längd NL (mm)**	**Material**	**Färg**	
		Glas	Klar	
	450			ZE7S338G
	500			ZE7S388G
	550			ZE7S438G
	600			ZE7S488G
	650			ZE7S538G

Innehåll:		
7	2 x	Förhöjningssidor av glas
Vid andra nominella längder NL, använd en längre förhöjningssida för kapning		
För kapningsmått se sida 39		

Tillbehör

-	Transportsäkring – förhöjningssidor		
	Material	**Färg**	
	Syntetmaterial	Gul	780C0009
För transport av förmonterade förhöjningssidor			

-	Monteringsskruv (skruv med kullrig skalle)			
	Ø (mm)	**Längd (mm)**		
	4	15	För sammansättning av adapter för träbakstycke och lådsidor med lådbottnar	61D.1500
För att kvalitetssäkra monteringsresultatet rekommenderar vi skruvar med kullrig skalle i träbakstycken och lådsidor				

-	Systemskruvar			
	Ø (mm)	**Längd (mm)**		
	6	14.5	För montering av skena i skåp	661.1450.HG

Planering

Platsbehov i skåpet

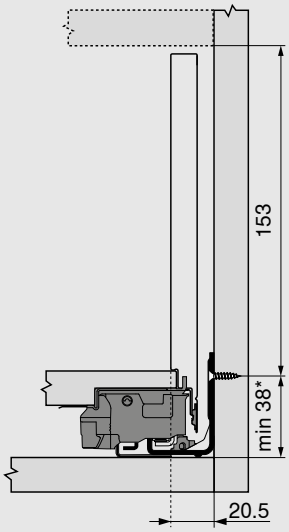

* + 1 mm om skenan monteras i en omonterad skåpsida

Inbyggnadsmått bakstycke

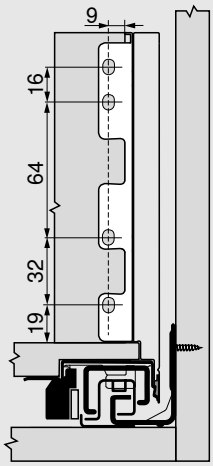

Frontstycke med förhöjningsfront

Planering

Tillkapningsmått för 16 mm spånplatta

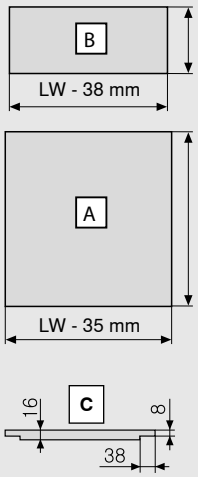

Träbakstycke	B (mm)
Höjd	148
Lådbotten	**A (mm)**
Träbakstycke	NL - 10
Falsmått	**C**

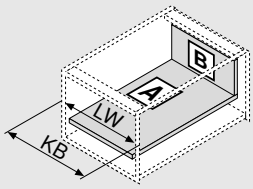

KB	Skåpbredd
LW	Invändig skåpbredd
NL	Nominell längd

Inborrningsmått

Lådbotten

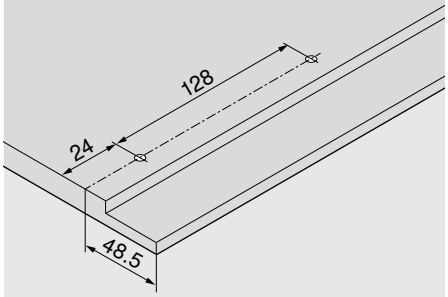

Skruvpositioner – Skenor

Skena 750 – 40 kg

Nominell längd NL (mm)

270

300 | 350

400 | 450 | 500

550 | 600

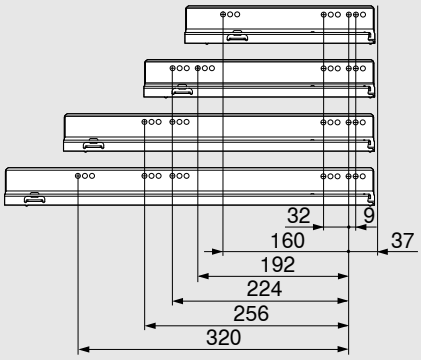

Skruvpositioner – Skenor

Skena 753 – 70 kg

Nominell längd NL (mm)

450

500 | 550 | 600

650

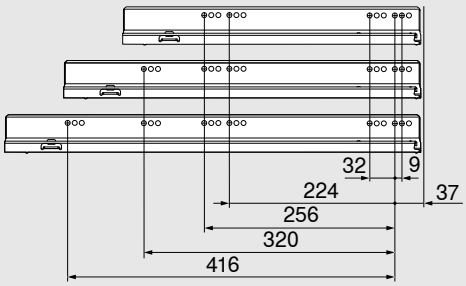

Min. invändigt skåpdjup LT = nominell längd NL + 3 mm

Mått – förhöjningssidor

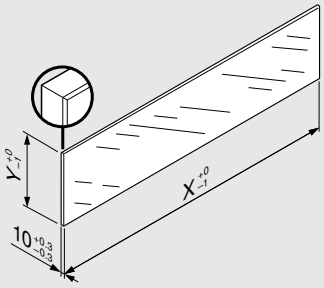

Förhöjningssida	X (mm)	Y (mm)
Låg	LW - 80	70
Hög	LW - 80	138
Sidledes	NL - 112	138

LW	Invändig skåpbredd
NL	Nominell längd

Enligt norm DIN EN 14749 utg. juni 2016 krävs inget "Slagtest för vertikala glasdelar" i kombination med LEGRABOX. Därmed krävs inget säkerhetsglas för att uppfylla normen. Kanten är slipad och fasad 1 mm ±0.5 mm.

Frontstycke med reling

Innerutdrag – Höjd C

- Innerutdrag med reling
- Med integrerad, omkopplingsbar BLUMOTION S-dämpning för mjuk och tyst stängning, kan kombineras med SERVO-DRIVE eller TIP-ON BLUMOTION
- Eller med integrerad TIP-ON-funktion
- 3-dimensionell frontjustering i lådsidan

Platsbehov

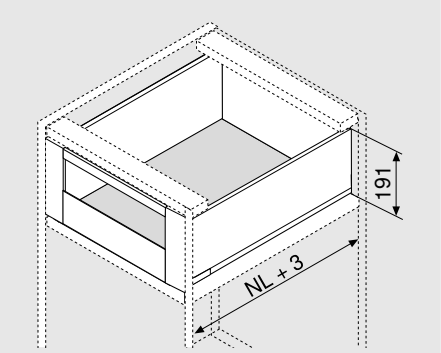

NL	Nominell längd

Beställningsinformation

1	Skenor vänster/höger				
	Nominell längd NL (mm)	BLUMOTION S		TIP-ON	
		40 kg	70 kg	40 kg	70 kg
	270	750.2701S		750.2701T	
	300	750.3001S		750.3001T	
	350	750.3501S		750.3501T	
	400	750.4001S		750.4001T	
	450	750.4501S	753.4501S	750.4501T	753.4501T
	500	750.5001S	753.5001S	750.5001T	753.5001T
	550	750.5501S	753.5501S	750.5501T	753.5501T
	600	750.6001S	753.6001S	750.6001T	753.6001T
	650		753.6501S		753.6501T

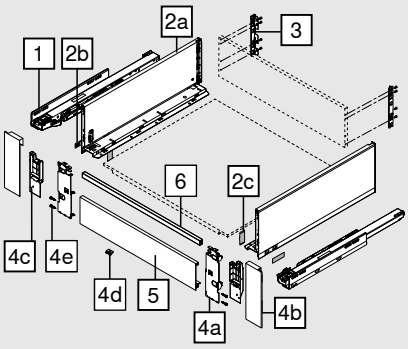

2	Lådsidesats				
	Lådsidehöjd (mm)	177			
	Nominell längd NL (mm)	SW-M	OG-M	CS-M	INGL
	270	770C2702S			770C2702I
	300	770C3002S			770C3002I
	350	770C3502S			770C3502I
	400	770C4002S			770C4002I
	450	770C4502S			770C4502I
	500	770C5002S			770C5002I
	550	770C5502S			770C5502I
	600	770C6002S			770C6002I
	650	770C6502S			770C6502I

Innehåll:		
2a	1 x	Lådsidor vänster/höger
2b	2 x	Branding element, täckbrickor med Blum-logo, med individuellt tryck från 1000 st.
2c	2 x	Täckbrickor

Läs mer om LEGRABOX-designvarianterna för individuell lådsidedesign – se sidan 64

Frontstycke med reling

Beställningsinformation

3	Adapter för träbakstycke vänster/höger					
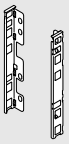	**Material**	**Höjd**	SW-M	OG-M	CS-M	NI
	Stål	C	ZB7C000S			

4	Frontstyckesats				
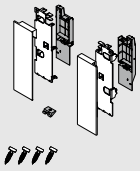	**Material**	SW-M	OG-M	CS-M	INGL*
	Stål	ZI7.3CS0			
	Inox				ZI7.3CI0

Innehåll:		
4a	1 x	Frontbeslag vänster/höger
4b	1 x	Täckbrickor ytterkant vänster/höger
4c	1 x	Täckbrickor inre vänster/höger
4d	1 x	Hållare
4e	4 x	Skruvar

5	Frontstycke utan not				
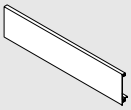	**Längd (mm)**	SW-M	OG-M	CS-M	ELEO
	1043	ZV7.1043C01			

Lämplig för skåpbredd KB 1200 mm	
Mått:	Invändig skåpbredd LW - 126 mm

6	Tvärreling				
	Längd (mm)	SW-M	OG-M	CS-M	ELEO
	1080	ZR7.1080U			

Lämplig för skåpbredd KB 1200 mm	
Mått:	Invändig skåpbredd LW - 90 mm

Tillbehör

-	Monteringsskruv (skruv med kullrig skalle)			
	Ø (mm)	**Längd (mm)**		
	4	15	För sammansättning av adapter för träbakstycke och lådsidor med lådbottnar	61D.1500

För att kvalitetssäkra monteringsresultatet rekommenderar vi skruvar med kullrig skalle i träbakstycken och lådsidor

-	Systemskruvar			
	Ø (mm)	**Längd (mm)**		
	6	14.5	För montering av skena i skåp	661.1450.HG

Frontstycke med reling

Innerutdrag – Höjd C

- Höga förhöjningssidor
- Innerutdrag med reling
- Med integrerad, omkopplingsbar BLUMOTION S-dämpning för mjuk och tyst stängning, kan kombineras med SERVO-DRIVE eller TIP-ON BLUMOTION
- Eller med integrerad TIP-ON-funktion
- 3-dimensionell frontjustering i lådsidan

Platsbehov

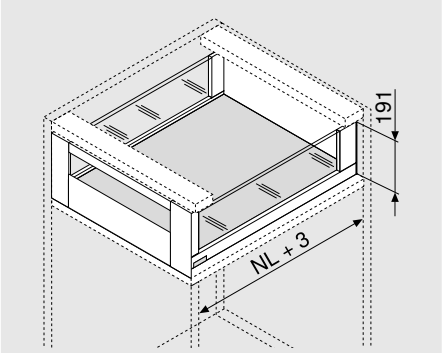

NL	Nominell längd

Beställningsinformation

1	Skenor vänster/höger				
	Nominell längd NL (mm)	BLUMOTION S		TIP-ON	
		40 kg	70 kg	40 kg	70 kg
	350	750.3501S		750.3501T	
	400	750.4001S		750.4001T	
	450	750.4501S	753.4501S	750.4501T	753.4501T
	500	750.5001S	753.5001S	750.5001T	753.5001T
	550	750.5501S	753.5501S	750.5501T	753.5501T
	600	750.6001S	753.6001S	750.6001T	753.6001T
	650		753.6501S		753.6501T

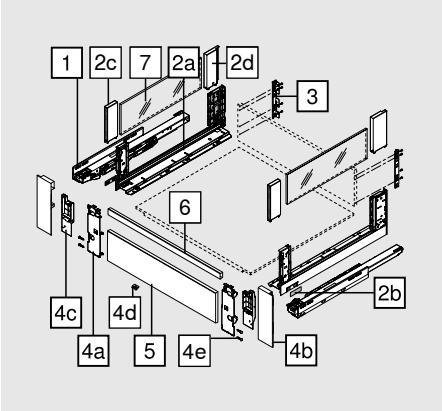

2	Lådsidesats				
	Lådsidehöjd (mm)	177			
	Nominell längd NL (mm)	SW-M	OG-M	CS-M	INGL
	350	780C3502S			780C3502I
	400	780C4002S			780C4002I
	450	780C4502S			780C4502I
	500	780C5002S			780C5002I
	550	780C5502S			780C5502I
	600	780C6002S			780C6002I
	650	780C6502S			780C6502I

Innehåll:		
2a	1 x	Lådsidor vänster/höger
2b	2 x	Branding element, täckbrickor med Blum-logo, med individuellt tryck från 1000 st.
2c	2 x	BOXCOVER främre
2d	1 x	BOXCOVER bakre vänster/höger

Läs mer om LEGRABOX-designvarianterna för individuell lådsidedesign – se sidan 64

Frontstycke med reling

Beställningsinformation

3	Adapter för träbakstycke vänster/höger					
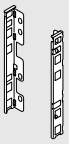	**Material**	**Höjd**	SW-M	OG-M	CS-M	NI
	Stål	C	ZB7C000S			

4	Frontstyckesats				
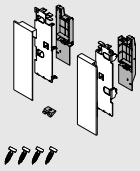	**Material**	SW-M	OG-M	CS-M	INGL
	Stål	ZI7.3CS0			
	Inox				ZI7.3CI0

Innehåll:		
4a	1 x	Frontbeslag vänster/höger
4b	1 x	Täckbrickor ytterkant vänster/höger
4c	1 x	Täckbrickor inre vänster/höger
4d	1 x	Hållare
4e	4 x	Skruvar

5	Frontstycke utan not				
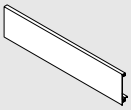	**Längd (mm)**	SW-M	OG-M	CS-M	ELEO
	1043	ZV7.1043C01			

Lämplig för skåpbredd KB 1200 mm

Mått:	Invändig skåpbredd LW - 126 mm

6	Tvärreling				
	Längd (mm)	SW-M	OG-M	CS-M	ELEO
	1080	ZR7.1080U			

Lämplig för skåpbredd KB 1200 mm

Mått:	Invändig skåpbredd LW - 90 mm

7	Förhöjningssidor av glas (för lådsidor)			
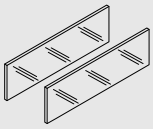	**Nominell längd NL (mm)**	**Material**	**Färg**	
		Glas	Klar	
	450			ZE7S338G
	500			ZE7S388G
	550			ZE7S438G
	600			ZE7S488G
	650			ZE7S538G

Innehåll:		
7	2 x	Förhöjningssidor av glas

Vid andra nominella längder NL, använd en längre förhöjningssida för kapning

För kapningsmått se sida 45

Frontstycke med reling

Beställningsinformation

Tillbehör

-	Transportsäkring – förhöjningssidor		
	Material	**Färg**	
	Syntetmaterial	Gul	780C0009
För transport av förmonterade förhöjningssidor			

-	Monteringsskruv (skruv med kullrig skalle)			
	Ø (mm)	**Längd (mm)**		
	4	15	För sammansättning av adapter för träbakstycke och lådsidor med lådbottnar	61D.1500
För att kvalitetssäkra monteringsresultatet rekommenderar vi skruvar med kullrig skalle i träbakstycken och lådsidor				

-	Systemskruvar			
	Ø (mm)	**Längd (mm)**		
	6	14.5	För montering av skena i skåp	661.1450.HG

Planering

Platsbehov i skåpet

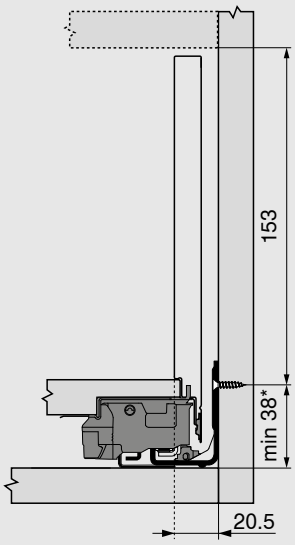

* + 1 mm om skenan monteras i en omonterad skåpsida

Inbyggnadsmått bakstycke

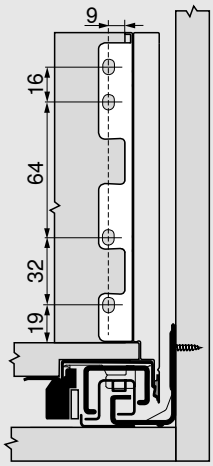

Frontstycke med reling

Planering

Tillkapningsmått för 16 mm spånplatta

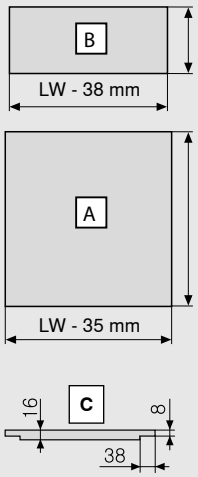

Träbakstycke	B (mm)
Höjd	148
Lådbotten	**A (mm)**
Träbakstycke	NL - 10
Falsmått	**C**

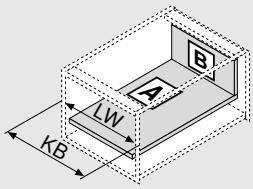

KB	Skåpbredd
LW	Invändig skåpbredd
NL	Nominell längd

Inborrningsmått

Lådbotten

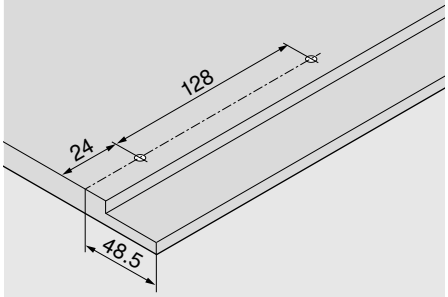

Skruvpositioner – Skenor

Skena 750 – 40 kg

Nominell längd NL (mm)

270

300 | 350

400 | 450 | 500

550 | 600

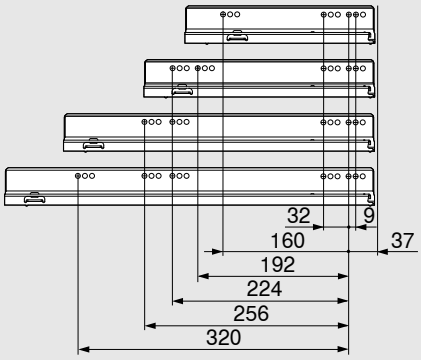

Skruvpositioner – Skenor

Skena 753 – 70 kg

Nominell längd NL (mm)

450

500 | 550 | 600

650

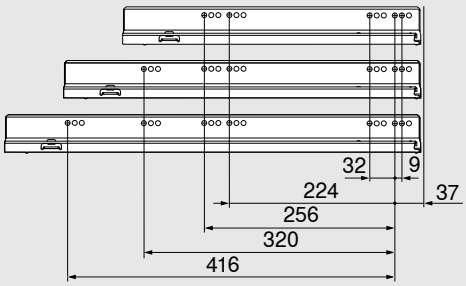

Min. invändigt skåpdjup LT = nominell längd NL + 3 mm

Mått – förhöjningssidor

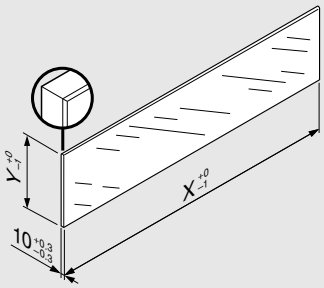

Förhöjningssida	X (mm)	Y (mm)
Sidledes	NL - 112	138

NL	Nominell längd

Enligt norm DIN EN 14749 utg. juni 2016 krävs inget ”Slagtest för vertikala glasdelar” i kombination med LEGRABOX. Därmed krävs inget säkerhetsglas för att uppfylla normen. Kanten är slipad och fasad 1 mm ±0.5 mm.

Diskbänksutdrag – Höjd M

- Passar för LEGRABOX pure och LEGRABOX free
- Med integrerad, omkopplingsbar BLUMOTION S-dämpning för mjuk och tyst stängning, kan kombineras med SERVO-DRIVE
- Eller med integrerad TIP-ON-funktion
- 3-dimensionell frontjustering i lådsidan

Platsbehov

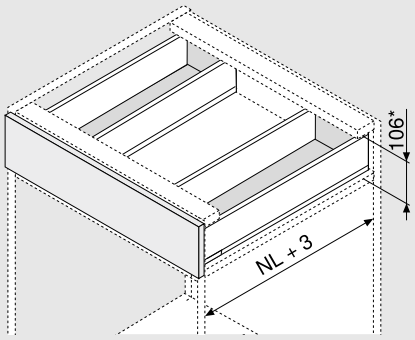

NL	Nominell längd

* Inkl. 2 mm lutningsjustering

Beställningsinformation

1	Skenor vänster/höger				
	Nominell längd NL (mm)	BLUMOTION S		TIP-ON*	
		40 kg		40 kg	
	350	750.3501S		750.3501T	
	400	750.4001S		750.4001T	
	450	750.4501S		750.4501T	
	500	750.5001S		750.5001T	
	550	750.5501S		750.5501T	
	600	750.6001S		750.6001T	

* Synkronisering är inte möjlig

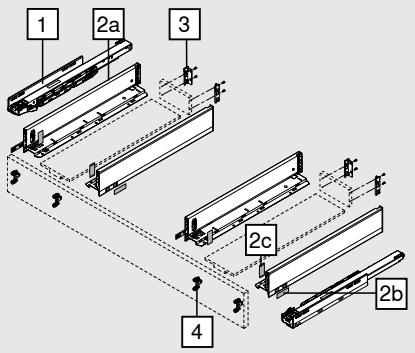

2	Lådsidesats					
	Lådsidehöjd (mm)	90.5				
	Nominell längd NL (mm)		SW-M	OG-M	CS-M	INGL
	350	2 x	770M3502S			770M3502I
	400	2 x	770M4002S			770M4002I
	450	2 x	770M4502S			770M4502I
	500	2 x	770M5002S			770M5002I
	550	2 x	770M5502S			770M5502I
	600	2 x	770M6002S			770M6002I

Innehåll:		
2a	1 x	Lådsidor vänster/höger
2b	2 x	Branding element, täckbrickor med Blum-logo, med individuellt tryck från 1000 st.
2c	2 x	Täckbrickor

Läs mer om LEGRABOX-designvarianterna för individuell lådsidedesign – se sidan 64

Beställningsinformation

3	Adapter för träbakstycke vänster/höger						
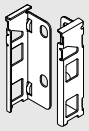	**Material**	**Höjd**		SW-M	OG-M	CS-M	NI
	Stål	M	2 x	ZB7M000S			

4	Frontbeslag		
	Monteringssätt		
	EXPANDO	4 x	ZF7M70E2
	EXPANDO T	4 x	ZF7M70T2
	Skruvning	4 x	ZF7M7002
EXPANDO T anpassad för tunna fronter – se sidan 74			

Tillbehör

-	Spånplatteskruvar			
	Ø (mm)	**Längd (mm)**		
	3.5	15	För frontmontering	609.1500
	3.5	17	För frontmontering	609.1700
Vid montering av skena i skåp rekommenderar vi spånplatteskruvar Ø 4 x 15 mm				

-	Monteringsskruv (skruv med kullrig skalle)			
	Ø (mm)	**Längd (mm)**		
	4	15	För sammansättning av adapter för träbakstycke och lådsidor med lådbottnar	61D.1500
För att kvalitetssäkra monteringsresultatet rekommenderar vi skruvar med kullrig skalle i träbakstycken och lådsidor				

-	Systemskruvar			
	Ø (mm)	**Längd (mm)**		
	6	14.5	För montering av skena i skåp	661.1450.HG

Planering

Platsbehov i skåpet

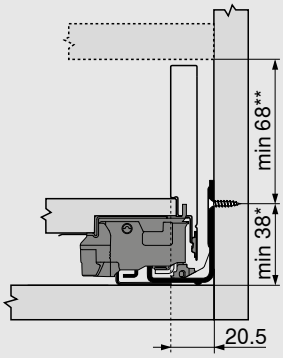

*	+ 1 mm om skenan monteras i en omonterad skåpsida
**	Inkl. 2 mm lutningsjustering

Inbyggnadsmått front för skruvmontering

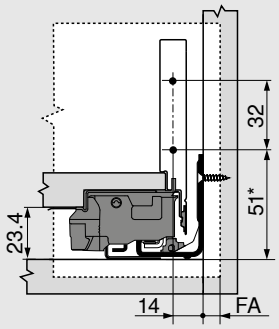

FA	Fronttäckning
*	+ 1 mm om skenan monteras i en omonterad skåpsida

Inborrningsmått front för EXPANDO/EXPANDO T

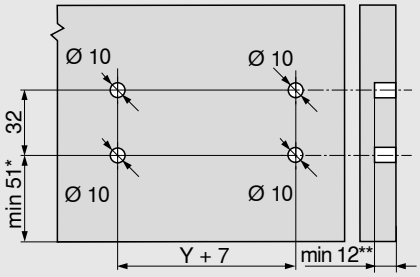

*	+ 1 mm om skenan monteras i en omonterad skåpsida
**	Min. 6 mm för EXPANDO T

Inbyggnadsmått bakstycke

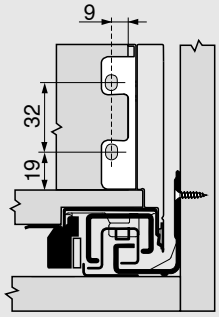

Planering

Tillkapningsmått för 16 mm spånplatta

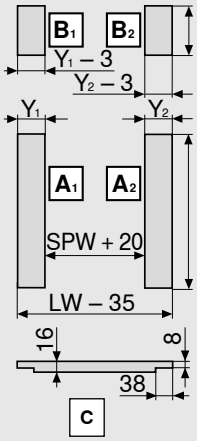

Träbakstycke	B (mm)
Höjd	63
Lådbotten	**A (mm)**
Träbakstycke	NL - 10
Falsmått	**C**

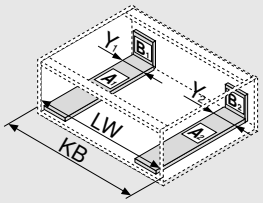

Y min. (mm)	115
Y max. (mm)	155

KB	Skåpbredd
LW	Invändig skåpbredd
NL	Nominell längd
SPW	Öppningsmått mellan diskbänksskåpets lådsidor

Inborrningsmått

Lådbotten

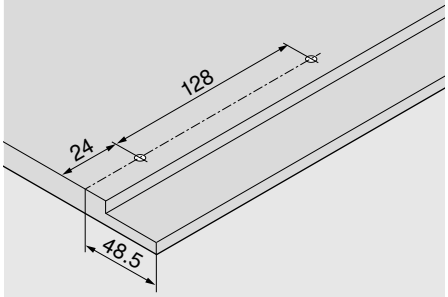

Skruvpositioner – Skenor

Skena 750 – 40 kg

Nominell längd NL (mm)

350

400 | 450 | 500

550 | 600

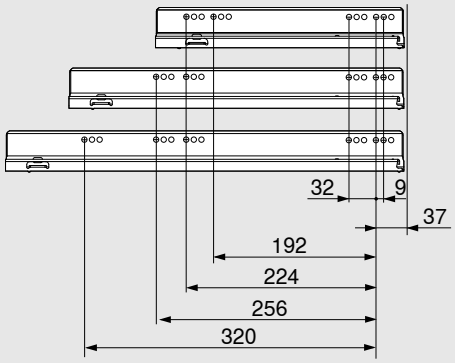

Min. invändigt skåpdjup LT = nominell längd NL + 3 mm

Diskbänksutdrag – Höjd C

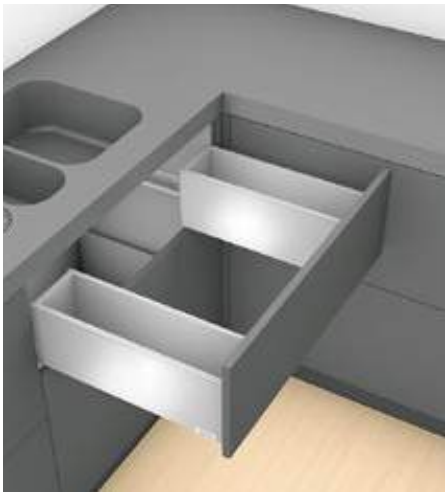

- Med integrerad, omkopplingsbar BLUMOTION S-dämpning för mjuk och tyst stängning, kan kombineras med SERVO-DRIVE
- Eller med integrerad TIP-ON-funktion
- 3-dimensionell frontjustering i lådsidan

Platsbehov

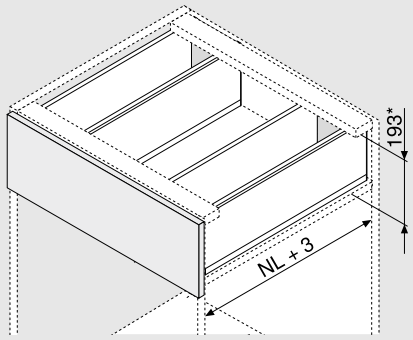

NL	Nominell längd

* Inkl. 2 mm lutningsjustering

Beställningsinformation

1	Skenor vänster/höger				
	Nominell längd NL (mm)	BLUMOTION S		TIP-ON*	
		40 kg		40 kg	
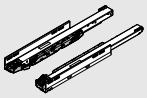	350	750.3501S		750.3501T	
	400	750.4001S		750.4001T	
	450	750.4501S		750.4501T	
	500	750.5001S		750.5001T	
	550	750.5501S		750.5501T	
	600	750.6001S		750.6001T	

* Synkronisering är inte möjlig

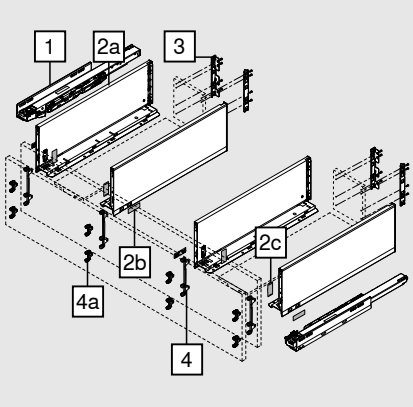

2	Lådsidesats					
	Lådsidehöjd (mm)	177				
	Nominell längd NL (mm)		SW-M	OG-M	CS-M	INGL
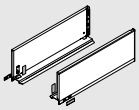	350	2 x	770C3502S			770C3502I
	400	2 x	770C4002S			770C4002I
	450	2 x	770C4502S			770C4502I
	500	2 x	770C5002S			770C5002I
	550	2 x	770C5502S			770C5502I
	600	2 x	770C6002S			770C6002I

Innehåll:		
2a	1 x	Lådsidor vänster/höger
2b	2 x	Branding element, täckbrickor med Blum-logo, med individuellt tryck från 1000 st.
2c	2 x	Täckbrickor

Läs mer om LEGRABOX-designvarianterna för individuell lådsidedesign – se sidan 64

Beställningsinformation

3	Adapter för träbakstycke vänster/höger						
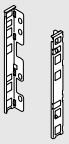	Material	Höjd		SW-M	OG-M	CS-M	NI
	Stål	C	2 x	ZB7C000S			

4	Frontbeslag		
	Monteringssätt		
	EXPANDO	4 x	ZF7C70E2
	EXPANDO T	4 x	ZF7C70T2
	Skruvning	4 x	ZF7C7002

EXPANDO T anpassad för tunna fronter – se sidan 74

Alternativ till 4

4a	Frontbeslag		
	Monteringssätt		
	EXPANDO	8 x	ZF7M70E2
	EXPANDO T	8 x	ZF7M70T2
	Skruvning	8 x	ZF7M7002

EXPANDO T anpassad för tunna fronter – se sidan 74

Tillbehör

-	Spånplatteskruvar			
	Ø (mm)	Längd (mm)		
	3.5	15	För frontmontering	609.1500
	3.5	17	För frontmontering	609.1700

Vid montering av skena i skåp rekommenderar vi spånplatteskruvar Ø 4 x 15 mm

-	Monteringsskruv (skruv med kullrig skalle)			
	Ø (mm)	Längd (mm)		
	4	15	För sammansättning av adapter för träbakstycke och lådsidor med lådbottnar	61D.1500

För att kvalitetssäkra monteringsresultatet rekommenderar vi skruvar med kullrig skalle i träbakstycken och lådsidor

-	Systemskruvar			
	Ø (mm)	Längd (mm)		
	6	14.5	För montering av skena i skåp	661.1450.HG

Planering

Platsbehov i skåpet

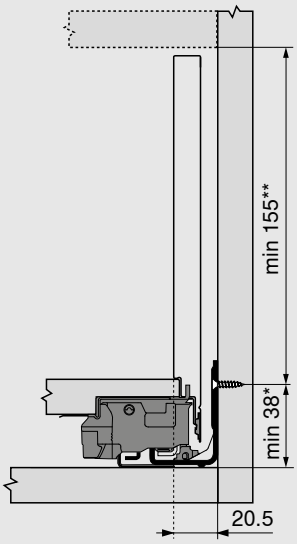

*	+ 1 mm om skenan monteras i en omonterad skåpsida
**	Inkl. 2 mm lutningsjustering

Inbyggnadsmått front för skruvmontering

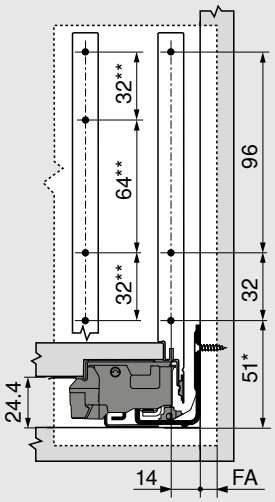

FA	Fronttäckning
*	+ 1 mm om skenan monteras i en omonterad skåpsida
**	Alternativ 4a

Inborrningsmått front för EXPANDO/EXPANDO T

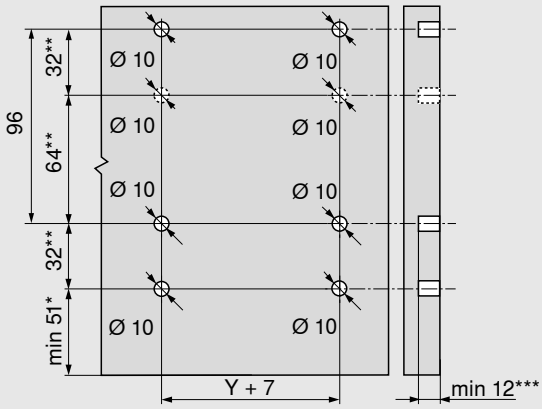

*	+ 1 mm om skenan monteras i en omonterad skåpsida
**	Alternativ 4a
***	Min. 6 mm för EXPANDO T

Inbyggnadsmått bakstycke

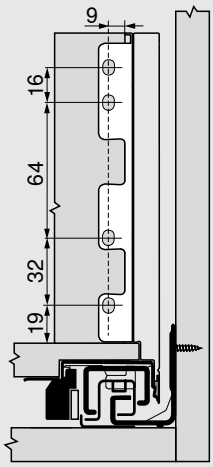

Planering

Tillkapningsmått för 16 mm spånplatta

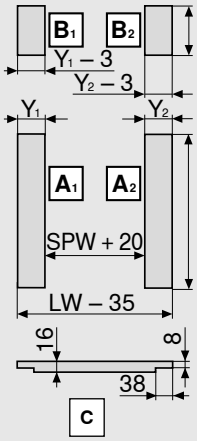

Träbakstycke	B (mm)
Höjd	148
Lådbotten	**A (mm)**
Träbakstycke	NL - 10
Falsmått	**C**

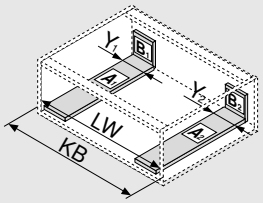

Y min. (mm)	115
Y max. (mm)	155

KB	Skåpbredd
LW	Invändig skåpbredd
NL	Nominell längd
SPW	Öppningsmått mellan diskbänksskåpets lådsidor

Inborrningsmått

Lådbotten

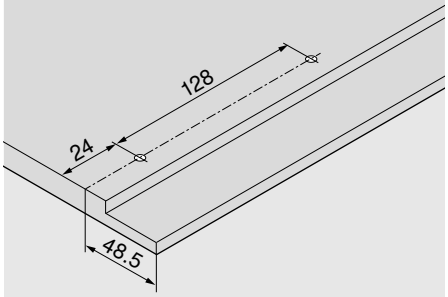

Skruvpositioner – Skenor

Skena 750 – 40 kg

Nominell längd NL (mm)

350

400 | 450 | 500

550 | 600

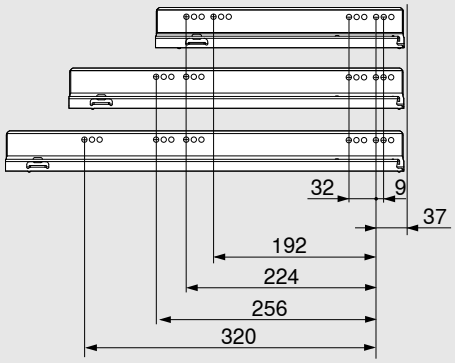

Min. invändigt skåpdjup LT = nominell längd NL + 3 mm

Diskbänksutdrag – Höjd C

- Med mellanstycke för optimalt utnyttjande av förvaringsytan
- Monteras med standardkomponenter
- Med integrerad, omkopplingsbar BLUMOTION S-dämpning för mjuk och tyst stängning, kan kombineras med SERVO-DRIVE eller TIP-ON BLUMOTION
- Eller med integrerad TIP-ON-funktion
- 3-dimensionell frontjustering i lådsidan

Platsbehov

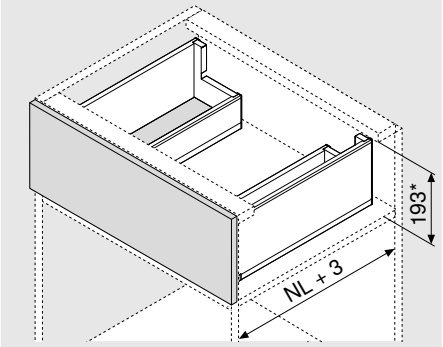

NL	Nominell längd

* Inkl. 2 mm lutningsjustering

Beställningsinformation

1	Skenor vänster/höger				
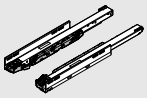	Nominell längd NL (mm)	BLUMOTION S		TIP-ON	
		40 kg	70 kg	40 kg	70 kg
	450	750.4501S	753.4501S	750.4501T	753.4501T
	500	750.5001S	753.5001S	750.5001T	753.5001T
	550	750.5501S	753.5501S	750.5501T	753.5501T
	600	750.6001S	753.6001S	750.6001T	753.6001T
	650		753.6501S		753.6501T

Beställningsinformation för TIP-ON BLUMOTION diskbänksutdrag, se sidan 115

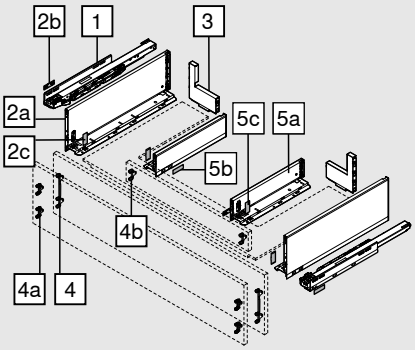

2	Lådsidesats yttre				
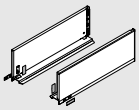	Lådsidehöjd (mm)	177			
	Nominell längd NL (mm)	SW-M	OG-M	CS-M	INGL
	450	770C4502S			770C4502I
	500	770C5002S			770C5002I
	550	770C5502S			770C5502I
	600	770C6002S			770C6002I
	650	770C6502S			770C6502I

Innehåll:		
2a	1 x	Lådsidor vänster/höger
2b	2 x	Branding element, täckbrickor med Blum-logo, med individuellt tryck från 1000 st.
2c	2 x	Täckbrickor

Läs mer om LEGRABOX-designvarianterna för individuell lådsidedesign – se sidan 64

3	Stålbakstycke L-format vänster/höger			
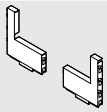	Material	SW-M	OG-M	CS-M
	Stål	ZB7C129S.6S		

Beställningsinformation

4	Frontbeslag		
	Monteringssätt		
	EXPANDO	2 x	ZF7C70E2
	EXPANDO T	2 x	ZF7C70T2
	Skruvning	2 x	ZF7C7002
EXPANDO T anpassad för tunna fronter – se sidan 74			

Alternativ till 4

4a	Frontbeslag		
	Monteringssätt		
	EXPANDO	4 x	ZF7M70E2
	EXPANDO T	4 x	ZF7M70T2
	Skruvning	4 x	ZF7M7002
EXPANDO T anpassad för tunna fronter – se sidan 74			

4b	Frontbeslag		
	Monteringssätt		
	EXPANDO	2 x	ZF7M70E2
	Skruvning	2 x	ZF7M7002

5	Lådsidesats inre					
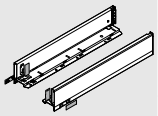	**Lådsidehöjd (mm)**	90.5				
	Nominell längd NL (mm)		SW-M	OG-M	CS-M	INGL
	300		770M3002S			770M3002I
	350		770M3502S			770M3502I
	400		770M4002S			770M4002I
	450		770M4502S			770M4502I
	500		770M5002S			770M5002I
Innehåll:						
5a	1 x	Lådsidor vänster/höger				
5b	2 x	Branding element, täckbrickor med Blum-logo, med individuellt tryck från 1000 st.				
5c	2 x	Täckbrickor				
Läs mer om LEGRABOX-designvarianterna för individuell lådsidedesign – se sidan 64						
För bästa nyttjande av förvaringsytan rekommenderar vi:						
Nominell längd NL lådsidor yttre - nominell längd NL lådsidor inre = min. 150 mm						

Diskbänksutdrag – Höjd C

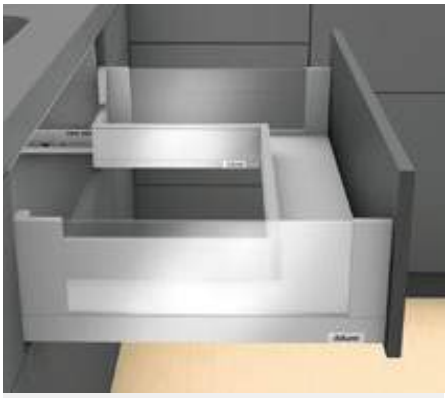

- Med mellanstycke för optimalt utnyttjande av förvaringsytan
- Monteras med standardkomponenter
- Med integrerad, omkopplingsbar BLUMOTION S-dämpning för mjuk och tyst stängning, kan kombineras med SERVO-DRIVE eller TIP-ON BLUMOTION
- Eller med integrerad TIP-ON-funktion
- 3-dimensionell frontjustering i lådsidan

Platsbehov

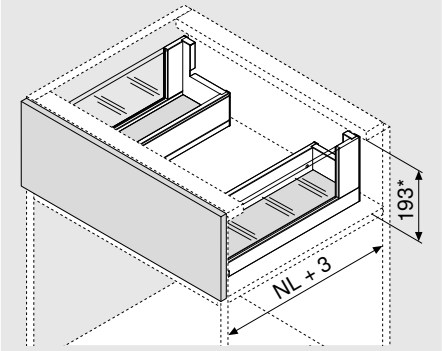

NL	Nominell längd

* Inkl. 2 mm lutningsjustering

Beställningsinformation

1	Skenor vänster/höger				
	Nominell längd NL (mm)	BLUMOTION S		TIP-ON	
		40 kg	70 kg	40 kg	70 kg
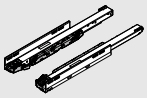	450	750.4501S	753.4501S	750.4501T	753.4501T
	500	750.5001S	753.5001S	750.5001T	753.5001T
	550	750.5501S	753.5501S	750.5501T	753.5501T
	600	750.6001S	753.6001S	750.6001T	753.6001T
	650		753.6501S		753.6501T

Beställningsinformation för TIP-ON BLUMOTION diskbänksutdrag, se sidan 115

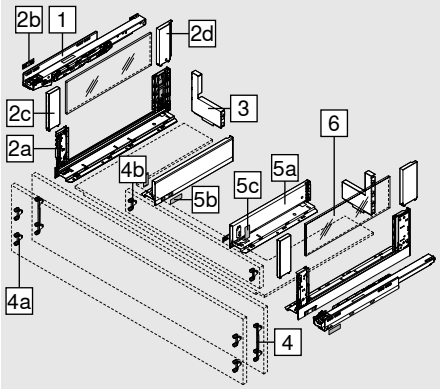

2	Lådsidesats yttre				
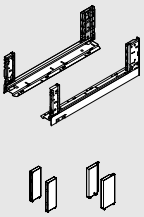	Lådsidehöjd (mm)	177			
	Nominell längd NL (mm)	SW-M	OG-M	CS-M	INGL
	450	780C4502S			780C4502I
	500	780C5002S			780C5002I
	550	780C5502S			780C5502I
	600	780C6002S			780C6002I
	650	780C6502S			780C6502I

Innehåll:		
2a	1 x	Lådsidor vänster/höger
2b	2 x	Branding element, täckbrickor med Blum-logo, med individuellt tryck från 1000 st.
2c	2 x	BOXCOVER främre
2d	1 x	BOXCOVER bakre vänster/höger

Läs mer om LEGRABOX-designvarianterna för individuell lådsidedesign – se sidan 64

3	Stålbakstycke L-format vänster/höger			
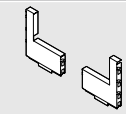	Material	SW-M	OG-M	CS-M
	Stål	ZB7C129S.6S		

Beställningsinformation

4	Frontbeslag		
	Monteringssätt		
	EXPANDO	2 x	ZF7C70E2
	EXPANDO T	2 x	ZF7C70T2
	Skruvning	2 x	ZF7C7002
EXPANDO T anpassad för tunna fronter – se sidan 74			

Alternativ till 4

4a	Frontbeslag		
	Monteringssätt		
	EXPANDO	4 x	ZF7M70E2
	EXPANDO T	4 x	ZF7M70T2
	Skruvning	4 x	ZF7M7002
EXPANDO T anpassad för tunna fronter – se sidan 74			

4b	Frontbeslag		
	Monteringssätt		
	EXPANDO	2 x	ZF7M70E2
	Skruvning	2 x	ZF7M7002

5	Lådsidesats inre					
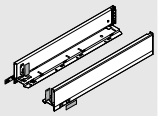	**Lådsidehöjd (mm)**	90.5				
	Nominell längd NL (mm)		SW-M	OG-M	CS-M	INGL
	300		770M3002S			770M3002I
	350		770M3502S			770M3502I
	400		770M4002S			770M4002I
	450		770M4502S			770M4502I
	500		770M5002S			770M5002I
Innehåll:						
5a	1 x	Lådsidor vänster/höger				
5b	2 x	Branding element, täckbrickor med Blum-logo, med individuellt tryck från 1000 st.				
5c	2 x	Täckbrickor				
Läs mer om LEGRABOX-designvarianterna för individuell lådsidedesign – se sidan 64						
För bästa nyttjande av förvaringsytan rekommenderar vi:						
Nominell längd NL lådsidor yttre - nominell längd NL lådsidor inre = min. 150 mm						

6	Förhöjningssidor av glas (för lådsidor)			
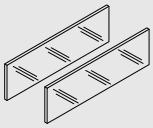	**Nominell längd NL (mm)**	**Material**	**Färg**	
		Glas	Klar	
	450			ZE7S338G
	500			ZE7S388G
	550			ZE7S438G
	600			ZE7S488G
	650			ZE7S538G
Innehåll:				
6	2 x	Förhöjningssidor av glas		
Vid andra nominella längder NL, använd en längre förhöjningssida för kapning				
För kapningsmått se sida 59				

Beställningsinformation

Tillbehör

-	Transportsäkring – förhöjningssidor		
	Material	**Färg**	
	Syntetmaterial	Gul	780C0009
För transport av förmonterade förhöjningssidor			

-	Spånplatteskruvar			
	Ø (mm)	**Längd (mm)**		
	3.5	15	För frontmontering	609.1500
	3.5	17	För frontmontering	609.1700
Vid montering av skena i skåp rekommenderar vi spånplatteskruvar Ø 4 x 15 mm				

-	Monteringsskruv (skruv med kullrig skalle)			
	Ø (mm)	**Längd (mm)**		
	4	15	För sammansättning av adapter för träbakstycke och lådsidor med lådbottnar	61D.1500
För att kvalitetssäkra monteringsresultatet rekommenderar vi skruvar med kullrig skalle i träbakstycken och lådsidor				

-	Systemskruvar			
	Ø (mm)	**Längd (mm)**		
	6	14.5	För montering av skena i skåp	661.1450.HG

Planering

Platsbehov i skåpet

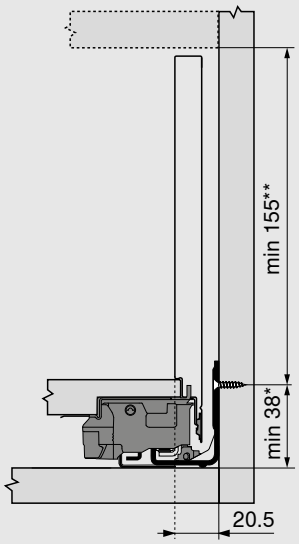

*	+ 1 mm om skenan monteras i en omonterad skåpsida
**	Inkl. 2 mm lutningsjustering

Inbyggnadsmått front för skruvmontering

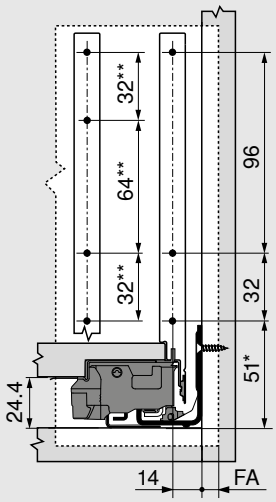

FA	Fronttäckning
*	+ 1 mm om skenan monteras i en omonterad skåpsida
**	Alternativ 4a

Inborrningsmått front för EXPANDO/EXPANDO T

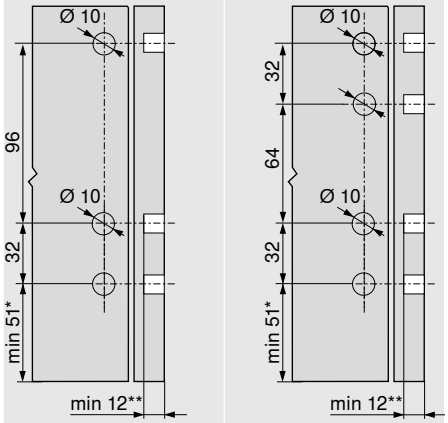

4	4a

*	+ 1 mm om skenan monteras i en omonterad skåpsida
**	Min. 6 mm för EXPANDO T

Planering

Tillkapningsmått för 16 mm spånplatta

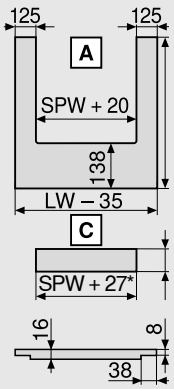

Lådbotten	A (mm)
Stålbakstycke	NL - 21
Mellanstycke	**C (mm)**
	62.5

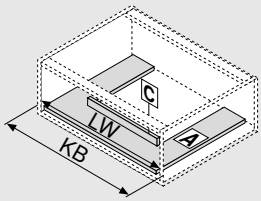

KB	Skåpbredd
LW	Invändig skåpbredd
NL	Nominell längd
SPW	Öppningsmått mellan diskbänksskåpets lådsidor
*	+3 mm med ZF7M70E2

Mellanstyckets inbyggnadsmått

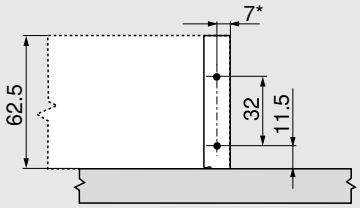

*	+1.5 mm med ZF7M70E2

Inborrningsmått

Lådbotten

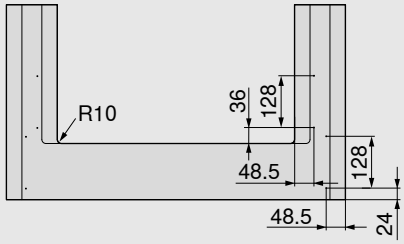

Skruvpositioner – Skenor

Skena 750 – 40 kg

Nominell längd NL (mm)

450 | 500

550 | 600

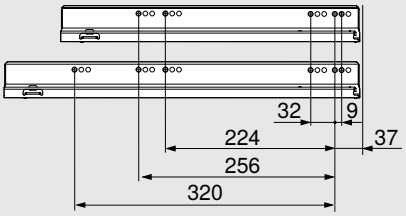

Skruvpositioner – Skenor

Skena 753 – 70 kg

Nominell längd NL (mm)

450

500 | 550 | 600

650

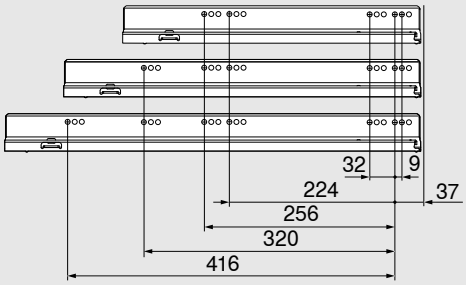

Min. invändigt skåpdjup LT = nominell längd NL + 3 mm

Mått – förhöjningssidor

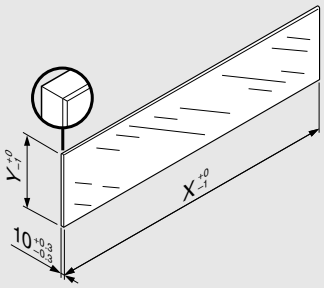

Förhöjningssida	X (mm)	Y (mm)
Sidledes	NL - 112	138
NL	Nominell längd	

Enligt norm DIN EN 14749 utg. juni 2016 krävs inget "Slagtest för vertikala glasdelar" i kombination med LEGRABOX. Därmed krävs inget säkerhetsglas för att uppfylla normen. Kanten är slipad och fasad 1 mm ±0.5 mm.

Skåputdrag – F-höjd

- Med integrerad, omkopplingsbar BLUMOTION S-dämpning för mjuk och tyst stängning, kan kombineras med SERVO-DRIVE eller TIP-ON BLUMOTION
- Eller med integrerad TIP-ON-funktion
- 3-dimensionell frontjustering i lådsidan

Platsbehov

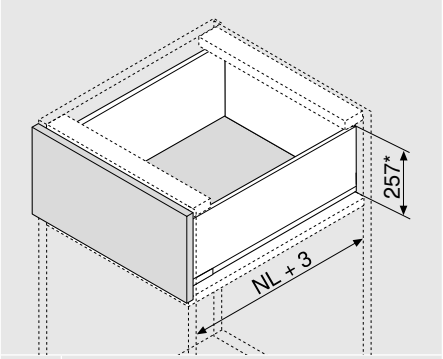

NL	Nominell längd

* Inkl. 2 mm lutningsjustering

Beställningsinformation

1	Skenor vänster/höger				
	Nominell längd NL (mm)	BLUMOTION S		TIP-ON	
		40 kg	70 kg	40 kg	70 kg
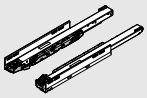	400	750.4001S		750.4001T	
	450	750.4501S	753.4501S	750.4501T	753.4501T
	500	750.5001S	753.5001S	750.5001T	753.5001T
	550	750.5501S	753.5501S	750.5501T	753.5501T
	600	750.6001S	753.6001S	750.6001T	753.6001T
	650		753.6501S		753.6501T

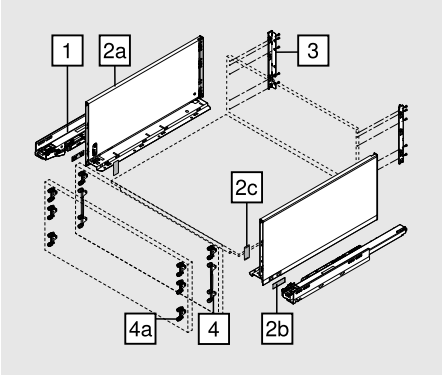

2	Lådsidesats				
	Lådsidehöjd (mm)	241			
	Nominell längd NL (mm)	SW-M	OG-M	CS-M	INGL
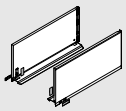	400	770F4002S			770F4002I
	450	770F4502S			770F4502I
	500	770F5002S			770F5002I
	550	770F5502S			770F5502I
	600	770F6002S			770F6002I
	650	770F6502S			770F6502I

Innehåll:		
2a	1 x	Lådsidor vänster/höger
2b	2 x	Branding element, täckbrickor med Blum-logo, med individuellt tryck från 1000 st.
2c	2 x	Täckbrickor

Läs mer om LEGRABOX-designvarianterna för individuell lådsidedesign – se sidan 64

Beställningsinformation

3	Adapter för träbakstycke vänster/höger					
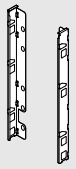	**Material**	**Höjd**	SW-M	OG-M	CS-M	NI
	Stål	F	ZB7F000S			

4	Frontbeslag		
	Monteringssätt		
	EXPANDO	2 x	ZF7C70E2
	EXPANDO T	2 x	ZF7C70T2
	Skruvning	2 x	ZF7C7002
EXPANDO T anpassad för tunna fronter – se sidan 74			

4	Frontbeslag		
	Monteringssätt		
	EXPANDO	2 x	ZF7M70E2
	EXPANDO T	2 x	ZF7M70T2
	Skruvning	2 x	ZF7M7002
EXPANDO T anpassad för tunna fronter – se sidan 74			

Alternativ till 4

4a	Frontbeslag		
	Monteringssätt		
	EXPANDO	6 x	ZF7M70E2
	EXPANDO T	6 x	ZF7M70T2
	Skruvning	6 x	ZF7M7002
EXPANDO T anpassad för tunna fronter – se sidan 74			

Tillbehör

-	Spånplatteskruvar			
	Ø (mm)	**Längd (mm)**		
	3.5	15	För frontmontering	609.1500
	3.5	17	För frontmontering	609.1700
Vid montering av skena i skåp rekommenderar vi spånplatteskruvar Ø 4 x 15 mm				

-	Monteringsskruv (skruv med kullrig skalle)			
	Ø (mm)	**Längd (mm)**		
	4	15	För sammansättning av adapter för träbakstycke och lådsidor med lådbottnar	61D.1500
För att kvalitetssäkra monteringsresultatet rekommenderar vi skruvar med kullrig skalle i träbakstycken och lådsidor				

-	Systemskruvar			
	Ø (mm)	**Längd (mm)**		
	6	14.5	För montering av skena i skåp	661.1450.HG

Planering

Platsbehov i skåpet

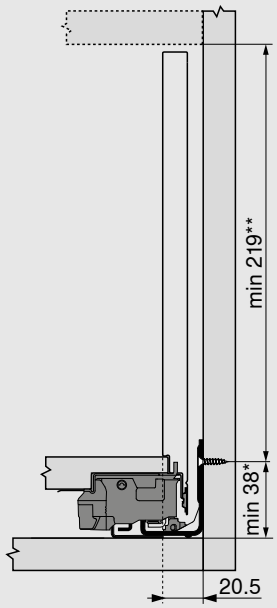

*	+ 1 mm om skenan monteras i en omonterad skåpsida
**	Inkl. 2 mm lutningsjustering

Inbyggnadsmått front för skruvmontering

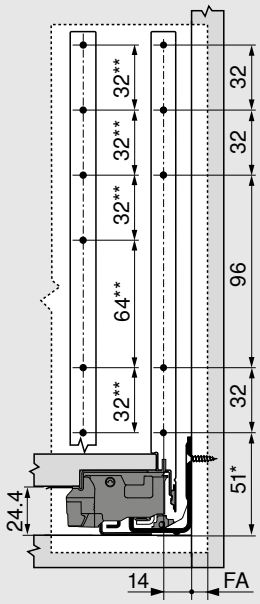

FA	Fronttäckning
*	+ 1 mm om skenan monteras i en omonterad skåpsida
**	Alternativ 4a

Inborrningsmått front för EXPANDO/EXPANDO T

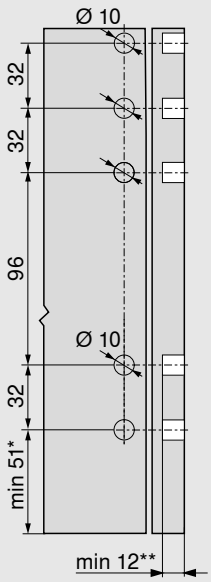

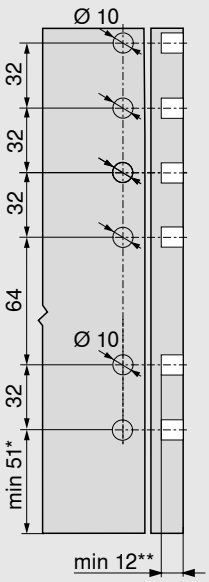

4	4a

*	+ 1 mm om skenan monteras i en omonterad skåpsida
**	Min. 6 mm för EXPANDO T

Inbyggnadsmått bakstycke

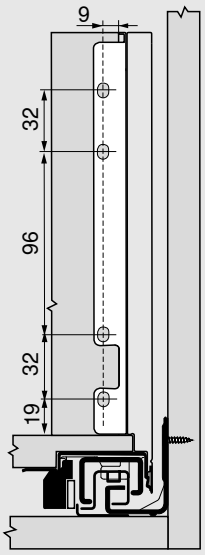

Planering

Tillkapningsmått för 16 mm spånplatta

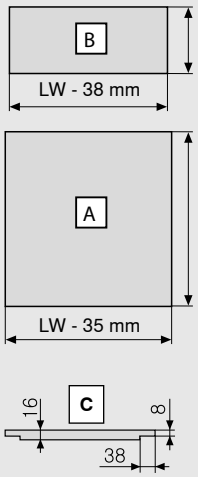

Träbakstycke	B (mm)
Höjd	212
Lådbotten	**A (mm)**
Träbakstycke	NL - 10
Falsmått	**C**

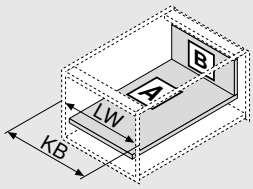

KB	Skåpbredd
LW	Invändig skåpbredd
NL	Nominell längd

Inborrningsmått

Lådbotten

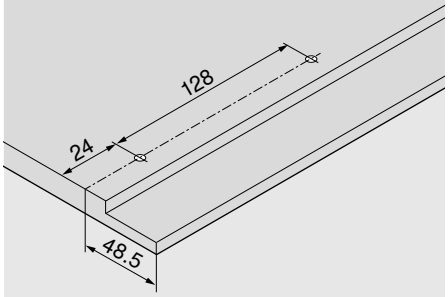

Skruvpositioner – Skenor

Skena 750 – 40 kg

Nominell längd NL (mm)

400 | 450 | 500

550 | 600

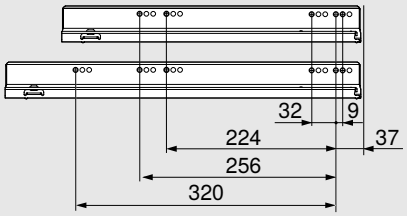

Skruvpositioner – Skenor

Skena 753 – 70 kg

Nominell längd NL (mm)

450

500 | 550 | 600

650

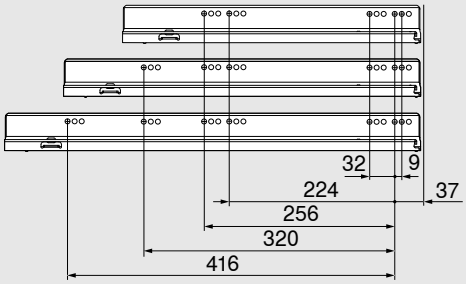

Min. invändigt skåpdjup LT = nominell längd NL + 3 mm

myLEGRABOX

Tack vare de små minsta beställningsmängderna kan du realisera en kollektion med LEGRABOX special edition. Eller vill du hellre skapa en helt egen design med LEGRABOX individual? Dekorelementen (utsida) och lådsidorna (insida) beställs separat och sammanfogas med några enkla handgrepp i det egna snickeriet. På så sätt kan även avancerad lådsidedesign tillverkas flexibelt.

LEGRABOX pure och LEGRABOX free

LEGRABOX pure med höga metallådsidor och LEGRABOX free med förhöjningssidor. Med branding element-täckbrickor, tryckta eller präglade med din egna logotype, speglar lådsidorna ditt varumärke. Ge LEGRABOX free-lådorna ett speciellt utseende med egentillverkade förhöjningssidor av trä eller annat valfritt material.

LEGRABOX special edition

Med LEGRABOX special edition har Blum satt samman en färgkoordinerad kollektion av extraordinära lådsidor med carbonsvart matt som grund. I en materialmix med rostfritt stål antifingerprint, den speciella heltäckande 3D-strukturen carbon look eller det strukturerade ytskiktet noble rust. Skapa din helt egna design bland alla valmöjligheter och med de individuella branding element-täckbrickorna adderas ytterligare en personlig touch.

LEGRABOX individual

Låt kreativiteten flöda med LEGRABOX individual. Oavsett om du vill ha det klassiskt med eleganta accenter eller extravagant, med LEGRABOX individual får du en stor kreativ frihet att skapa en unik design: genom färg- och materialmixerna eller med tryck, lasergravyr eller prägling av dekorelementen med individuella logotyper eller motiv.

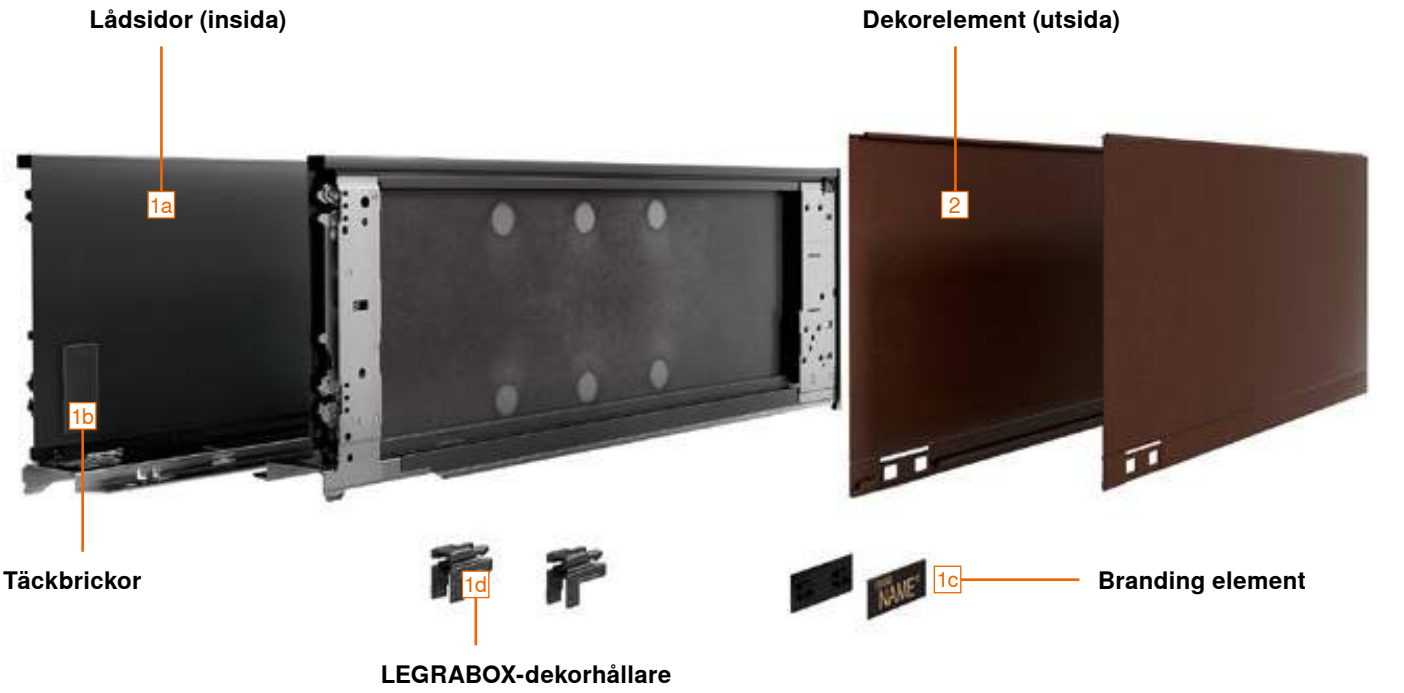

Observera: Olika villkor gäller för de olika designvarianterna. Blum kontrollerar den skräddarsydda designen så att den är genomförbar.

LEGRABOX special edition – montering hos kund

- Även från små minsta beställningsmängder kan dekorelementen (utsida) väljas i olika utföranden
- Lådsidorna (insida) och dekorelementen (utsida) levereras separat och kan snabbt och enkelt monteras ihop till önskade kombinationer
- En speciell kollektion med extraordinär lådsidedesign

Beställningsinformation

- Lådsida (insida): carbonsvart matt (CS-M)
- Dekorelement (utsida): carbonsvart matt (CS-M)
  Med accentlinje och branding element, egen logo som tillval

- Lådsida (insida): carbonsvart matt (CS-M)
- Dekorelement (utsida): rostfritt stål antifingerprint (INGL)
  Med accentlinje och branding element, egen logo som tillval

- Lådsida (insida): carbonsvart matt (CS-M)
- Dekorelement (utsida): noble rust (NR)
  Med accentlinje och branding element, egen logo som tillval

- Lådsida (insida): carbonsvart matt (CS-M)
- Dekorelement (utsida): carbonsvart matt/carbon look (CSCL)
  Utan accentlinje, med branding element, egen logo som tillval

1	Lådsidesats (insida)					
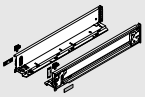	Färg	CS-M				
	Nominell längd NL (mm)		Lådsidehöjd			
			M	K	C	F
	270		770M2701S		770C2701S	
	300		770M3001S	770K3001S	770C3001S	
	350		770M3501S	770K3501S	770C3501S	
	400		770M4001S	770K4001S	770C4001S	770F4001S
	450		770M4501S	770K4501S	770C4501S	770F4501S
	500		770M5001S	770K5001S	770C5001S	770F5001S
	550		770M5501S	770K5501S	770C5501S	770F5501S
	600		770M6001S	770K6001S	770C6001S	770F6001S
	650		770M6501S		770C6501S	770F6501S

Innehåll:		
1a	1 x	Lådsidor (insida) vänster/höger
1b	2 x	Täckbrickor
1c	2 x	Branding element, täckbrickor med Blum-logo
1d	2 x	LEGRABOX-dekorhållare

Observera

Lådsidor i höjd N finns inte i sortimentet med designvarianterna.
Vi rekommenderar istället en av de ordinarie lådsidorna i höjd N som matchar med de individuella lådsidorna (inre).

Beställningsinformation

2	Dekorelement (utsida)					
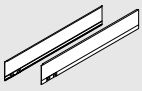	Accentlinje	Med accentlinje för branding element				
	Lådsidehöjd	Nominell längd NL (mm)	Färg			
			CS-M	INGL	CSCL[1]	NR
	M	270–650	770MxxxAS	770MxxxAI	770MxxxASGC	770MxxxAS
	K	300–600	770KxxxAS	770KxxxAI	770KxxxASGC	770KxxxAS
	C	270–650	770CxxxAS	770CxxxAI	770CxxxASGC	770CxxxAS
	F	400–650	770FxxxAS	770FxxxAI	770FxxxASGC	770FxxxAS
	xxx	Nominell längd NL (mm)				
	[1]	Utan accentlinje med integrerad branding				
Innehåll:						
2	1 x	Dekorelement (utsida) vänster/höger				

1c	Branding element individuella							
	Utförande	Symmetrisk						
	Material	Syntetmaterial						
	Tryck | prägling	Minsta beställningsmängd (styck)		Färg				
				SW-M	OG-M	CS-M	IN-G	KU-G	GO-G
	Individuellt tryck	1000	2x	ZA7.0700xxxABD			ZA7.0709xxxAB		
	Individuell prägling	5000	2x	ZA7.0700xxxABD			ZA7.0709xxxAB		

Tillbehör

-	Isolering		
	Färg	Svart	
	Material	Cellplast	
	Lådsidehöjd	Nominell längd NL (mm)	
	M	270–650 [1]	☎ 770M0009
	K	300–600 [1]	☎ 770K0009
	C	270–650	☎ 770C0009
	F	400–650	☎ 770F0009

Observera

Eventuellt kan ännu bättre ljuddämpning uppnås genom att använda isolering mellan lådsida (insida) och dekorelement (utsida)

[1] Vid de nominella längderna NL 270–300 mm måste isoleringen halveras vid perforeringen

Info

Olika villkor gäller för de olika designvarianterna. Blum kontrollerar den skräddarsydda designen så att den är genomförbar.

SW-M	Sidenvit matt	CSCL	Carbonsvart/carbon look
OG-M	Oriongrå matt	NR	Noble rust
CS-M	Carbonsvart matt	IN-G	Inmold rostfritt stål borstat
INGL	Rostfritt stål antifingerprint	KU-G	Inmold koppar borstat
		GO-G	Inmold guld borstat

LEGRABOX individual – montering hos kund

- Med en större minsta beställningsmängd kan du med **LEGRABOX individual** skapa en helt egen design eller logo
- Vi rådgör gärna med dig och undersöker om din design går att genomföra – välkommen att kontakta oss på Blum: blum.com/contacts
- Lådsidorna (insida) och dekorelementen (utsida) levereras separat och kan snabbt och enkelt monteras ihop till önskade kombinationer
- Designmöjligheter
  Färgmix | materialmix | tryck | lasergravyr | prägling

Beställningsinformation

	LEGRABOX individual – färgmix
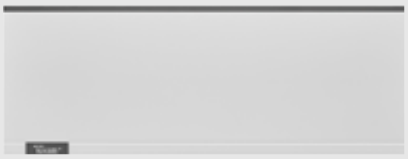 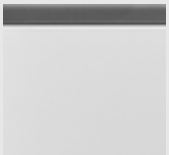	– Lådsidor (insida): i olika färger – Dekorelement (utsida): i olika färger Med accentlinje och branding element, egen logo som tillval Utan accentlinje med integrerad branding, egen logo som tillval
Symbolbild	

	1a	Lådsidor (insida)				
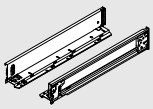		Lådsidehöjd	Nominell längd NL (mm)	Färg		
				SW-M	OG-M	CS-M
		M | K | C | F	270 | 300 | 350 | 400 | 450 | 500 | 550 | 600 | 650	☎ 770Xxxx1S		
		X	Lådsidehöjd			
		xxx	Nominell längd NL (mm)			
Innehåll:						
1a	-	Lådsidor (insida)				
Beställ vänster och höger separat						

	2	Dekorelement (utsida)					
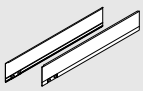		Lådsidehöjd	Nominell längd NL (mm)	Accentlinje	Färg		
					SW-M	OG-M	CS-M
		M | K | C | F	270 | 300 | 350 | 400 | 450 | 500 | 550 | 600 | 650	Med accentlinje för branding element	☎ 770XxxxAS		
		M | K | C | F	270 | 300 | 350 | 400 | 450 | 500 | 550 | 600 | 650	Utan accentlinje med integrerad branding	☎ 770XxxxASR		
		X	Lådsidehöjd				
		xxx	Nominell längd NL (mm)				
Innehåll:							
2	-	Dekorelement (utsida) vänster/höger					

	1b	Täckbrickor inre				
		Utförande	Symmetrisk			
		Material	Syntetmaterial			
		Prägling	**Minsta beställningsmängd (styck)**	Färg		
				SW-M	OG-M	CS-M
		Blum	1000	ZA7.5700.BT		
Innehåll:						
1b	-	Täckbrickor inre				

	1d	LEGRABOX-dekorhållare		
		Färg	Mörkgrå	
		Material	Syntetmaterial	770.0008

Beställningsinformation

	LEGRABOX individual – materialmix

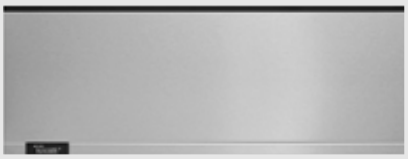
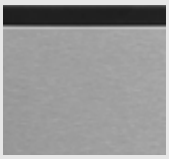

- Lådsidor (insida): i olika färger
- Dekorelement (utsida): i rostfritt stål antifingerprint (INGL)
  Med accentlinje och branding element, egen logo som tillval
  Utan accentlinje med integrerad branding, egen logo som tillval

Symbolbild

	1a	Lådsidor (insida)				
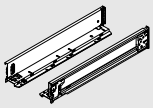		**Lådsidehöjd**	**Nominell längd NL (mm)**	**Färg**		
				SW-M	**OG-M**	**CS-M**
		M | K | C | F	270 | 300 | 350 | 400 | 450 | 500 | 550 | 600 | 650	☎ 770Xxxx1S		
		X	Lådsidehöjd			
		xxx	Nominell längd NL (mm)			
Innehåll:						
1a	-	Lådsidor (insida)				
Beställ vänster och höger separat						

	2	Dekorelement (utsida)				
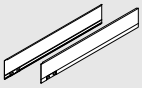		**Lådsidehöjd**	**Nominell längd NL (mm)**	**Accentlinje**	**Färg**	
					INGL	
		M | K | C | F	270 | 300 | 350 | 400 | 450 | 500 | 550 | 600 | 650	Med accentlinje för branding element	☎ 770XxxxAI	
		M | K | C | F	270 | 300 | 350 | 400 | 450 | 500 | 550 | 600 | 650	Utan accentlinje med integrerad branding	☎ 770XxxxAIR	
		X	Lådsidehöjd			
		xxx	Nominell längd NL (mm)			
Innehåll:						
2	-	Dekorelement (utsida) vänster/höger				

	1b	Täckbrickor inre				
		Utförande	Symmetrisk			
		Material	Syntetmaterial			
		Prägling	**Minsta beställningsmängd (styck)**	**Färg**		
				SW-M	**OG-M**	**CS-M**
		Blum	1000	ZA7.5700.BT		
Innehåll:						
1b	-	Täckbrickor inre				

	1d	LEGRABOX-dekorhållare		
		Färg	Mörkgrå	
		Material	Syntetmaterial	770.0008

Info			
Olika villkor gäller för de olika designvarianterna. Blum kontrollerar den skräddarsydda designen så att den är genomförbar.			
SW-M	Sidenvit matt	CS-M	Carbonsvart matt
OG-M	Oriongrå matt	INGL	Rostfritt stål antifingerprint

Beställningsinformation

	LEGRABOX individual – tryck

- Färg- och materialmix möjlig
- Lådsidor (insida): i olika färger
- Dekorelement (utsida): i olika färger
  Utan accentlinje, helt eller delvis med tryck i olika färger, med Blum-logo, egen kundlogo eller individuellt motiv

Symbolbild

	1a	Lådsidor (insida)					
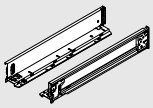		Lådsidehöjd	Nominell längd NL (mm)	Färg			
				SW-M	OG-M	CS-M	INGL
		M | K | C | F	270 | 300 | 350 | 400 | 450 | 500 | 550 | 600 | 650	☎ 770Xxxx1S			☎ 770Xxxx1I
		X	Lådsidehöjd				
		xxx	Nominell längd NL (mm)				
Innehåll:							
1a	-	Lådsidor (insida)					
Beställ vänster och höger separat							

	2	Dekorelement (utsida)					
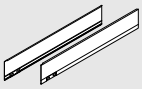		Lådsidehöjd	Nominell längd NL (mm)	Accentlinje	Färg		
					SW-M	OG-M	CS-M	INGL
		M | K | C | F	270 | 300 | 350 | 400 | 450 | 500 | 550 | 600 | 650	Utan accentlinje med integrerad branding	☎ 770XxxxASR			☎ 770XxxxAIR
		X	Lådsidehöjd				
		xxx	Nominell längd NL (mm)				
Innehåll:							
2	-	Dekorelement (utsida) vänster/höger					

	1b	Täckbrickor inre					
		Utförande	Symmetrisk				
		Material	Syntetmaterial				
		Prägling	**Minsta beställningsmängd (styck)**	Färg			
				SW-M	OG-M	CS-M	INGL
		Blum	1000	ZA7.5700.BT			ZA7.5709.BT
Innehåll:							
1b	-	Täckbrickor inre					

	1d	LEGRABOX-dekorhållare		
		Färg	Mörkgrå	
		Material	Syntetmaterial	770.0008

Beställningsinformation

	LEGRABOX individual – lasergravyr

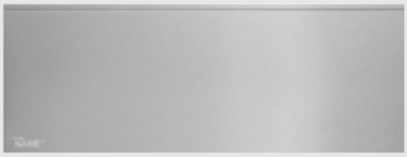

- Lådsidor (insida): i olika färger
- Dekorelement (utsida): i rostfritt stål antifingerprint (INGL)
  Utan accentlinje, delvis lasergraverad, med Blum-logo, egen kundlogo eller individuellt motiv

Symbolbild

	1a	Lådsidor (insida)					
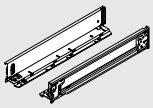		Lådsidehöjd	Nominell längd NL (mm)	Färg			
				SW-M	OG-M	CS-M	INGL
		M | K | C | F	270 | 300 | 350 | 400 | 450 | 500 | 550 | 600 | 650	☎ 770Xxxx1S			☎ 770Xxxx1I
		X	Lådsidehöjd				
		xxx	Nominell längd NL (mm)				
Innehåll:							
1a	-	Lådsidor (insida)					
Beställ vänster och höger separat							

	2	Dekorelement (utsida)			
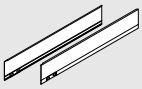		Lådsidehöjd	Nominell längd NL (mm)	Accentlinje	Färg
					INGL
		M | K | C | F	270 | 300 | 350 | 400 | 450 | 500 | 550 | 600 | 650	Utan accentlinje med integrerad branding	☎ 770XxxxAIL
		X	Lådsidehöjd		
		xxx	Nominell längd NL (mm)		
Innehåll:					
2	-	Dekorelement (utsida) vänster/höger			

	1b	Täckbrickor inre					
		Utförande	Symmetrisk				
		Material	Syntetmaterial				
		Prägling	**Minsta beställningsmängd (styck)**	Färg			
				SW-M	OG-M	CS-M	INGL
		Blum	1000	ZA7.5700.BT			ZA7.5709.BT
Innehåll:							
1b	-	Täckbrickor inre					

	1d	LEGRABOX-dekorhållare		
		Färg	Mörkgrå	
		Material	Syntetmaterial	770.0008

Info			
Olika villkor gäller för de olika designvarianterna. Blum kontrollerar den skräddarsydda designen så att den är genomförbar.			
SW-M	Sidenvit matt	CS-M	Carbonsvart matt
OG-M	Oriongrå matt	INGL	Rostfritt stål antifingerprint

Beställningsinformation

	LEGRABOX individual – prägling

- Färg- och materialmix möjlig
- Lådsidor (insida): i olika färger
- Dekorelement (utsida): i olika färger
  Utan accentlinje, delvis präglad, med Blum-logo, egen kundlogo eller individuellt motiv

Symbolbild

	1a	Lådsidor (insida)				
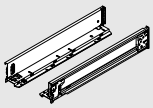		Lådsidehöjd	Nominell längd NL (mm)	Färg		
				SW-M	OG-M	CS-M
		M | K | C | F	270 | 300 | 350 | 400 | 450 | 500 | 550 | 600 | 650	☎ 770Xxxx1S		
		X	Lådsidehöjd			
		xxx	Nominell längd NL (mm)			
Innehåll:						
1a	-	Lådsidor (insida)				
Beställ vänster och höger separat						

	2	Dekorelement (utsida)					
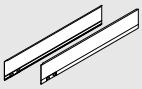		Lådsidehöjd	Nominell längd NL (mm)	Accentlinje	Färg		
					SW-M	OG-M	CS-M
		M | K | C | F	270 | 300 | 350 | 400 | 450 | 500 | 550 | 600 | 650	Utan accentlinje med integrerad branding	☎ 770XxxxASR		
		X	Lådsidehöjd				
		xxx	Nominell längd NL (mm)				
Innehåll:							
2	-	Dekorelement (utsida) vänster/höger					

	1b	Täckbrickor inre				
		Utförande	Symmetrisk			
		Material	Syntetmaterial			
		Prägling	**Minsta beställningsmängd (styck)**	Färg		
				SW-M	OG-M	CS-M
		Blum	1000	ZA7.5700.BT		
Innehåll:						
1b	-	Täckbrickor inre				

	1d	LEGRABOX-dekorhållare		
		Färg	Mörkgrå	
		Material	Syntetmaterial	770.0008

Info

Olika villkor gäller för de olika designvarianterna. Blum kontrollerar den skräddarsydda designen så att den är genomförbar.

SW-M	Sidenvit matt	CSCL	Carbonsvart/carbon look
OG-M	Oriongrå matt	NR	Noble rust
CS-M	Carbonsvart matt	IN-G	Inmold rostfritt stål borstat
INGL	Rostfritt stål antifingerprint	KU-G	Inmold koppar borstat
		GO-G	Inmold guld borstat

Beställningsinformation

Tillbehör

	Isolering		
	Färg	Svart	
	Material	Cellplast	
	Lådsidehöjd	**Nominell längd NL (mm)**	
	M	270–650 [1]	☎ 770M0009
	K	300–600 [1]	☎ 770K0009
	C	270–650	☎ 770C0009
	F	400–650	☎ 770F0009

Observera

Eventuellt kan ännu bättre ljuddämpning uppnås genom att använda isolering mellan lådsida (insida) och dekorelement (utsida)

[1] Vid de nominella längderna NL 270–300 mm måste isoleringen halveras vid perforeringen

Branding element individuella

- Med branding element skapas helt individuella LEGRABOX-designvarianter
- Välj den branding element-täckbricka som bäst passar din vision om LEGRABOX
- Vi trycker eller präglar logotypen i önskad färg och monterar täckbrickorna på lådsidorna
- Välj de nya uppseendeväckande täckbrickorna med metalliskt ytskikt och tryckfärg i silver, guld och koppar
- För en unik design som understryker kvaliteten på dina möbler

	Branding element individuella								
	Utförande	Symmetrisk							
	Material	Syntetmaterial							
	Tryck | prägling	**Minsta beställningsmängd (styck)**		**Färg**					
				SW-M	**OG-M**	**CS-M**	**IN-G**	**KU-G**	**GO-G**
	Individuellt tryck	1000	2x	ZA7.0700xxxABD			ZA7.0709xxxAB		
	Individuell prägling	5000	2x	ZA7.0700xxxABD			ZA7.0709xxxAB		

Designexempel				
Färg	Inmold guld borstat	Inmold koppar borstat	Inmold rostfritt stål borstat	Oriongrå matt
Prägling	Präglad	Präglad	Präglad	Präglad
Färg	Inmold guld borstat	Inmold rostfritt stål borstat	Inmold rostfritt stål borstat	Carbonsvart matt
Tryck	Metallic guld	Metallic silver	Svart	Metallic guld
Färg	Carbonsvart matt	Oriongrå matt	Carbonsvart matt	Carbonsvart matt
Tryck	Metallic koppar	Metallic koppar	Metallic silver	Vit
Färg	Sidenvit matt	Sidenvit matt	Sidenvit matt	Sidenvit matt
Tryck	Metallic guld	Metallic silver	Svart	Grå

Monteringssystem för tunna fronter – EXPANDO T

- 3 olika användningsområden – Klaffbeslagssystem | Gångjärnssystem | Boxsystem
- Tunna fronter från 8 mm
- EXPANDO T – monteringssystem, förmonterat
- Olika frontmaterial

Beställningsinformation

Frontbeslag

Höjd	
N	ZF7N70T2
M	ZF7M70T2
K	ZF7K70T2
C	ZF7C70T2

Front- / bottenstabilisering

Monteringssätt	Färg	
EXPANDO T	RAL 7037 grå	Z96.00T1

- För stabilisering av breda fronter och lådbottnar
- Förstärker förbindelsen mellan lådbottnen och fronten
- Rekommendation:
  Skåpbredd KB > 600 mm: 1 st.
  Skåpbredd KB > 900 mm: 2 st.
  Fronthöjd FH > 380 mm: 1 st.

Planering

Platsbehov i skåpet

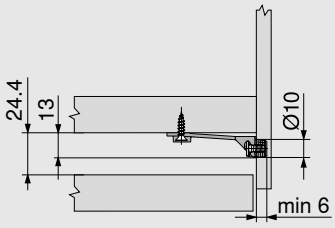

Inborrningsmått – front

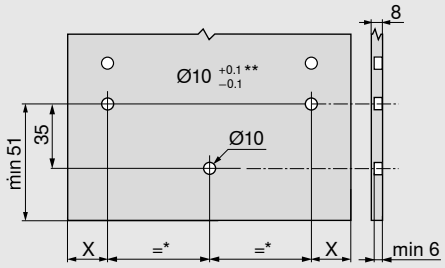

X = 14 mm + Fronttäckning FA

*	Min. 80 mm
**	Vid sten och keramik +0.2/-0.1mm

EXPANDO T

Användningsområde och monteringsrekommendationer

EXPANDO T lämpar sig för montering av Blum-beslag i tunna frontmaterial inom möbelindustrin.

Montering kan ske i frontmaterial från 8 mm tjocklek med god stabilitet och hållfasthet som följd.

Material testade av Blum	Tvärdragshållfasthet (N/mm²)	Nm
Spånplatta	> 0.40	1.5
MDF	> 0.60	1.5
HDF		2
HPL		2
Komposit		2
Natursten granit "Nero assoluto"		3
Kvartskomposit		3
Keramikplattor		3
Nm Minsta åtdragningsmoment		

Ansvarsbegränsning

Blum påtar sig inget ansvar om EXPANDO T används i kombination med ej angivna material eller i kombination med beslag från andra tillverkare. Vi rekommenderar att monteringen utförs av en erfaren möbeltillverkare.

Information om montering och justering

www.blum.com/expando-t-9

Stålbakstycke

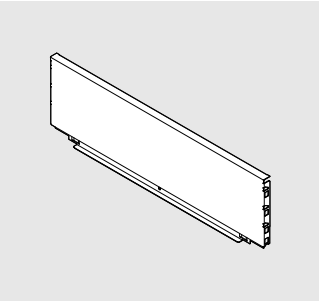

- För LEGRABOX
- Färg: sidenvit matt, oriongrå matt, carbonsvart matt
- Material: stål

Beställningsinformation	
Bakstyckehöjd	
N*	☎ ZB7NxxxS.6
M	☎ ZB7MxxxS.6
K	☎ ZB7KxxxS.6
C	☎ ZB7CxxxS.6
F	☎ ZB7FxxxS.6
*	Kan ej kombineras med SERVO-DRIVE

Planering

Beräkning av bredden

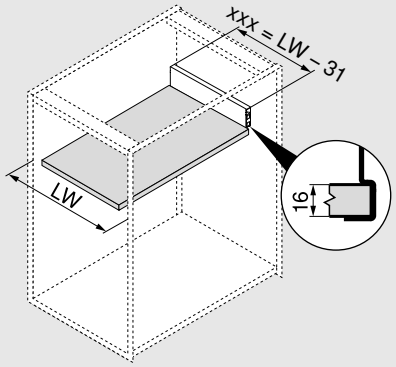

xxx	Bakstyckets bredd
LW	Invändig skåpbredd

xxx = LW - 31

Exempel
Bakstyckehöjd M
LW = 567 mm
536 mm = 567 - 31 mm

Beställning
ZB7M536S.6

Tillkapningsmått för 16 mm spånplatta

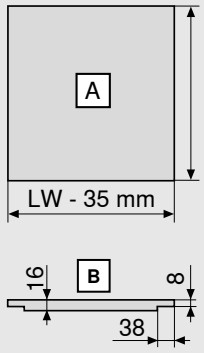

Lådbotten	A (mm)
Stålbakstycke	NL - 21
Falsmått	**B**

LW	Invändig skåpbredd
NL	Nominell längd

Front-/bottenstabilisering

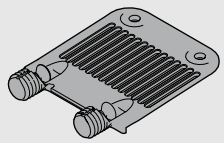

- Som stöd för breda lådbottnar

Beställningsinformation		
Monteringssätt	**Färg**	
EXPANDO	RAL 7037 grå	Z96.10E1
Rekommendation		
Skåpbredd KB > 900 mm: 1 st.		

Planering

Platsbehov i skåpet

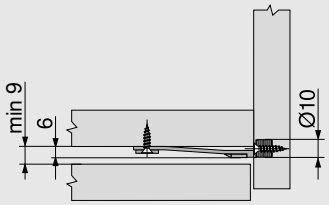

Inborrningsmått – front

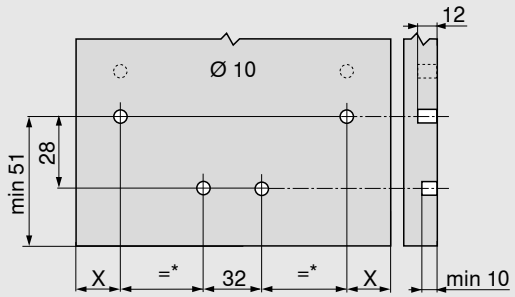

X = 14 mm + Fronttäckning FA

* Min. 72 mm

Sidostabilisering

- Extra stabilitet för breda utdrag
- Rekommendation: Skåpbredd KB 900–1400 mm
- Aluminiumstång för kapning, lämplig för skåpbredd KB upp till 1400mm
- Inget extra platsbehov krävs nedtill
- Anpassad för montering med BLUMOTION, SERVO-DRIVE, TIP-ON BLUMOTION, TIP-ON

Beställningsinformation	
Nominell längd NL (mm)	
270–400	ZS7M400LU
450–650	ZS7M650LU
Tillkapningsmått	
1	Invändig skåpbredd LW – 295 mm
2	Nominell längd NL + 10 mm

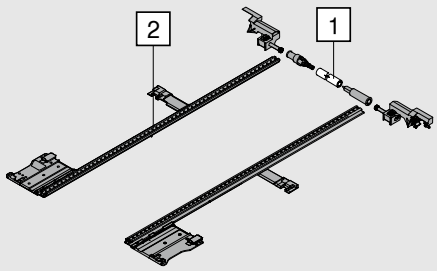

Planering
Platsbehov i skåpet

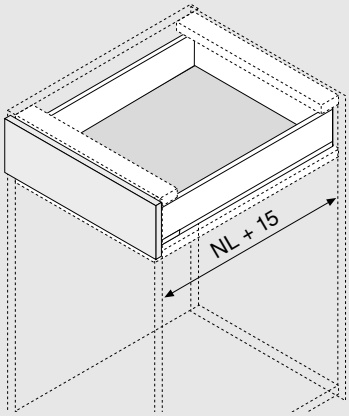

NL	Nominell längd

Stödvinkel

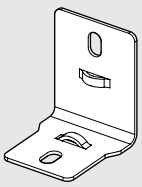

- Används för en stabilare låda vid användning av träbakstycke
- Möjliggör användning av likadana lådbottnar för stålbakstycke och träbakstycke
- För sammansättning av träbakstycke eller mellanstycke med lådbottnen för mer stabilitet

Beställningsinformation	
Stödvinkel	ZB7A0008

Monteringsskruv (skruv med kullrig skalle)

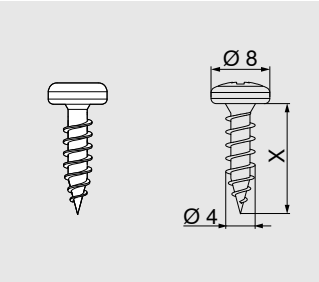

- För sammansättning av adapter för träbakstycke och lådsidor med lådbottnar
- För att kvalitetssäkra monteringsresultatet rekommenderar vi skruvar med kullrig skalle i träbakstycken och lådsidor
- Ø 4 mm
- Färg: förnicklad
- Material: stål

Beställningsinformation	
X (mm)	**Ø 4.0 mm**
15.0	61D.1500

Spånplatteskruvar

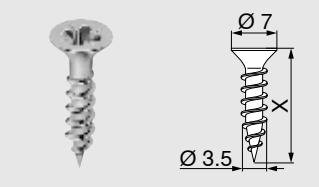

- Ø 3.5 mm
- Färg: förnicklad
- Material: stål

Beställningsinformation	
X (mm)	**Ø 3.5 mm**
15.0	609.1500
17.0	609.1700

Systemskruvar

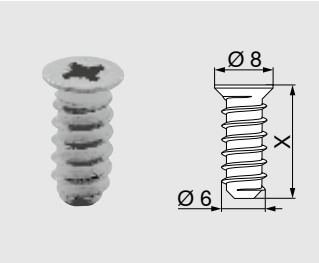

- Ø 6 mm
- Borrdiameter Ø 5 mm
- Färg: förnicklad
- Material: stål

Beställningsinformation	
X (mm)	**Ø 6.0 mm**
10.0	661.1000.HG
11.5	661.1150.HG
13.0	661.1300.HG
14.5	661.1450.HG
20.0	661.2000.HG

Centreringsborr

- Ø 2.7 mm, borrlängd 70 mm
- För förborrning för spånplatteskruvar Ø 3.5 mm
- Borrdjup upp till 8 mm
- Material: stål, härdat

Beställningsinformation	
Beskrivning	
Centreringsborr	M01.ZZ03.01
Reservborr	M01.ZZB3

Dämpare, självhäftande

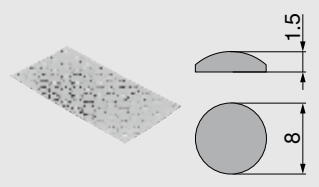

- För ljuddämpning
- Färg: natur
- Material: syntetmaterial

Beställningsinformation	
Beskrivning	
Dämpare, självhäftande	993.710

Dämpare för inborrning

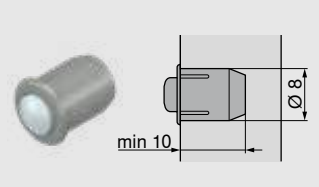

- För ljuddämpning
- Frontspalt 2 mm
- Tvådelad
- Färg: RAL 9006 grå (vitaluminium)
- Material: syntetmaterial

Beställningsinformation	
Beskrivning	
Dämpare för inborrning	993.706

Krysspår-skruvmejsel

- PZ (Pozi) storlek 2
- Klingans längd 100 mm
- Total längd 200 mm
- Handtag med Blum-logo
- Färg: svart/orange
- Material: syntetmaterial/stål

Beställningsinformation	
Beskrivning	
Krysspår-skruvmejsel	303.756.1

Spår-skruvmejsel

- Med spårstorlek 1.0 x 5.5 mm
- Klingans längd 125 mm
- Total längd 225 mm
- Handtag med Blum-logo
- Färg: svart/orange
- Material: syntetmaterial/stål

Beställningsinformation	
Beskrivning	
Spår-skruvmejsel	314.928.1

TORX-skruvmejsel

- TORX storlek 20 (T20)
- Handtag med Blum-logo
- Material: syntetmaterial/stål
- Färg: svart/orange

Beställningsinformation		
Totallängd (mm)	**Klingans längd (mm)**	
100	35	623.882.2
210	100	209.093.7

Planering

Skena 750 – 40 kg

Nominell längd NL (mm)

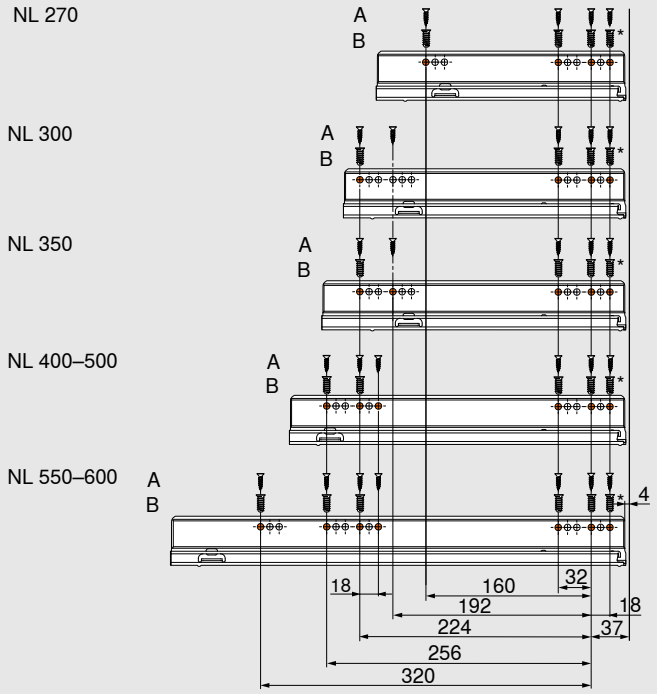

A	Spånplatteskruvar Ø 4 x 15 mm
B	Systemskruvar Ø 6 x 14.5 mm, artikelnummer 661.1450.HG
*	Kan ersättas med spånplatteskruvar Ø 4 x 15 mm

Skena 753 – 70 kg

Nominell längd NL (mm)

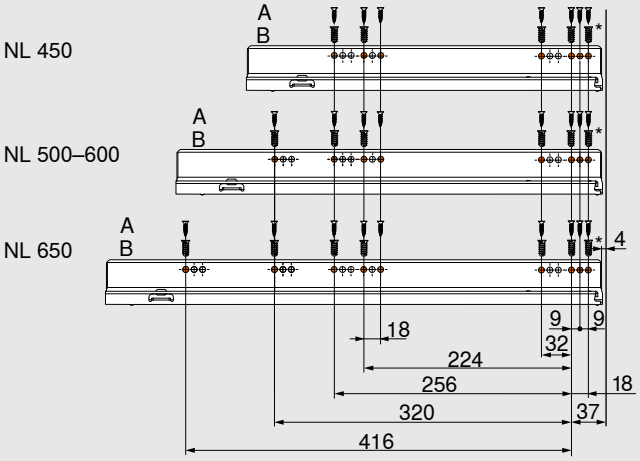

A	Spånplatteskruvar Ø 4 x 15 mm
B	Systemskruvar Ø 6 x 14.5 mm, artikelnummer 661.1450.HG
*	Kan ersättas med spånplatteskruvar Ø 4 x 15 mm

BOXFIX plus

- Pneumatiskt monteringshjälpmedel för lådor och skåputdrag
- Monteringssätt: skruvning, spikning som tillval
- Nominell längd NL 270–650 mm
- Skåpbredd KB 250–1200 mm
- Bakstyckehöjder upp till 250 mm (trä och stål)
- Material: aluminium/stål

Beställningsinformation	
BOXFIX plus	
	ZMM.2500

BOXFIX E-L

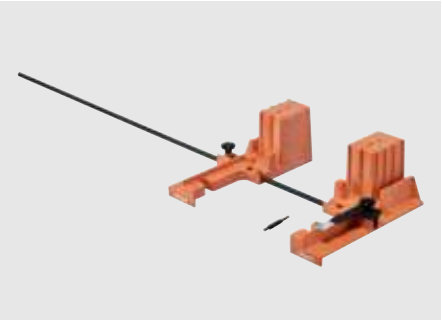

- Monteringshjälpmedel för lådor och utdrag
- Monteringssätt: skruvning
- Nominell längd: 270–650 mm
- Skåpbredd: 250–1200 mm
- Bakstyckehöjder: upp till 250 mm
- Material: syntetmaterial/stål
- BOXFIX för lådbottnar med 18 mm tjocklek på förfrågan

Beställningsinformation	
BOXFIX E-L	
	ZML.0700.01

Frontmall för LEGRABOX

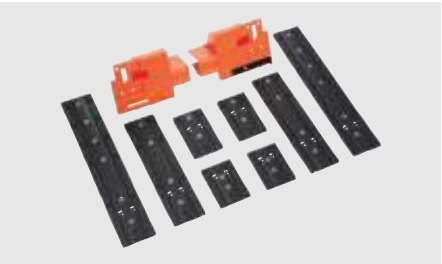

- Mall för markering av frontbeslagens monteringspositioner
- Material: syntetmaterial/stål

Beställningsinformation	
Frontmall för LEGRABOX	
	ZML.3710

Borrmall för LEGRABOX-botten/-bakstycke

- Mall för förborrning av monteringspositionerna i lådbottnar (förbindning lådsida/botten och bakstycke/botten)
- Mall för förborrning av monteringspositionerna i träbakstycken (förbindning träbakstycke med adapter för träbakstycke)
- Material: syntetmaterial/stål

Beställningsinformation	
Borrmall för LEGRABOX-botten/-bakstycke	
	ZML.7000

Verktyg för bottenfräsning (bordsfräs)

- För enkel och exakt urfräsning av LEGRABOX-lådbottnar.
- Nominell längd: 270–650 mm

Beställningsinformation	
Verktyg för bottenfräsning (bordsfräs)	
1050 W	M35.7200
1800 W	M35.7300

MINIPRESS top

- Beräknar automatiskt de exakta borrpositionerna (i kombination med EASYSTICK)
- Automatisk linjalförflyttning (X-axeln) för arbetsstycken med dimensioner på upp till 2681 mm
- Automatisk förflyttning av borrenheten (Y-axeln) upp till 350 mm
- Verktygslös fixering av borrhuvudet
- Vertikal borrning och som tillval montering av Blum-beslag
- Horisontell borrning som tillval
- Snabbt byter du borrhuvuden som redan bestyckats med borr
- Vertikal borrning och som tillval montering av Blum-beslag

Beställningsinformation	
MINIPRESS top med EASYSTICK	
Inkl. horisontell borrning	M75E2000
	M70E2000
MINIPRESS top utan EASYSTICK	
Inkl. horisontell borrning	M75.2000
	M70.2000
HOZ Horisontellt borrhuvud	

MINIPRESS P

- Möjliggör borrning av fästhål för LEGRABOX-frontbeslag, skenor samt lådbottnar och adaptrar för träbakstycken

Beställningsinformation	
MINIPRESS P	
	M53.1050

EASYSTICK

- EASYSTICK – det nya, automatiserade och lättinställda anhållsystemet för borr- och beslagsmonteringsmaskiner från Blum
- Verktygslös justering och digital överföring av monteringspositionerna för LEGRABOX-frontbeslag och -skenor
- För över dina planeringar från Skåpkonfiguratorn via USB-minne direkt till EASYSTICK
- Med en streckkodsläsare hämtas den importerade tillverknings- och borrdatan och kan därefter vidarebearbetas

Beställningsinformation	
EASYSTICK	
Linjal	MZD.2000
Dator	MZD.5000

Sats för tillskärning av glas

Symbolbild

- Tillskärningsverktyg för kapning av förhöjningssidor av glas

Beställningsinformation	
Sats för tillskärning av glas	
	65.8000
Innehåll:	
1 x	Glasskärare
1 x	Skärvätska
1 x	Diamantfil

Komponenter

Översikt

Blum-distansdämpare

Blum-distansdämparen garanterar det nödvändiga utrymmet på 2 mm mellan fronten och skåpstommen vilket krävs för att aktivera öppningsimpulsen.

Bärprofil

Drivenheterna monteras på bärprofilen.

Bärprofilsfäste och bärprofilstäckbricka

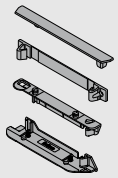

Dessa komponenter används för att fästa bärprofilen vid liggande och/eller stående toppstycke.

Horisontell bärprofil

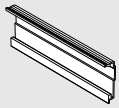

Drivenheten monteras på bärprofilen med hjälp av en bärprofilsadapter.

Bärprofilsfäste

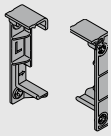

Dessa komponenter används för att fästa den horisontella bärprofilen.

Bärprofilsadapter för drivenhet

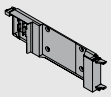

Denna adapter används för att montera drivenheten på den horisontella bärprofilen.

Drivenhet

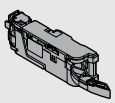

Drivenheten levereras med en förlängning av öppningsarmen. I speciella fall måste förlängningen av öppningsarmen demonteras så att drivenheten även kan monteras i smala skåp (se planeringsinformationen).

SERVO-DRIVE-fördelarkabel för kapning

Kabeln strömförsörjer drivenheterna i skåpen. Max. tillåtna spänning är 24 V. Färg: svart.

Observera: denna kabel får inte anslutas direkt till vägguttaget.

Kabelkoppling

Dessa kopplingar säkerställer strömförsörjningen mellan SERVO-DRIVE-fördelarkabeln, bärprofilen och SERVO-DRIVE-transformatorn.

Kabeländskydd

Kabeländskyddet sätts på de "öppna" kabeländarna.

SERVO-DRIVE-transformator 24 W

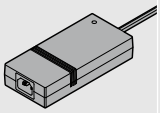

SERVO-DRIVE-transformatorn är internationellt gångbar och anpassar sig till landets nätspänning och ger ut 24V DC (likspänning). Beroende på var systemet ska installeras krävs en nätkabel med tillhörande landsspecifik kontakt. SERVO-DRIVE-transformatorn klarar att strömförsörja flera drivenheter (även hela kök beroende på utformning).

Nätkabel

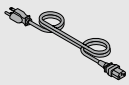

Denna kabel strömförsörjer SERVO-DRIVE-transformatorn 24 W. Landsspecifika kontakter finns tillgängliga.

Transformatorhållare

montering i skåpsbottnen

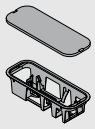

I transformatorhållaren för "montering i skåpsbotten" förvaras SERVO-DRIVE-transformatorn på ett enkelt och säkert sätt.

Transformatorhållare

väggmontering

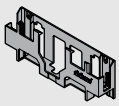

Om SERVO-DRIVE-transformatorn ska monteras på väggen används transformatorhållaren "väggmontering".

Komponenter

Översikt

SERVO-DRIVE-nätadapter 12 W

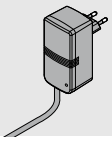

SERVO-DRIVE-nätadaptern strömförsörjer en drivenhet (en låda).

Vinkelfäste för en drivenhet

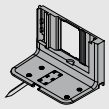

Vinkelfästet kan monteras när du bara vill förse enstaka utdragselement med SERVO-DRIVE eller om monteringssituationen inte tillåter en genomgående bärprofil.

Övre vinkelfäste med förmonterad adapter för drivenhet

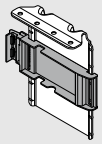

Montera drivenheten på adaptern på det övre vinkelfästet.

Förlängningsadapter

Förhindrar kollision med LEGRABOX-stålbakstycket från höjd M vid invändig skåpbredd LW från 267–286 mm.

Tillbehör

Droppskydd för vinkelfäste för en drivenhet

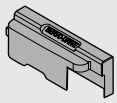

Droppskyddet förhindrar att vatten tränger in i drivenheten. Anpassad för monteringssituationer med vinkelfäste med en drivenhet.

Droppskydd för horisontella monteringssituationer

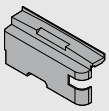

Droppskyddet förhindrar att vatten tränger in i drivenheten. Anpassad för monteringssituationer med horisontell bärprofil.

Tillbehör

Kabelhållare

Kabelhållaren är anpassad för en säker fixering av SERVO-DRIVE-fördelarkabeln.

Front-/bottenstabilisering

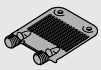

För stabilisering av breda lådbottnar.
Förstärker förbindelsen mellan botten och front.

Synkroniseringskabel

Med synkroniseringskabeln kan två drivenheter kopplas samman och synkroniseras för samtidig öppning.

COMBOX

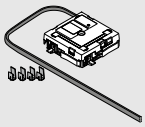

Fungerar som skydd mot frontkollisioner med SERVO-DRIVE i hörnsituationer.

Anpassad för drivenheter från Z10A3000.02

Kommunikationskabel

Förbinder drivenheter som ska öppna samtidigt.

Monteringshjälp

Utan förborrning, självhäftande, för positionering av SERVO-DRIVE uno-enheten.

Transportskydd

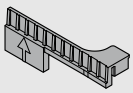

Används som skydd under transporten av SERVO-DRIVE uno-satsen och ska tas bort innan idrifttagning.

Standardskåp med liggande och stående toppstycke

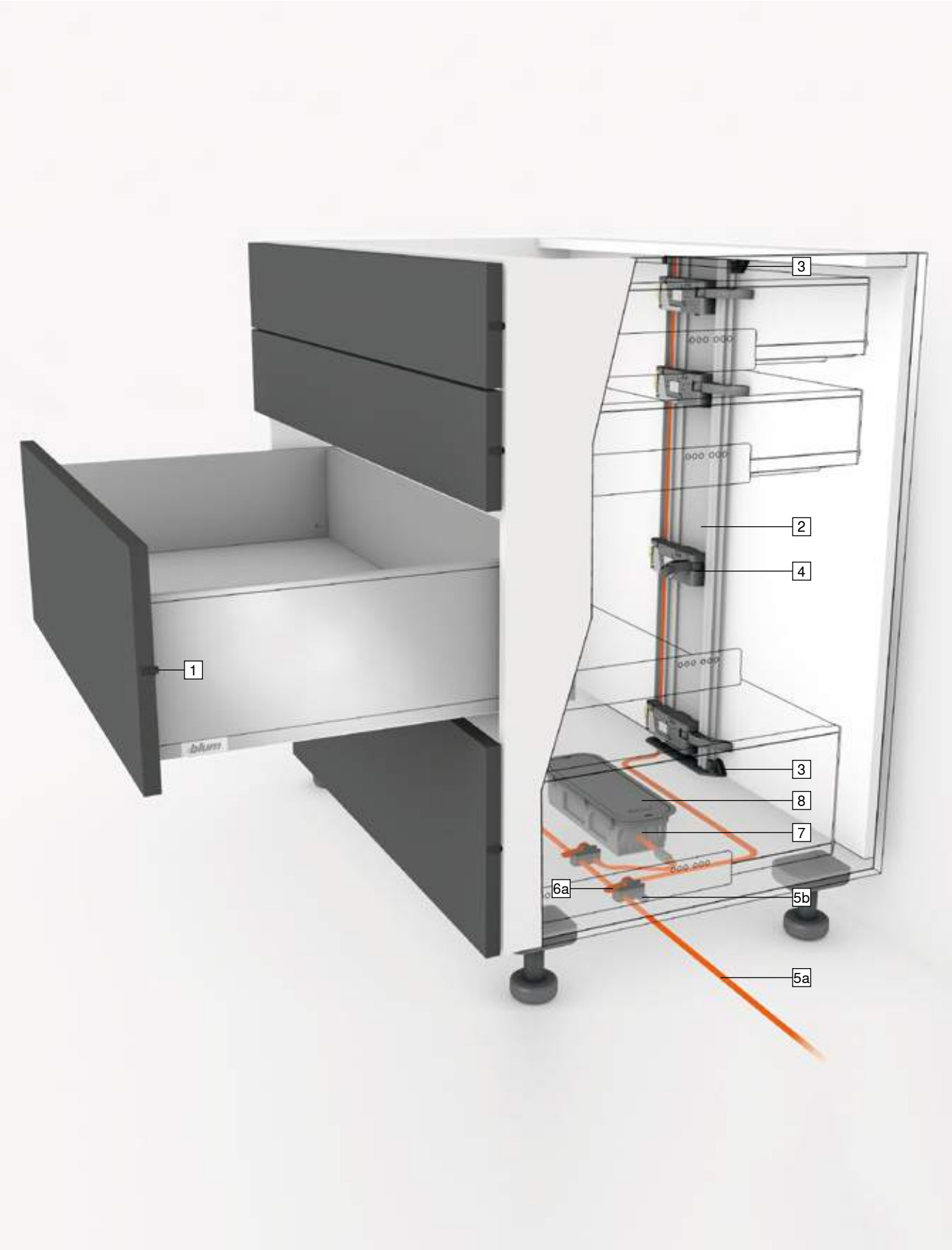

Standardskåp med liggande och stående toppstycke

Produkt

Beskrivning

- Elektrisk öppningsfunktion i kombination med BLUMOTION – för mjuk och tyst stängning
- Med vertikal bärprofil
- Ingen fast förbindelse mellan drivenhet och utdrag
- Det krävs inga ändringar av utdraget
- Verktygslös montering
- Enkel kabeldragning
- Smalt inbyggnadsdjup

Kabeldragning

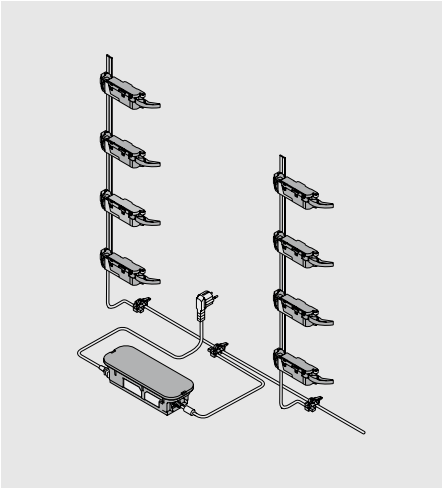

Beställningsinformation

1	Blum-distansdämpare	
	Ø (mm)	
	5	993.0530
	8	993.0830.01
Upp till fronthöjd 300 mm monteras 2 st.		
Från fronthöjd 300 mm monteras 4 st.		
Om LEGRABOX 70 kg-skenor används, monteras 4 st.		

2	Bärprofil		
	Längd (mm)	Kabel	
	650	●	Z10T650AA
	700	●	Z10T700AA
	710	●	Z10T710AA
	750	●	Z10T750AA
	800	●	Z10T800AA
	1170	–	Z10T1170A
Aluminium för kapning			
Tillkapnings-mått	Invändig skåphöjd LH - 10 mm		
●	Med kabel		
–	Utan kabel		

3	Bärprofilsfäste övre/undre		
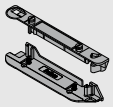	Liggande toppstycke		
	Färg	Material	
	R7037	Syntetmaterial	Z10D01E0.01

Alternativ

-	Bärprofilsfäste undre/bakre		
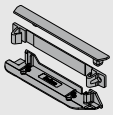	Stående toppstycke		
	Färg	Material	
	R7037	Syntetmaterial	Z10D01EA.01
Inkl. bärprofilstäckbricka			

4	Drivenhet		
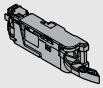	Färg	Material	
	R7037	Syntetmaterial	Z10A3000.03
Inkl. förlängning av öppningsarmen, förmonterad			

-	Förlängningsadapter	
	Färg	
	S	Z10A3006
Stålbakstycke		
Krävs från M-höjd och en invändig skåpbredd LW från 267–286 mm		

Färg	
R7037	RAL 7037 grå
S	Svart

Standardskåp med liggande och stående toppstycke

Beställningsinformation

5	SERVO-DRIVE-fördelarkabel och kabeländskydd		
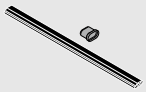	**Färg**	**Längd (mm)**	
	S	8	Z10K800AE

Innehåll:		
5a	1 x	SERVO-DRIVE-fördelarkabel
5b	5 x	Kabeländskydd

Användbar som fördelar-, bärprofil- och kommunikationskabel

För kapning

6	Kabelkoppling och kabeländskydd		
	Färg	**Material**	
	S	Syntetmaterial	Z10V100E.01

Innehåll:		
6a	1 x	Kabelkoppling
5b	2 x	Kabeländskydd

7	SERVO-DRIVE-transformator 24 W			
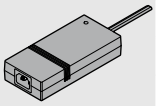	A	Z10NE030A	F	Z10NE030F
	B	Z10NE030B	G	Z10NE030G
	C	Z10NE030C	H	Z10NE030H
	D	Z10NE030D	J	Z10NE030J
	E	Z10NE030E		

Inkl. bruks- och monteringsanvisningar

Utan nätkabel

Språkpaket			
A	DE, EN, FR, IT, NL	F	BG, ET, LT, LV, RO, RU
B	DA, EN, FI, NO, SV	G	EN, ES, FR
C	EL, EN, HR, SL, SR, TR	H	EN, ZH
D	EN, ES, FR, IT, PT	J	JA
E	CS, HU, PL, SK		

Språkkoder enl. ISO-639

-	Nätkabel			
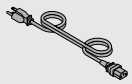	**Marknad**		**Marknad**	
	AR	Z10M200A	JP	Z10M200J
	UK	Z10M200B	AU	Z10M200K
	CH	Z10M200C	CL	Z10M200L
	DK	Z10M200D	CN	Z10M200N
	Europa	Z10M200E	BR	Z10M200S.01
	Europa [1]	Z10M200E.OS	TW	Z10M200T
	IN	Z10M200H	US, CA	Z10M200U
	IL	Z10M200I	ZA	Z10M200Z

Längd 2 m, inkl. kontakt

[1] Utan kontakt

8	Transformatorhållare		
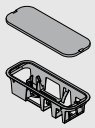	montering i skåpsbottnen		
	Färg	**Material**	
	R7037	Syntetmaterial	Z10NG000

Inkl. lock

För SERVO-DRIVE-transformator 24 W

Alternativ

-	Transformatorhållare		
	väggmontering		
	Färg	**Material**	
	WGR	Syntetmaterial	Z10NG120

För SERVO-DRIVE-transformator 24 W

Tillbehör

-	Kabelhållare		
	Färg	**Material**	
	W	Syntetmaterial	Z10K0009

T.ex. för fixering av SERVO-DRIVE-fördelarkabel

-	Front-/bottenstabilisering		
	Färg	**Material**	
	R7037	Syntetmaterial	Z96.10E1

-	Synkroniseringskabel	
	Längd (mm)	
	80	Z10K008S
	500	Z10K050S
	1200	Z10K120S
	1600	Z10K160S

Förbinder två drivenheter som ska öppna samtidigt

-	COMBOX-sats		
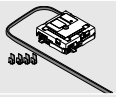	**Färg**	**Material**	
	S	Syntetmaterial	Z10ZC00A

Fungerar som skydd mot frontkollisioner vid SERVO-DRIVE i hörnsituationer

Anpassad för drivenheter från Z10A3000.02

Kan användas i kombination med Z10K300A

Inkl. alla delar för montering och kabeldragning

Färg	
R7037	RAL 7037 grå
S	Svart
W	Vit
WGR	Grå

Standardskåp – Liggande toppstycke

Planering

Skåp

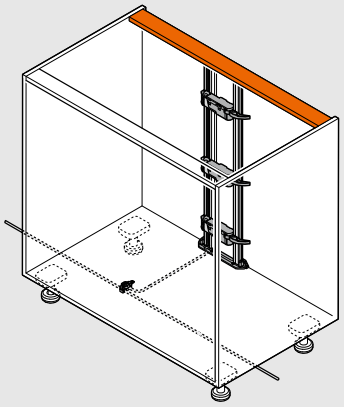

Drivenhetens position

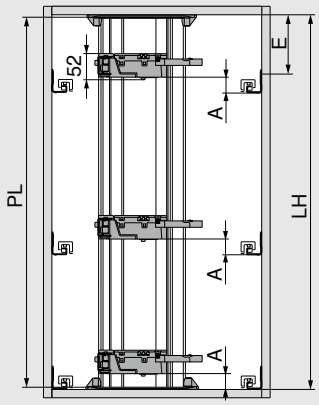

PL = LH - 10 mm

Avrunda till det närmast lägre 10 mm-steget

LH Invändig skåphöjd

PL Bärprofillängd

A Avstånd från underkanten av skenan till underkanten på drivenheten

E Avstånd från underkanten på toppstycket till skenans skruvposition

Drivenhetens position

Bakstycke	Bakstyckehöjd	Invändig skåpbredd LW (mm)							
		242–266		267–286		287–316		≥ 317	
		A (mm)	E min. (mm)	A (mm)	E min. (mm)	A (mm)	E min. (mm)	A (mm)	E min. (mm)
Träbakstycke	N	–	–	45	61	45	61	45	61
	M | K | C | F	–	–	45	69	45	69	45	69
Stålbakstycke	N	–	–	–	–	–	–	–	–
	M | K | C | F	–	–	45	69	45	69	45	69

A Avstånd från underkanten av skenan till underkanten på drivenheten

E Avstånd från underkanten på toppstycket till skenans skruvposition

– Ej möjligt

Inborrningsmått – Skåpsbotten | Toppstycke

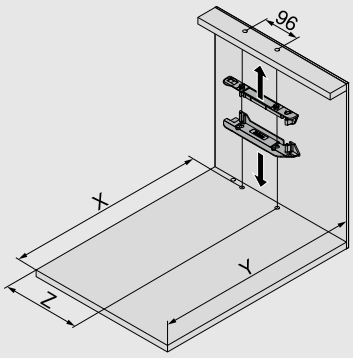

Bakstycke	X (mm)	Y (mm)
Träbakstycke	NL + 19	NL + 33
Stålbakstycke	NL + 2	NL + 16

NL Nominell längd

X Borrposition

Y Minsta platsbehov

Z Infogningsmått

När bärprofilen monteras på dessa positioner kan både innanförliggande utdrag och utdrag med heltäckande fronter öppnas med "drag" och "tryck"

Bakstycke	Bakstyckehöjd	Invändig skåpbredd LW (mm)										
		242–266		267–286			287–316		317–386		≥ 387	
		Z (mm)	H.	Z (mm)	H.	Ha.	Z (mm)	H.	Z (mm)	H.	Z (mm)	H.
Träbakstycke	N	–	–	184	●	–	184	●	184	●	LW / 2	●
	M | K | C | F	–	–	184	●	–	184	●	184	●	LW / 2	●
Stålbakstycke	N	–	–	–	–	–	–	–	–	–	–	–
	M | K | C | F	–	–	184	✖	●	184	●	184	●	LW / 2	●

H. Förlängning av öppningsarmen

Ha. Förlängningsadapter

Z Infogningsmått

● Krävs

– Ej möjligt

✖ Ta bort

Standardskåp – Stående toppstycke

Planering

Skåp

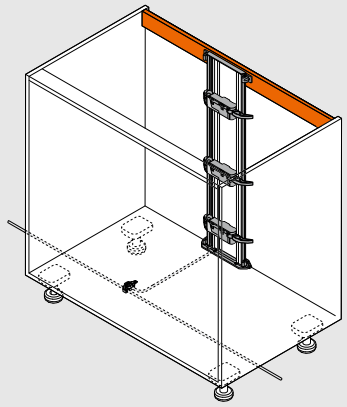

Drivenhetens position

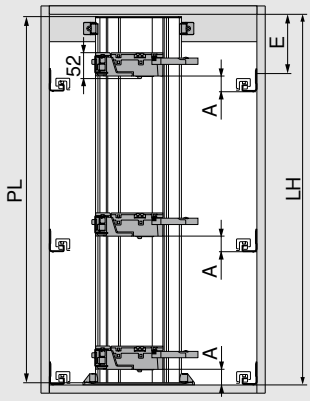

PL = LH - 10 mm

Avrunda till det närmast lägre 10 mm-steget

LH Invändig skåphöjd

PL Bärprofillängd

A Avstånd från underkanten av skenan till underkanten på drivenheten

E Avstånd från underkanten på toppstycket till skenans skruvposition

Drivenhetens position

Bakstycke	Bakstyckehöjd	Invändig skåpbredd LW (mm)							
		242–266		267–286		287–316		≥ 317	
		A (mm)	E min. (mm)	A (mm)	E min. (mm)	A (mm)	E min. (mm)	A (mm)	E min. (mm)
Träbakstycke	N	–	–	45	61	45	61	45	61
	M | K | C | F	–	–	45	69	45	69	45	69
Stålbakstycke	N	–	–	–	–	–	–	–	–
	M | K | C | F	–	–	45	69	45	69	45	69

A Avstånd från underkanten av skenan till underkanten på drivenheten

E Avstånd från underkanten på toppstycket till skenans skruvposition

– Ej möjligt

Inborrningsmått – Skåpsbotten | Toppstycke

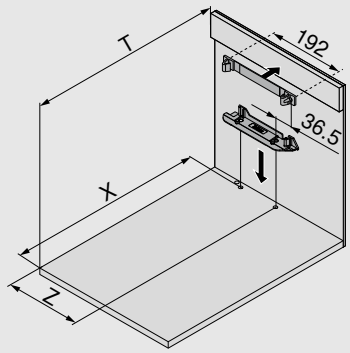

Bakstycke	X (mm)	T (mm)
Träbakstycke	NL + 19	NL + 34
Stålbakstycke	NL + 2	NL + 17

NL Nominell längd

T Position framkant – toppstycke

X Borrposition

Z Infogningsmått

När bärprofilen monteras på dessa positioner kan både innanförliggande utdrag och utdrag med heltäckande fronter öppnas med "drag" och "tryck"

Bakstycke	Bakstyckehöjd	Invändig skåpbredd LW (mm)										
		242–266		267–286			287–316		317–386		≥ 387	
		Z (mm)	H.	Z (mm)	H.	Ha.	Z (mm)	H.	Z (mm)	H.	Z (mm)	H.
Träbakstycke	N	–	–	184	●	–	184	●	184	●	LW / 2	●
	M | K | C | F	–	–	184	●	–	184	●	184	●	LW / 2	●
Stålbakstycke	N	–	–	–	–	–	–	–	–	–	–	–
	M | K | C | F	–	–	184	✖	●	184	●	184	●	LW / 2	●

H. Förlängning av öppningsarmen

Ha. Förlängningsadapter

Z Infogningsmått

● Krävs

– Ej möjligt

✖ Ta bort

Standardskåp – Liggande/stående toppstycke

Planering

Skåpsbotten – Borrbild

Undre kabeldragning

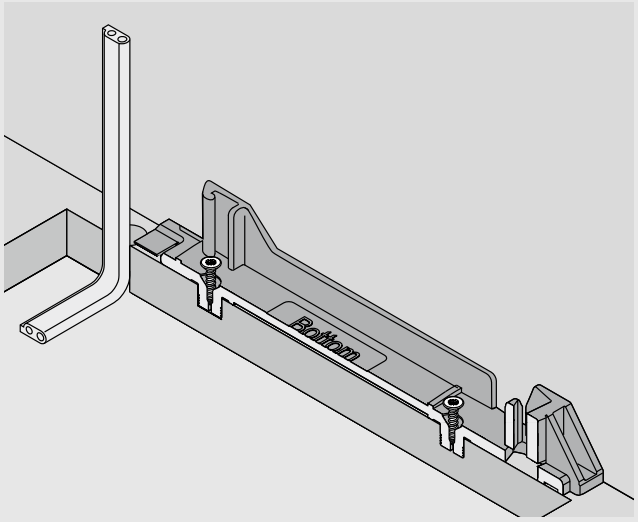

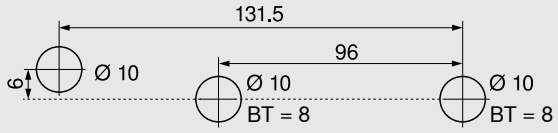

Alternativ borrbild för MINIPRESS top och MINIPRESS

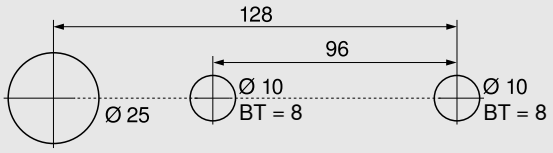

Bakre kabeldragning

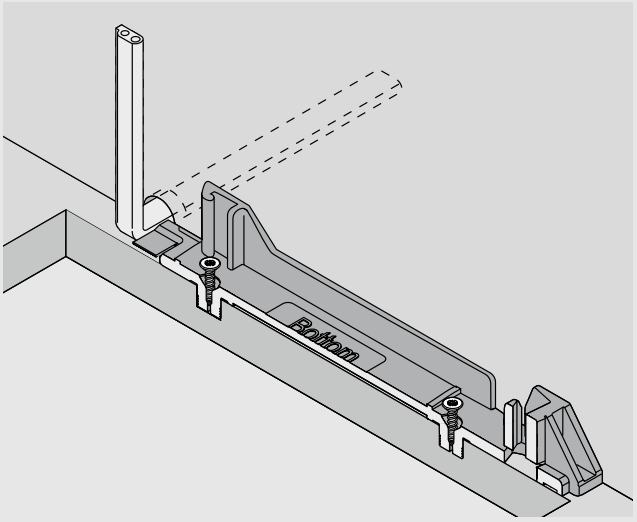

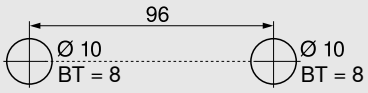

BT Borrdjup

Frontbearbetning

Blum-distansdämpare

Se sidan 113

SPACE TOWER

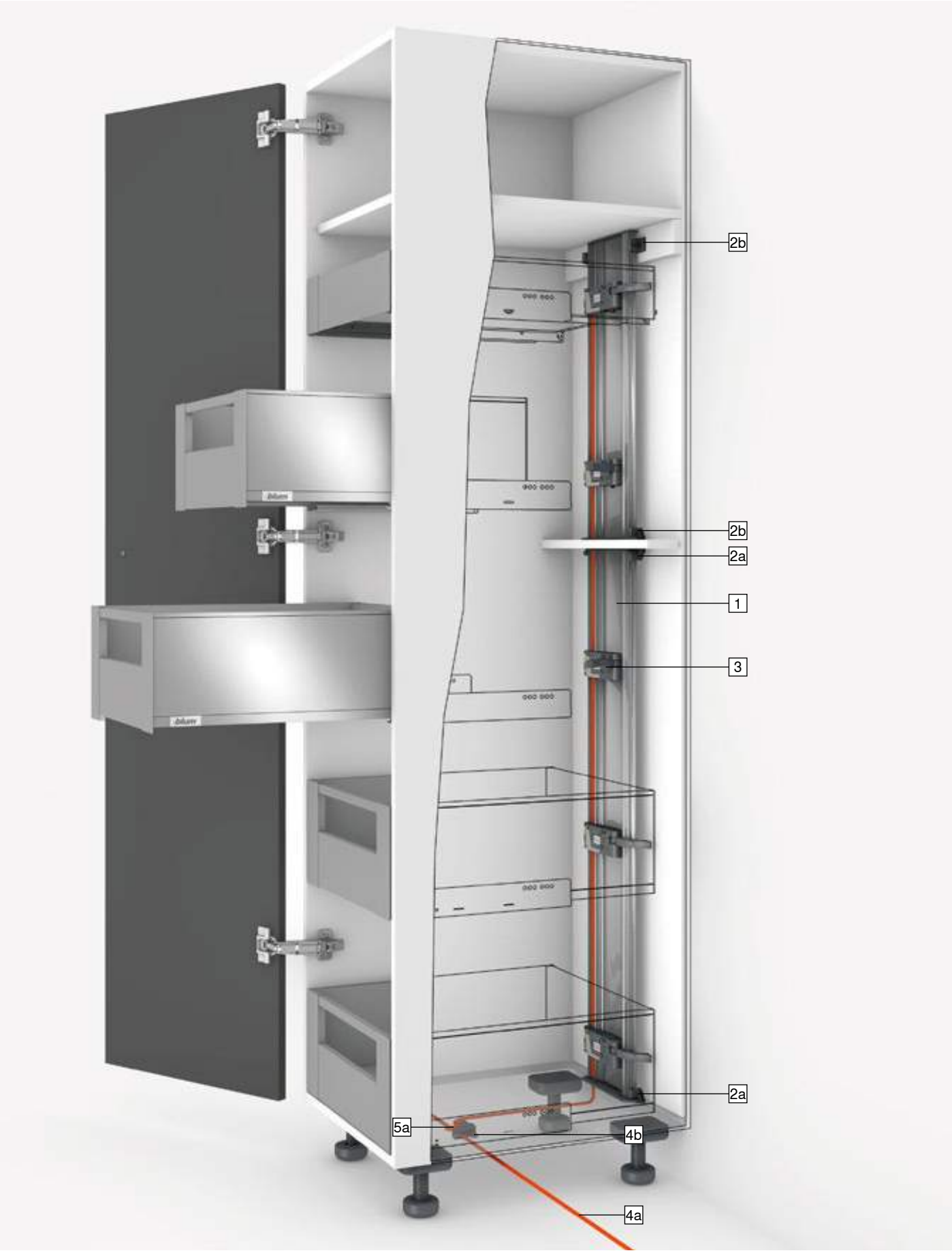

SPACE TOWER

Produkt

Beskrivning

- Elektrisk öppningsfunktion i kombination med BLUMOTION – för mjuk och tyst stängning
- Med vertikal bärprofil
- Ingen fast förbindelse mellan drivenhet och utdrag
- Det krävs inga ändringar av utdraget
- Verktygslös montering
- Enkel kabeldragning
- Smalt inbyggnadsdjup

Kabeldragning

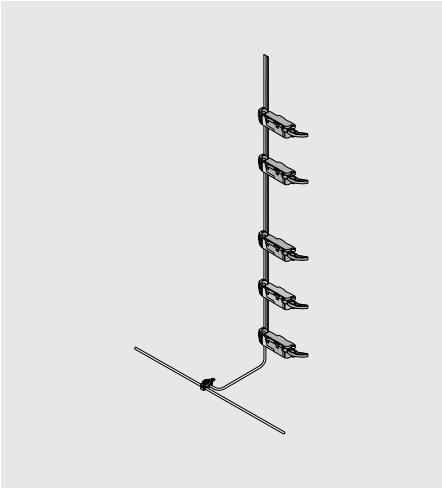

Beställningsinformation

1	Bärprofil		
	Längd (mm)	**Kabel**	
	650	●	**Z10T650AA**
	700	●	**Z10T700AA**
	710	●	**Z10T710AA**
	750	●	**Z10T750AA**
	800	●	**Z10T800AA**
	1170	–	**Z10T1170A**
Aluminium för kapning			
Tillkapnings-mått	Invändig skåphöjd LH - 10 mm		
●	Med kabel		
–	Utan kabel		

2a	Bärprofilsfäste övre/undre		
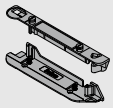	Liggande toppstycke		
	Färg	**Material**	
	R7037	Syntetmaterial	**Z10D01E0.01**

Alternativ 2a

2b	Bärprofilsfäste undre/bakre		
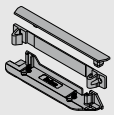	Stående toppstycke		
	Färg	**Material**	
	R7037	Syntetmaterial	**Z10D01EA.01**
Inkl. bärprofilstäckbricka			

3	Drivenhet		
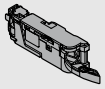	**Färg**	**Material**	
	R7037	Syntetmaterial	**Z10A3000.03**
Inkl. förlängning av öppningsarmen, förmonterad			

-	Förlängningsadapter	
	Färg	
	S	**Z10A3006**
Stålbakstycke		
Krävs från M-höjd och en invändig skåpbredd LW från 267–286 mm		

4	SERVO-DRIVE-fördelarkabel och kabeländskydd		
	Färg	**Längd (mm)**	
	S	8	**Z10K800AE**
Innehåll:			
4a	1 x	SERVO-DRIVE-fördelarkabel	
4b	5 x	Kabeländskydd	
Användbar som fördelar-, bärprofil- och kommunikationskabel			
För kapning			

5	Kabelkoppling och kabeländskydd		
	Färg	**Material**	
	S	Syntetmaterial	**Z10V100E.01**
Innehåll:			
5a	1 x	Kabelkoppling	
4b	2 x	Kabeländskydd	

Färg	
R7037	RAL 7037 grå
S	Svart

SPACE TOWER

Beställningsinformation

-	SERVO-DRIVE-transformator 24 W			
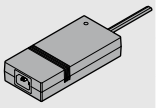	A	Z10NE030A	F	Z10NE030F
	B	Z10NE030B	G	Z10NE030G
	C	Z10NE030C	H	Z10NE030H
	D	Z10NE030D	J	Z10NE030J
	E	Z10NE030E		
Inkl. bruks- och monteringsanvisningar				
Utan nätkabel				
Språkpaket				
A	DE, EN, FR, IT, NL	**F**	BG, ET, LT, LV, RO, RU	
B	DA, EN, FI, NO, SV	**G**	EN, ES, FR	
C	EL, EN, HR, SL, SR, TR	**H**	EN, ZH	
D	EN, ES, FR, IT, PT	**J**	JA	
E	CS, HU, PL, SK			
Språkkoder enl. ISO-639				

-	Nätkabel			
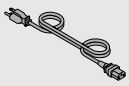	**Marknad**		**Marknad**	
	AR	Z10M200A	JP	Z10M200J
	UK	Z10M200B	AU	Z10M200K
	CH	Z10M200C	CL	Z10M200L
	DK	Z10M200D	CN	Z10M200N
	Europa	Z10M200E	BR	Z10M200S.01
	Europa [1]	Z10M200E.OS	TW	Z10M200T
	IN	Z10M200H	US, CA	Z10M200U
	IL	Z10M200I	ZA	Z10M200Z
Längd 2 m, inkl. kontakt				
[1] Utan kontakt				

-	Transformatorhållare		
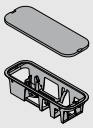	montering i skåpsbottnen		
	Färg	**Material**	
	R7037	Syntetmaterial	Z10NG000
Inkl. lock			
För SERVO-DRIVE-transformator 24 W			

Alternativ

-	Transformatorhållare		
	väggmontering		
	Färg	**Material**	
	WGR	Syntetmaterial	Z10NG120
För SERVO-DRIVE-transformator 24 W			

Tillbehör

-	Kabelhållare		
	Färg	**Material**	
	W	Syntetmaterial	Z10K0009
T.ex. för fixering av SERVO-DRIVE-fördelarkabel			

Färg	
R7037	RAL 7037 grå
W	Vit
WGR	Grå

SPACE TOWER – Övre bärprofil

Planering

Skåp

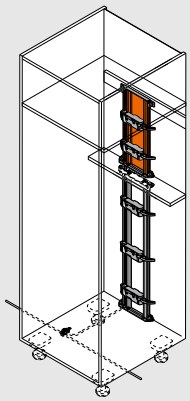

Drivenhetens position

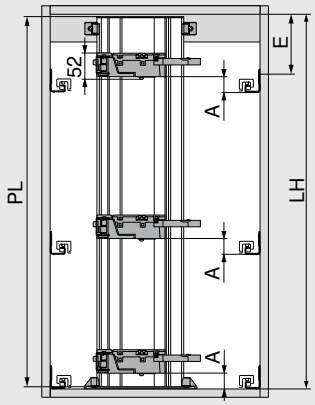

PL = LH - 10 mm

Avrunda till det närmast lägre 10 mm-steget

LH Invändig skåphöjd

PL Bärprofillängd

A Avstånd från underkanten av skenan till underkanten på drivenheten

E Avstånd från underkanten på toppstycket till skenans skruvposition

Drivenhetens position

Bakstycke	Bakstyckehöjd	Invändig skåpbredd LW (mm)							
		242–266		267–286		287–316		≥ 317	
		A (mm)	E min. (mm)	A (mm)	E min. (mm)	A (mm)	E min. (mm)	A (mm)	E min. (mm)
Träbakstycke	N	–	–	45	61	45	61	45	61
	M | K | C | F	–	–	45	69	45	69	45	69
Stålbakstycke	N	–	–	–	–	–	–	–	–
	M | K | C | F	–	–	45	69	45	69	45	69

A Avstånd från underkanten av skenan till underkanten på drivenheten

E Avstånd från underkanten på toppstycket till skenans skruvposition

– Ej möjligt

Inborrningsmått – Skåpsbotten | Toppstycke

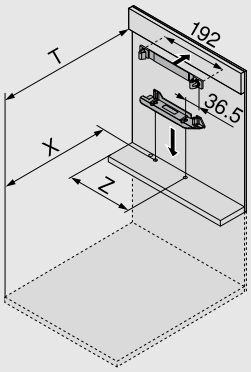

Bakstycke	X (mm)	T (mm)
Träbakstycke	NL + 19	NL + 34
Stålbakstycke	NL + 2	NL + 17

NL Nominell längd

T Position framkant – toppstycke

X Borrposition

Z Infogningsmått

När bärprofilen monteras på dessa positioner kan både innanförliggande utdrag och utdrag med heltäckande fronter öppnas med "drag" och "tryck"

Bakstycke	Bakstyckehöjd	Invändig skåpbredd LW (mm)										
		242–266		267–286			287–316		317–386		≥ 387	
		Z (mm)	H.	Z (mm)	H.	Ha.	Z (mm)	H.	Z (mm)	H.	Z (mm)	H.
Träbakstycke	N	–	–	184	●	–	184	●	184	●	LW / 2	●
	M | K | C | F	–	–	184	●	–	184	●	184	●	LW / 2	●
Stålbakstycke	N	–	–	–	–	–	–	–	–	–	–	–
	M | K | C | F	–	–	184	✖	●	184	●	184	●	LW / 2	●

H. Förlängning av öppningsarmen

Ha. Förlängningsadapter

Z Infogningsmått

● Krävs

– Ej möjligt

✖ Ta bort

SPACE TOWER – Undre bärprofil

Planering

Skåp

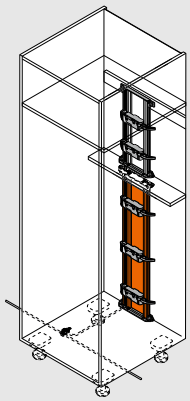

Drivenhetens position

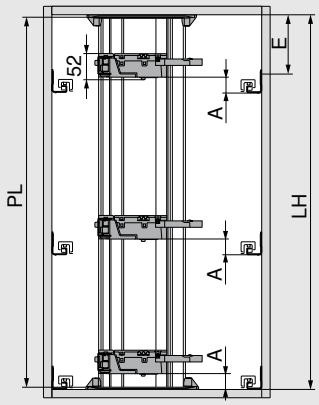

PL = LH - 10 mm

Avrunda till det närmast lägre 10 mm-steget

LH Invändig skåphöjd

PL Bärprofillängd

A Avstånd från underkanten av skenan till underkanten på drivenheten

E Avstånd från underkanten på toppstycket till skenans skruvposition

Drivenhetens position

Bakstycke	Bakstyckehöjd	Invändig skåpbredd LW (mm)							
		242–266		267–286		287–316		≥ 317	
		A (mm)	E min. (mm)	A (mm)	E min. (mm)	A (mm)	E min. (mm)	A (mm)	E min. (mm)
Träbakstycke	N	–	–	45	61	45	61	45	61
	M | K | C | F	–	–	45	69	45	69	45	69
Stålbakstycke	N	–	–	–	–	–	–	–	–
	M | K | C | F	–	–	45	69	45	69	45	69

A Avstånd från underkanten av skenan till underkanten på drivenheten

E Avstånd från underkanten på toppstycket till skenans skruvposition

– Ej möjligt

Inborrningsmått – Skåpsbotten | Toppstycke

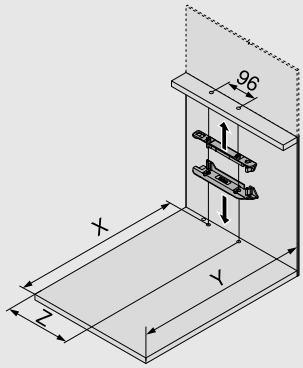

Bakstycke	X (mm)	Y (mm)
Träbakstycke	NL + 19	NL + 33
Stålbakstycke	NL + 2	NL + 16

NL Nominell längd

X Borrposition

Y Minsta platsbehov

Z Infogningsmått

När bärprofilen monteras på dessa positioner kan både innanförliggande utdrag och utdrag med heltäckande fronter öppnas med "drag" och "tryck"

Bakstycke	Bakstyckehöjd	Invändig skåpbredd LW (mm)										
		242–266		267–286			287–316		317–386		≥ 387	
		Z (mm)	H.	Z (mm)	H.	Ha.	Z (mm)	H.	Z (mm)	H.	Z (mm)	H.
Träbakstycke	N	–	–	184	●	–	184	●	184	●	LW / 2	●
	M | K | C | F	–	–	184	●	–	184	●	184	●	LW / 2	●
Stålbakstycke	N	–	–	–	–	–	–	–	–	–	–	–
	M | K | C | F	–	–	184	✖	●	184	●	184	●	LW / 2	●

H. Förlängning av öppningsarmen

Ha. Förlängningsadapter

Z Infogningsmått

● Krävs

– Ej möjligt

✖ Ta bort

SPACE TOWER – Bärprofil övre/undre

Planering

Skåpsbotten – Borrbild

Undre kabeldragning

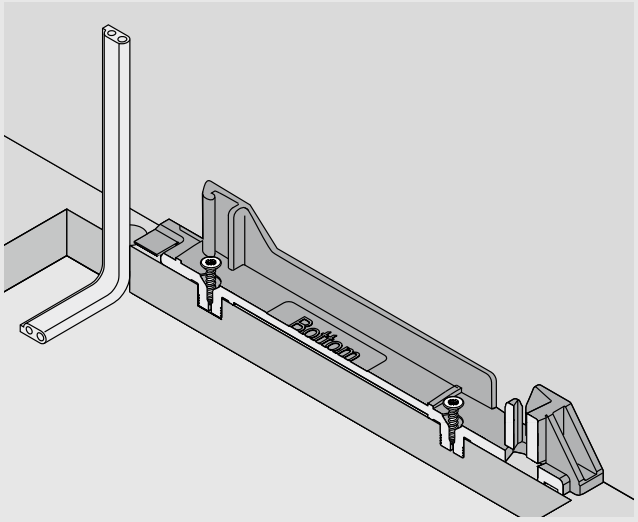

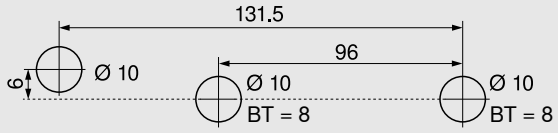

Alternativ borrbild för MINIPRESS top och MINIPRESS

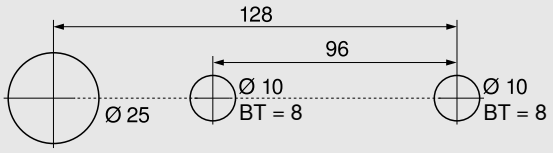

Bakre kabeldragning

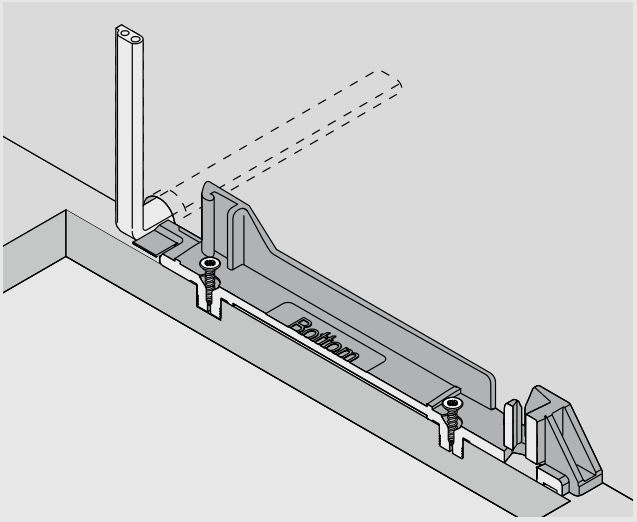

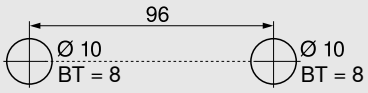

BT Borrdjup

Frontbearbetning

Blum-distansdämpare

Se sidan 113

Diskbänksskåp

Diskbänksskåp

Produkt

Beskrivning

- Elektrisk öppningsfunktion i kombination med BLUMOTION – för mjuk och tyst stängning
- Med vinkelfäste
- Ingen fast förbindelse mellan drivenhet och utdrag
- Det krävs inga ändringar av utdraget
- Snabb montering med förmonterade delar

Kabeldragning

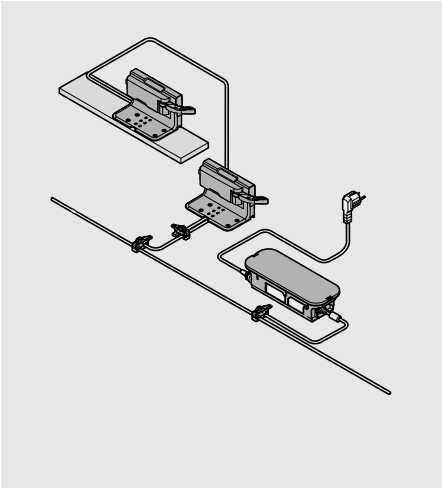

Beställningsinformation

1	Blum-distansdämpare	
	Ø (mm)	
	5	**993.0530**
	8	**993.0830.01**
Upp till fronthöjd 300 mm monteras 2 st.		
Från fronthöjd 300 mm monteras 4 st.		
Om LEGRABOX 70 kg-skenor används, monteras 4 st.		

2	Vinkelfäste för en drivenhet		
	Färg	**Material**	
	R7037	Syntetmaterial	**Z10D0311**

3	Drivenhet		
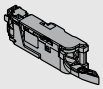	**Färg**	**Material**	
	R7037	Syntetmaterial	**Z10A3000.03**
Inkl. förlängning av öppningsarmen, förmonterad			

4	Droppskydd		
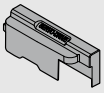	**Färg**	**Material**	
	R7037	Syntetmaterial	**Z10D0316**

5	SERVO-DRIVE-fördelarkabel och kabeländskydd		
	Färg	**Längd (mm)**	
	S	8	**Z10K800AE**
Innehåll:			
5a	1 x	SERVO-DRIVE-fördelarkabel	
5b	5 x	Kabeländskydd	
Användbar som fördelar-, bärprofil- och kommunikationskabel			
För kapning			

6	Kabelkoppling och kabeländskydd		
	Färg	**Material**	
	S	Syntetmaterial	**Z10V100E.01**
Innehåll:			
6a	1 x	Kabelkoppling	
5b	2 x	Kabeländskydd	

Färg	
R7037	RAL 7037 grå
S	Svart

Diskbänksskåp

Beställningsinformation

7	SERVO-DRIVE-transformator 24 W			
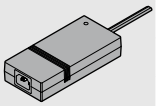	A	Z10NE030A	F	Z10NE030F
	B	Z10NE030B	G	Z10NE030G
	C	Z10NE030C	H	Z10NE030H
	D	Z10NE030D	J	Z10NE030J
	E	Z10NE030E		
Inkl. bruks- och monteringsanvisningar				
Utan nätkabel				
Språkpaket				
A	DE, EN, FR, IT, NL	F	BG, ET, LT, LV, RO, RU	
B	DA, EN, FI, NO, SV	G	EN, ES, FR	
C	EL, EN, HR, SL, SR, TR	H	EN, ZH	
D	EN, ES, FR, IT, PT	J	JA	
E	CS, HU, PL, SK			
Språkkoder enl. ISO-639				

8	Nätkabel			
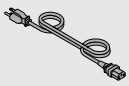	Marknad		Marknad	
	AR	Z10M200A	JP	Z10M200J
	UK	Z10M200B	AU	Z10M200K
	CH	Z10M200C	CL	Z10M200L
	DK	Z10M200D	CN	Z10M200N
	Europa	Z10M200E	BR	Z10M200S.01
	Europa [1]	Z10M200E.OS	TW	Z10M200T
	IN	Z10M200H	US, CA	Z10M200U
	IL	Z10M200I	ZA	Z10M200Z
Längd 2 m, inkl. kontakt				
[1] Utan kontakt				

-	Transformatorhållare		
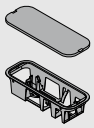	montering i skåpsbottnen		
	Färg	Material	
	R7037	Syntetmaterial	Z10NG000
Inkl. lock			
För SERVO-DRIVE-transformator 24 W			

Alternativ

9	Transformatorhållare		
	väggmontering		
	Färg	Material	
	WGR	Syntetmaterial	Z10NG120
För SERVO-DRIVE-transformator 24 W			

Tillbehör

-	Kabelhållare		
	Färg	Material	
	W	Syntetmaterial	Z10K0009
T.ex. för fixering av SERVO-DRIVE-fördelarkabel			

-	Front-/bottenstabilisering		
	Färg	Material	
	R7037	Syntetmaterial	Z96.10E1

Färg	
R7037	RAL 7037 grå
W	Vit
WGR	Grå

Diskbänksskåp – Tvärregel – Vinkelfäste för en drivenhet

Planering

Skåp

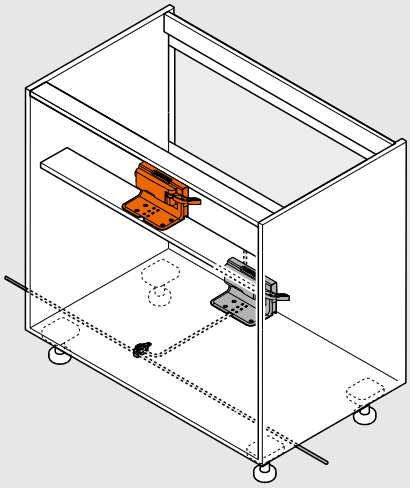

Drivenhetens position

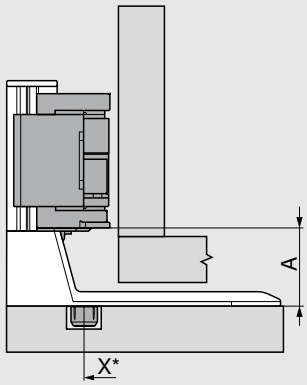

X Borrposition

A Avstånd från underkanten av vinkelfästet till underkanten på drivenheten

* Mät från skåpets framkant

Bakstycke	Bakstyckehöjd	A (mm)
Mellanstycke	N | M | K | C | F	45

Rekommendation

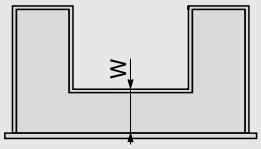

W Avstånd från framkanten på lådbottnen till mellanstycket

För bästa utnyttjandet av förvaringsytan rekommenderar vi
nominell längd NL lådsidor yttre - nominell längd NL lådsidor inre = min. 150 mm

Inborrningsmått – Tvärregel

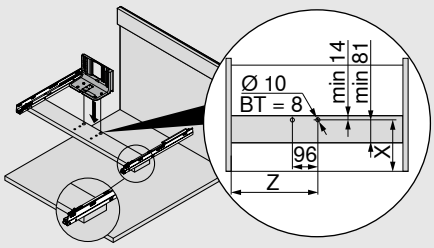

Bakstycke	Bakstyckehöjd	Invändig skåpbredd LW (mm)	
		≥ 387	
		Nominell längd NL yttre (mm)	
		450–600	
		X (mm)	Z (mm)
Mellanstycke	N | M | K | C | F	W + 27	LW / 2

W Avstånd från framkanten på lådbottnen till mellanstycket

BT Borrdjup

X Borrposition

Z Infogningsmått

Diskbänksskåp – Skåpsbotten – Vinkelfäste för en drivenhet

Planering

Skåp

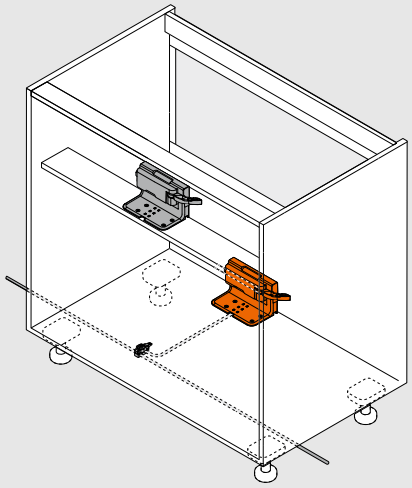

Drivenhetens position

Träbakstycke	Stålbakstycke		
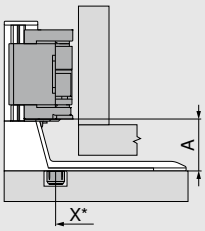	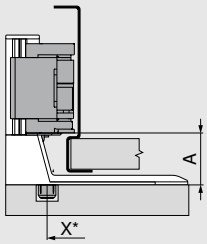	X	Borrposition
		A	Avstånd från underkanten av vinkelfästet till underkanten på drivenheten
		*	Mät från skåpets framkant

Bakstycke	Bakstyckehöjd	LW (mm) ≥ 387 A (mm)
Träbakstycke	N | M | K | C | F	45
Stålbakstycke	N	-
	M | K | C | F	45

LW Invändig skåpbredd

Inborrningsmått – Skåpsbotten

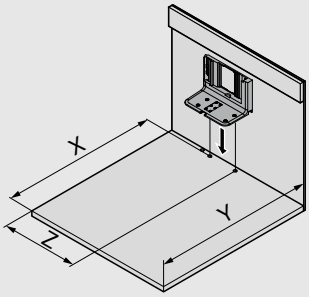

Bakstycke	X (mm)	Y (mm)	Z (mm)
Träbakstycke	NL + 19	NL + 35	LW / 2
Stålbakstycke	NL + 2	NL + 18	LW / 2

LW Invändig skåpbredd
NL Nominell längd
X Borrposition
Y Minsta platsbehov
Z Infogningsmått

Diskbänksskåp – Skåpsbotten – Vinkelfäste för en drivenhet

Planering

Skåpsbotten – Borrbild

Undre kabeldragning

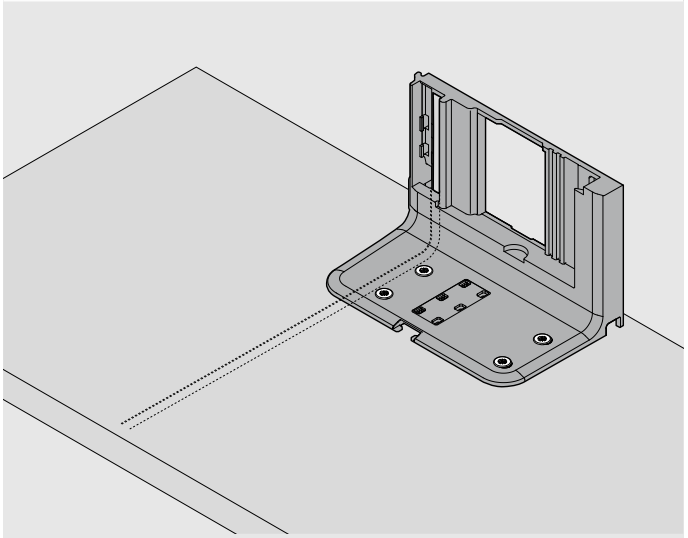

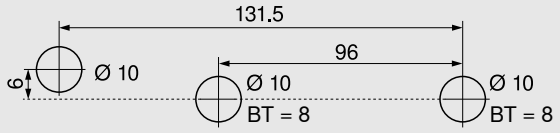

Alternativ borrbild för MINIPRESS top och MINIPRESS

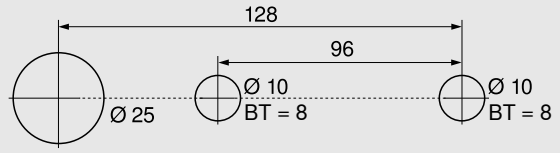

BT Borrdjup

Frontbearbetning

Blum-distansdämpare

Se sidan 113

Skåp med ett utdrag – Horisontell bärprofil

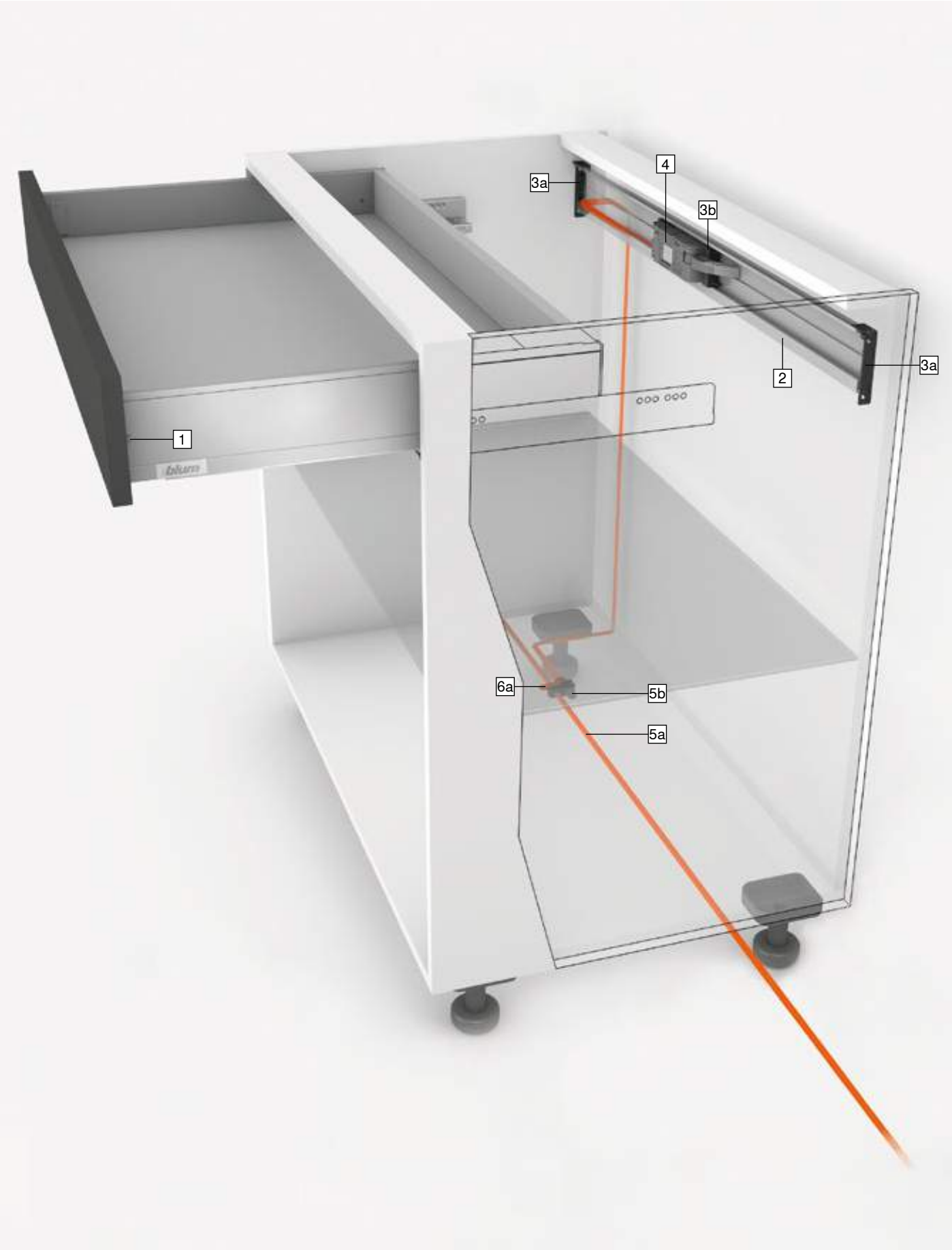

Skåp med ett utdrag – Horisontell bärprofil

Produkt

Beskrivning

- Elektrisk öppningsfunktion i kombination med BLUMOTION – för mjuk och tyst stängning
- Med horisontell bärprofil
- Ingen fast förbindelse mellan drivenhet och utdrag
- Det krävs inga ändringar av utdraget
- Snabb montering med förmonterade delar

Kabeldragning

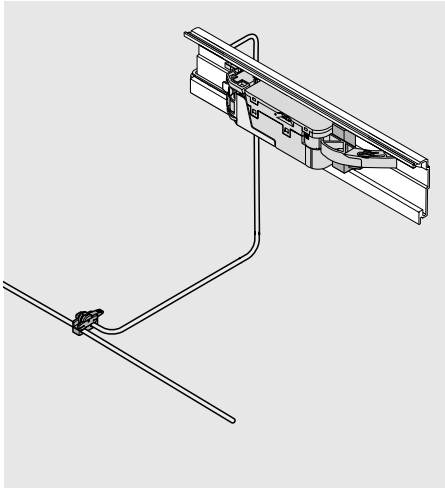

Beställningsinformation

1	Blum-distansdämpare	
	Ø (mm)	
	5	**993.0530**
	8	**993.0830.01**
Upp till fronthöjd 300 mm monteras 2 st.		
Från fronthöjd 300 mm monteras 4 st.		
Om LEGRABOX 70 kg-skenor används, monteras 4 st.		

2	Horisontell bärprofil	
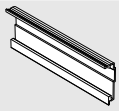	**Längd (mm)**	
	1143	**Z10T1143B**
För skåpbredd KB 275–1200 mm		
Aluminium för kapning		
Tillkapnings-mått	Invändig skåpbredd LW - 19 mm	

3	Bärprofilsfäste horisontellt		
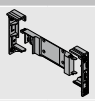	**Färg**	**Material**	
	R7037	Syntetmaterial	**Z10D5210**
Innehåll:			
3a	1 x	Bärprofilsfäste vänster/höger	
3b	1 x	Bärprofilsadapter för drivenhet	
Använd spånplatteskruvar och systemskruvar			

4	Drivenhet		
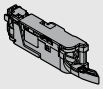	**Färg**	**Material**	
	R7037	Syntetmaterial	**Z10A3000.03**
Inkl. förlängning av öppningsarmen, förmonterad			

-	Förlängningsadapter	
	Färg	
	S	**Z10A3006**
Stålbakstycke		
Krävs från M-höjd och en invändig skåpbredd LW från 267–286 mm		

5	SERVO-DRIVE-fördelarkabel och kabeländskydd		
	Färg	**Längd (mm)**	
	S	8	**Z10K800AE**
Innehåll:			
5a	1 x	SERVO-DRIVE-fördelarkabel	
5b	5 x	Kabeländskydd	
Användbar som fördelar-, bärprofil- och kommunikationskabel			
För kapning			

6	Kabelkoppling och kabeländskydd		
	Färg	**Material**	
	S	Syntetmaterial	**Z10V100E.01**
Innehåll:			
6a	1 x	Kabelkoppling	
5b	2 x	Kabeländskydd	

Färg	
R7037	RAL 7037 grå
S	Svart

Skåp med ett utdrag – Horisontell bärprofil

Beställningsinformation

-	SERVO-DRIVE-transformator 24 W			
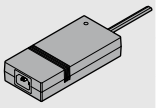	A	Z10NE030A	F	Z10NE030F
	B	Z10NE030B	G	Z10NE030G
	C	Z10NE030C	H	Z10NE030H
	D	Z10NE030D	J	Z10NE030J
	E	Z10NE030E		
Inkl. bruks- och monteringsanvisningar				
Utan nätkabel				
Språkpaket				
A	DE, EN, FR, IT, NL	F	BG, ET, LT, LV, RO, RU	
B	DA, EN, FI, NO, SV	G	EN, ES, FR	
C	EL, EN, HR, SL, SR, TR	H	EN, ZH	
D	EN, ES, FR, IT, PT	J	JA	
E	CS, HU, PL, SK			
Språkkoder enl. ISO-639				

-	Nätkabel			
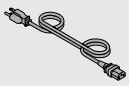	Marknad		Marknad	
	AR	Z10M200A	JP	Z10M200J
	UK	Z10M200B	AU	Z10M200K
	CH	Z10M200C	CL	Z10M200L
	DK	Z10M200D	CN	Z10M200N
	Europa	Z10M200E	BR	Z10M200S.01
	Europa [1]	Z10M200E.OS	TW	Z10M200T
	IN	Z10M200H	US, CA	Z10M200U
	IL	Z10M200I	ZA	Z10M200Z
Längd 2 m, inkl. kontakt				
[1] Utan kontakt				

-	Transformatorhållare		
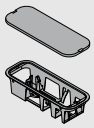	montering i skåpsbottnen		
	Färg	Material	
	R7037	Syntetmaterial	Z10NG000
Inkl. lock			
För SERVO-DRIVE-transformator 24 W			

Alternativ

-	Transformatorhållare		
	väggmontering		
	Färg	Material	
	WGR	Syntetmaterial	Z10NG120
För SERVO-DRIVE-transformator 24 W			

Tillbehör

-	Kabelhållare		
	Färg	Material	
	W	Syntetmaterial	Z10K0009
T.ex. för fixering av SERVO-DRIVE-fördelarkabel			

-	Front-/bottenstabilisering		
	Färg	Material	
	R7037	Syntetmaterial	Z96.10E1

-	COMBOX-sats		
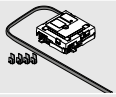	Färg	Material	
	S	Syntetmaterial	Z10ZC00A
Fungerar som skydd mot frontkollisioner vid SERVO-DRIVE i hörnsituationer			
Anpassad för drivenheter från Z10A3000.02			
Kan användas i kombination med Z10K300A			
Inkl. alla delar för montering och kabeldragning			

Färg	
R7037	RAL 7037 grå
S	Svart
W	Vit
WGR	Grå

Skåp med ett utdrag – Horisontell bärprofil

Planering

Skåp

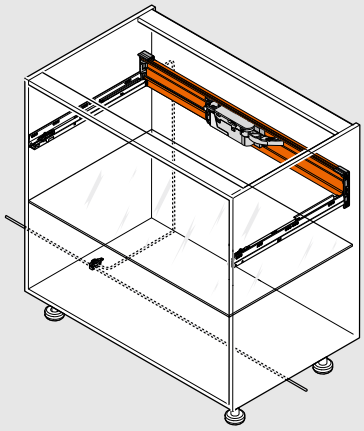

Drivenhetens position

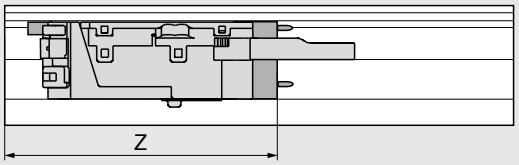

Z Infogningsmått

Inborrningsmått

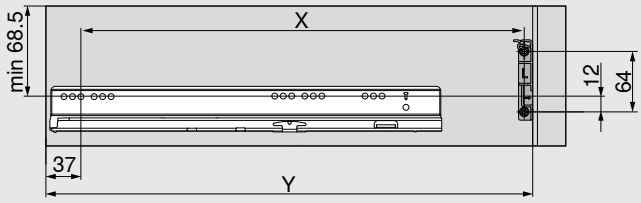

Bakstycke	X (mm)	Y (mm)
Träbakstycke	NL - 9	NL + 37
Stålbakstycke	NL - 26	NL + 20

NL Nominell längd

X Borrposition

Y Minsta platsbehov

När bärprofilen monteras på dessa positioner kan både innanförliggande utdrag och utdrag med heltäckande fronter öppnas med "drag" och "tryck"

Bakstycke	Bakstyckehöjd	Invändig skåpbredd LW (mm)										
		242–266		267–286			287–316		317–386		≥ 387	
		Z (mm)	H.	Z (mm)	H.	Ha.	Z (mm)	H.	Z (mm)	H.	Z (mm)	H.
Träbakstycke	N	–	–	–	–	–	193	✖	193	●	LW / 2	●
	M | K | C | F	–	–	182	●	○	182	●	182	●	LW / 2	●
Stålbakstycke	N	–	–	–	–	–	–	–	–	–	–	–
	M | K | C | F	–	–	182	●	○	182	●	182	●	LW / 2	●

H. Förlängning av öppningsarmen

Ha. Förlängningsadapter

Z Infogningsmått

● Krävs

○ Krävs ej

– Ej möjligt

✖ Ta bort

Frontbearbetning

Blum-distansdämpare

Se sidan 113

Skåp med ett utdrag – Övre vinkelfäste

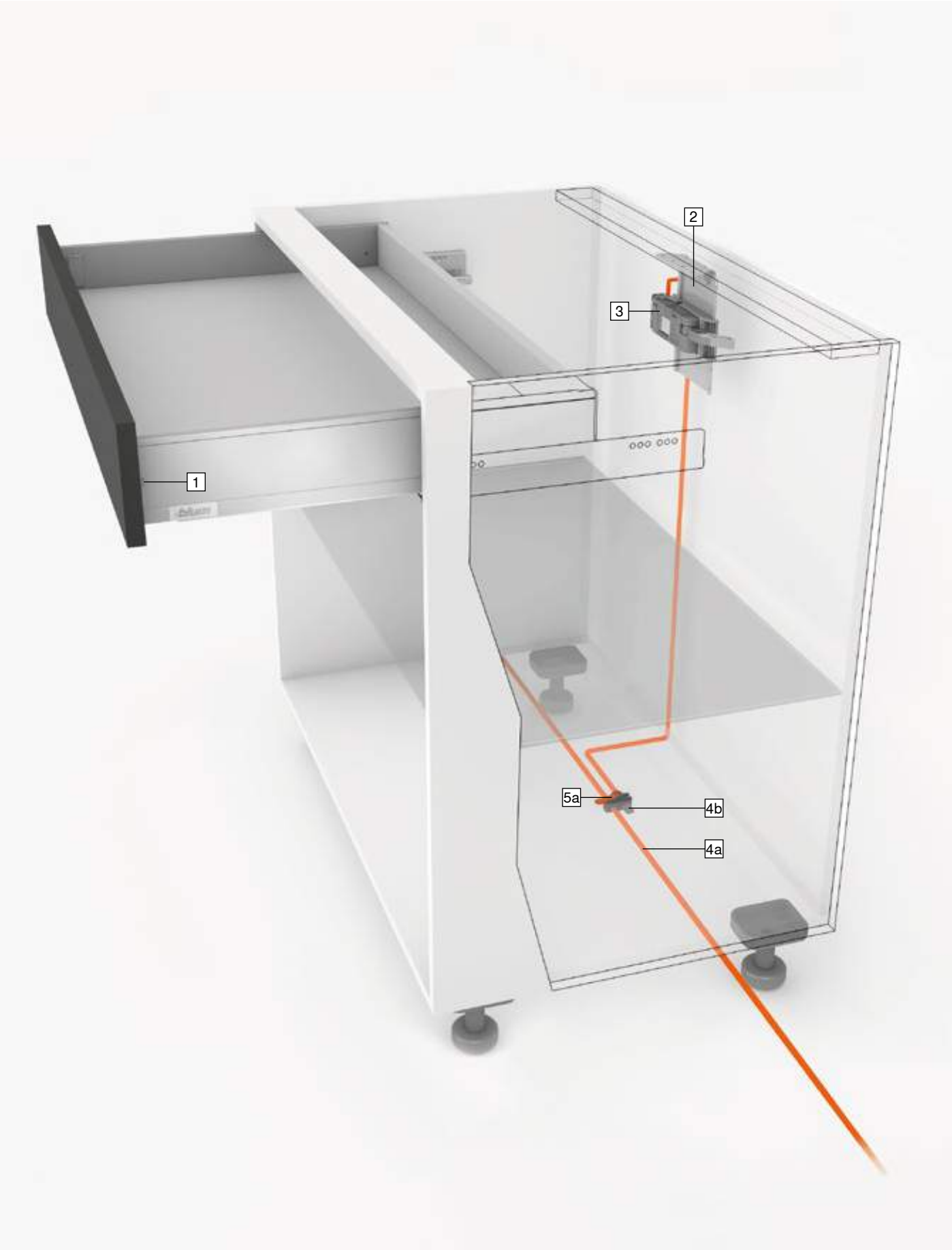

Skåp med ett utdrag – Övre vinkelfäste

Produkt

Beskrivning

- Elektrisk öppningsfunktion i kombination med BLUMOTION – för mjuk och tyst stängning
- Med övre vinkelfäste
- Ingen fast förbindelse mellan drivenhet och utdrag
- Det krävs inga ändringar av utdraget
- Snabb montering med förmonterade delar

Kabeldragning

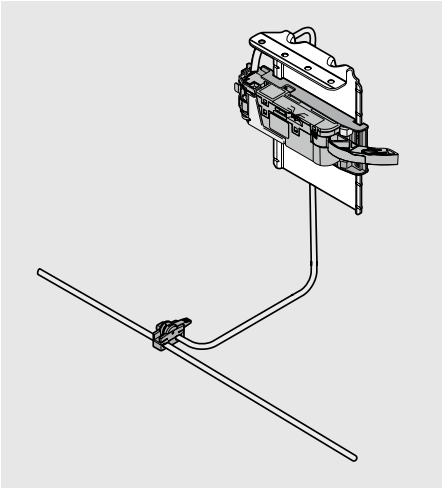

Beställningsinformation

1	Blum-distansdämpare	
	Ø (mm)	
	5	993.0530
	8	993.0830.01
Upp till fronthöjd 300 mm monteras 2 st.		
Från fronthöjd 300 mm monteras 4 st.		
Om LEGRABOX 70 kg-skenor används, monteras 4 st.		

2	Övre vinkelfäste		
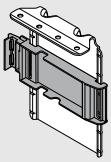	**Färg**	**Material**	
	R7037/ZN	Stål	Z10D6252
Inkl. förmonterad adapter för drivenhet			

3	Drivenhet		
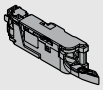	**Färg**	**Material**	
	R7037	Syntetmaterial	Z10A3000.03
Inkl. förlängning av öppningsarmen, förmonterad			

-	Förlängningsadapter	
	Färg	
	S	Z10A3006
Stålbakstycke		
Krävs från M-höjd och en invändig skåpbredd LW från 267–286 mm		

4	SERVO-DRIVE-fördelarkabel och kabeländskydd		
	Färg	**Längd (mm)**	
	S	8	Z10K800AE
Innehåll:			
4a	1 x	SERVO-DRIVE-fördelarkabel	
4b	5 x	Kabeländskydd	
Användbar som fördelar-, bärprofil- och kommunikationskabel			
För kapning			

5	Kabelkoppling och kabeländskydd		
	Färg	**Material**	
	S	Syntetmaterial	Z10V100E.01
Innehåll:			
5a	1 x	Kabelkoppling	
4b	2 x	Kabeländskydd	

Färg	
R7037	RAL 7037 grå
S	Svart
ZN	Förzinkad

Skåp med ett utdrag – Övre vinkelfäste

Beställningsinformation

-	SERVO-DRIVE-transformator 24 W			
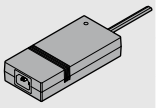	A	Z10NE030A	F	Z10NE030F
	B	Z10NE030B	G	Z10NE030G
	C	Z10NE030C	H	Z10NE030H
	D	Z10NE030D	J	Z10NE030J
	E	Z10NE030E		
Inkl. bruks- och monteringsanvisningar				
Utan nätkabel				
Språkpaket				
A	DE, EN, FR, IT, NL	F	BG, ET, LT, LV, RO, RU	
B	DA, EN, FI, NO, SV	G	EN, ES, FR	
C	EL, EN, HR, SL, SR, TR	H	EN, ZH	
D	EN, ES, FR, IT, PT	J	JA	
E	CS, HU, PL, SK			
Språkkoder enl. ISO-639				

-	Nätkabel			
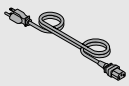	Marknad		Marknad	
	AR	Z10M200A	JP	Z10M200J
	UK	Z10M200B	AU	Z10M200K
	CH	Z10M200C	CL	Z10M200L
	DK	Z10M200D	CN	Z10M200N
	Europa	Z10M200E	BR	Z10M200S.01
	Europa [1]	Z10M200E.OS	TW	Z10M200T
	IN	Z10M200H	US, CA	Z10M200U
	IL	Z10M200I	ZA	Z10M200Z
Längd 2 m, inkl. kontakt				
[1] Utan kontakt				

-	Transformatorhållare		
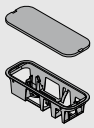	montering i skåpsbottnen		
	Färg	Material	
	R7037	Syntetmaterial	Z10NG000
Inkl. lock			
För SERVO-DRIVE-transformator 24 W			

Alternativ

-	Transformatorhållare		
	väggmontering		
	Färg	Material	
	WGR	Syntetmaterial	Z10NG120
För SERVO-DRIVE-transformator 24 W			

Tillbehör

-	Kabelhållare		
	Färg	Material	
	W	Syntetmaterial	Z10K0009
T.ex. för fixering av SERVO-DRIVE-fördelarkabel			

-	Front-/bottenstabilisering		
	Färg	Material	
	R7037	Syntetmaterial	Z96.10E1

-	COMBOX-sats		
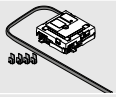	Färg	Material	
	S	Syntetmaterial	Z10ZC00A
Fungerar som skydd mot frontkollisioner vid SERVO-DRIVE i hörnsituationer			
Anpassad för drivenheter från Z10A3000.02			
Kan användas i kombination med Z10K300A			
Inkl. alla delar för montering och kabeldragning			

Färg	
R7037	RAL 7037 grå
S	Svart
W	Vit
WGR	Grå

Skåp med ett utdrag – Övre vinkelfäste

Planering

Skåp

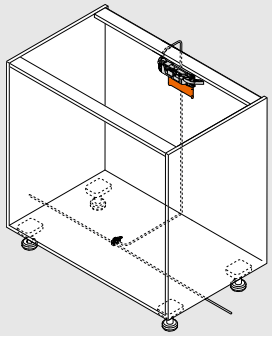

Drivenhetens position

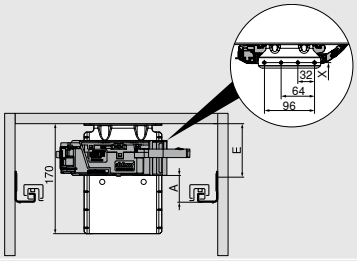

X	Borrposition
A	Avstånd från underkanten av skenan till underkanten på drivenheten
E	Avstånd från underkanten på toppstycket till skenans skruvposition

För att få en stabil montering bör toppstycket fixeras i bänkskivan

Bakstycke	Bakstyckehöjd	Invändig skåpbredd LW (mm)											
		242–266			267–286			287–316			≥ 317		
		A (mm)	E min. (mm)	E max. (mm)	A (mm)	E min. (mm)	E max. (mm)	A (mm)	E min. (mm)	E max. (mm)	A (mm)	E min. (mm)	E max. (mm)
Träbakstycke	N	–	–	–	–	–	–	45	84	174	45	84	174
	M | K | E | F	–	–	–	45	84	174	45	84	174	45	84	174
Stålbakstycke	N	–	–	–	–	–	–	–	–	–	–	–	–
	M | K | E | F	–	–	–	45	84	174	45	84	174	45	84	174

A Avstånd från underkanten av skenan till underkanten på drivenheten

E Avstånd från underkanten på toppstycket till skenans skruvposition

– Ej möjligt

Inborrningsmått – Toppstycke

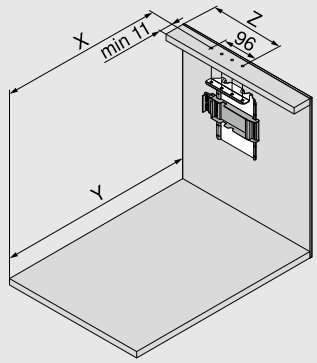

Bakstycke	X (mm)	Y (mm)
Träbakstycke	NL - 1	NL + 34
Stålbakstycke	NL - 18	NL + 17

NL Nominell längd

X Borrposition

Y Minsta platsbehov

Z Infogningsmått

När bärprofilen monteras på dessa positioner kan både innanförliggande utdrag och utdrag med heltäckande fronter öppnas med "drag" och "tryck"

Bakstycke	Bakstyckehöjd	Invändig skåpbredd LW (mm)										
		242–266		267–286			287–316		317–386		≥ 387	
		Z (mm)	H.	Z (mm)	H.	Ha.	Z (mm)	H.	Z (mm)	H.	Z (mm)	H.
Träbakstycke	N	–	–	184	●	–	184	●	184	●	LW / 2	●
	M | K | C | F	–	–	184	●	–	184	●	184	●	LW / 2	●
Stålbakstycke	N	–	–	–	–	–	–	–	–	–	–	–
	M | K | C | F	–	–	184	✖	●	184	●	184	●	LW / 2	●

H. Förlängning av öppningsarmen	● Krävs
Ha. Förlängningsadapter	– Ej möjligt
Z Infogningsmått	✖ Ta bort

Frontbearbetning

Blum-distansdämpare

Se sidan 113

Stående sopsorteringsutdrag

Stående sopsorteringsutdrag

SERVO-DRIVE uno

- Elektrisk öppningsfunktion i kombination med BLUMOTION – för mjuk och tyst stängning
- Anpassad för användning i ett skåp
- För stående sopsorteringsutdrag
- Satsen passar utmärkt även vid efterutrustning i befintliga kök
- Ingen fast förbindelse mellan drivenhet och utdrag
- Det krävs inga ändringar av utdraget
- Enkel och snabb montering med förmonterade delar

Beställningsinformation

SERVO-DRIVE uno-sats

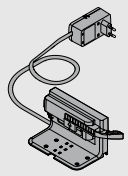

Nätadapter	Språkpaket		Nätadapter	Språkpaket	
E	A	Z10NA30EA	B	A	Z10NA30BA
E	B	Z10NA30EB	K	D	Z10NA30KD
E	C	Z10NA30EC	U	G	Z10NA30UG
E	D	Z10NA30ED	U	J	Z10NA30UJ
E	E	Z10NA30EE	H	D	Z10NA30HD
E	F	Z10NA30EF			

Nätadapter

E	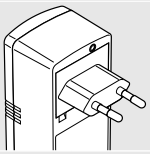	**B**	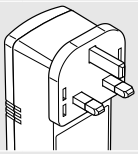	**K**	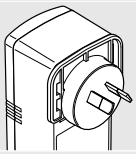	**U**	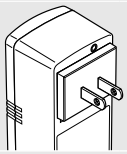	**H**	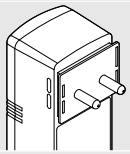

För en detaljerad landslista, se ”Informationskapitlet” längst bak i Blums produktkatalog.

Språkpaket

A	DE, EN, FR, IT, NL	**B**	DA, EN, FI, NO, SV	**C**	EL, EN, HR, SL, SR, TR	**D**	EN, ES, FR, IT, PT
E	CS, HU, PL, SK	**F**	BG, ET, LT, LV, RO, RU	**G**	EN, ES, FR	**J**	JA

☎ Fler kombinationer på begäran

Förmonterad sats

Innehåll:

-	2 x	Blum-distansdämpare
1	1 x	Vinkelfäste för en drivenhet
2	1 x	Drivenhet
3	1 x	Transportskydd
4	1 x	Droppskydd
5	1 x	SERVO-DRIVE-nätadapter 12 W
6	1 x	Monteringshjälp
-	7 x	Skruvar för Blum-distansdämpare och vinkelfäste
-	1 x	Monteringsanvisning
-	1 x	Bruksanvisning

Stående sopsorteringsutdrag

Planering

Skåp

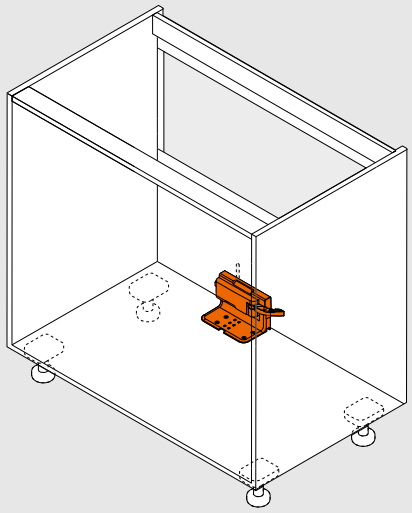

Drivenhetens position

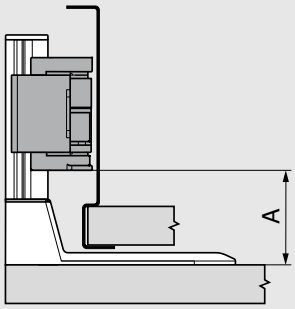

Boxsystemet	Invändig skåpbredd LW (mm) ≥ 387	
	A min. (mm)	A max. (mm)
LEGRABOX	45	47

A Avstånd från underkanten av skenan till underkanten på drivenheten

Inborrningsmått – Skåpsbotten

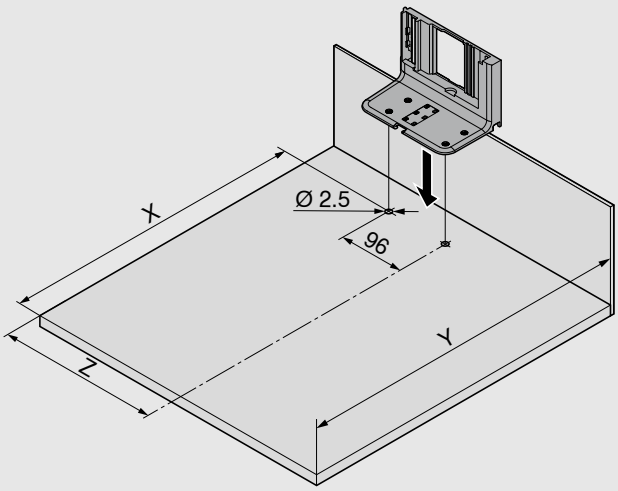

Bakstycke	Invändig skåpbredd LW (mm) ≥ 387		
	X (mm)	Y (mm)	Z (mm)
Träbakstycke	NL - 45	NL + 35	LW / 2
Stålbakstycke	NL - 62	NL + 18	LW / 2

NL Nominell längd

X Borrposition

Y Minsta platsbehov

Z Infogningsmått

Information om SERVO-DRIVE

Frontbearbetning

Blum-distansdämpare

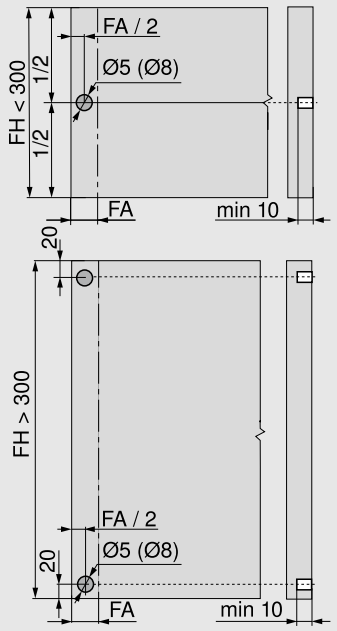

Blum-distansdämparen garanterar det nödvändiga utrymmet på 2 mm mellan fronten och skåpstommen

Om 70 kg-LEGRABOX-skenor används, montera 4 stycken Blum-distansdämpare

Montera frontstabilisering vid fronthöjder FH > 300 mm för optimal öppningsfunktion

FA	Fronttäckning
FH	Fronthöjd

Drivenhet

Förlängning av öppningsarmen

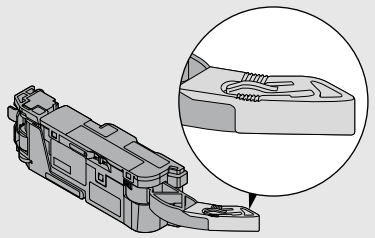

Förlängningsadapter

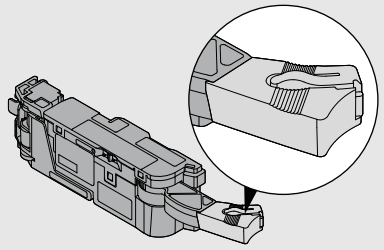

Platsbehov och säkerhetsavstånd - transformatorhållaren

montering i skåpsbottnen

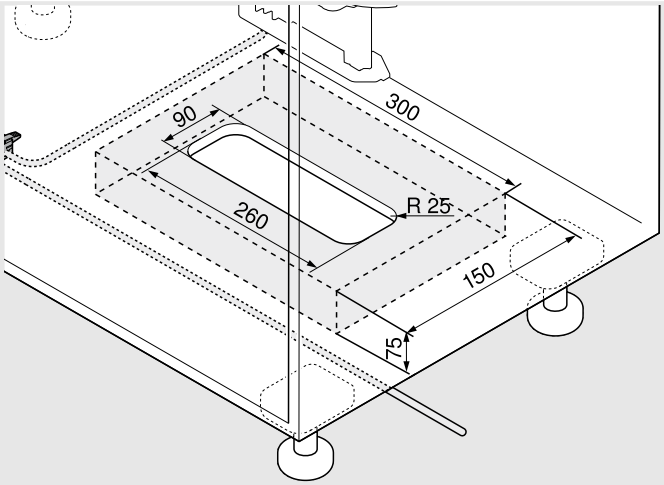

väggmontering

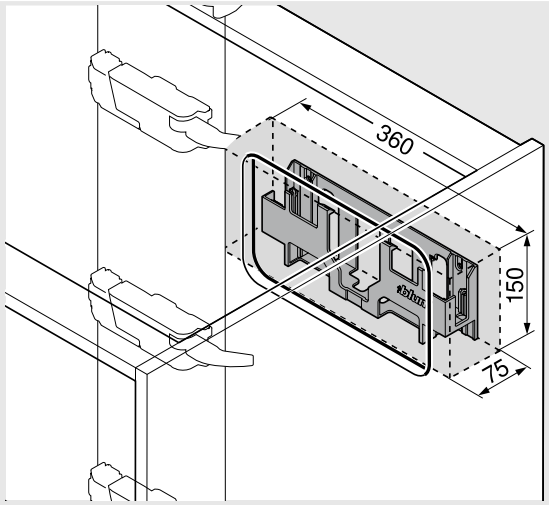

Observera

Håll 30 mm säkerhetsavstånd mellan transformatorn och de angränsande delarna! Möjliggör tillräcklig luftcirkulation, annars riskeras överhettning av SERVO-DRIVE-transformatorn!

Montering, justering och demontering

Information om montering och justering

www.blum.com/servodrive1

TIP-ON BLUMOTION

- Mekanisk öppningsfunktion, TIP-ON, kombinerad med BLUMOTION – för mjuk och tyst stängning
- Frontspalt 2.5 mm
- 4-dimensionell frontjustering
- Stort tryckkänsligt aktiveringsområde
- Synkroniserad, svävande lätt gång
- Synkronisering från invändig skåpbredd LW 245 mm

Beställningsinformation

1	TIP-ON BLUMOTION-sats
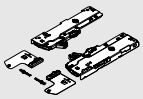	Anpassade efter viktintervall och nominella längder, finns TIP-ON BLUMOTION-enheterna i olika utföranden. För att enklare kunna välja rätt variant har alla olika färger. Medbringaren är universell och passar för alla TIP-ON BLUMOTION-enheter.

NL (mm)	Enhet		Skena (kg)	Vikt (kg) [1]	
270–300	S0	Vit	40	≤ 10	T60L7040
270–300	S1	Ljusgrå	40	> 10–20	T60L7140
350–600	L1	Ljusgrå	40 [2]	≤ 20	T60L7340
350–600	L3	Grå	40 [2]	15–40	T60L7540
450–650	L5	Svart	70 [3]	35–70	T60L7570

Innehåll:		
1a	1 x	TIP-ON BLUMOTION-enhet vänster/höger
1b	1 x	TIP-ON BLUMOTION-medbringare vänster/höger
1c	2 x	TIP-ON BLUMOTION-synkroniseringsadapter
		Invändig skåpbredd LW ≥ 294 mm
1	Rekommenderat viktintervall (utdragets totalvikt) för en optimal öppnings- och stängningsfunktion	
2	Kan endast kombineras med 40 kg-skenor	
3	Rekommendation: Kombinera endast med 70 kg-skenor	

Fastställ den rätta TIP-ON BLUMOTION-enheten med vår Produktkonfigurator www.blum.com/configurator

Invändig skåpbredd LW ≥ 294 mm

2	TIP-ON BLUMOTION-synkroniseringsstång	
	Utförande	Färg
	Rund	Grå
		T60.1125W

I kombination med 1c behövs 2 x T60.000D

Lämplig för invändig skåpbredd LW till 1370 mm

Observera

För en perfekt funktion och utökning av det tryckkänsliga aktiveringsområdet rekommenderar vi montering av en synkronisering.

Tillkapnings-mått Invändig skåpbredd LW - 247 mm

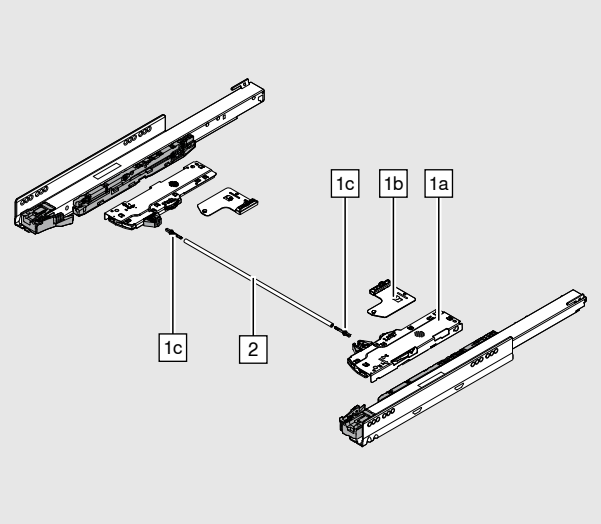

Invändig skåpbredd LW 245–293 mm

-	TIP-ON BLUMOTION-synkronisering	
	Utförande	Färg
	Kvadratisk	RAL 7035 ljusgrå
		T60.300D
Tillkapnings-mått	Invändig skåpbredd LW - 221 mm	

Tillbehör

1c	TIP-ON BLUMOTION-synkroniseringsadapter	
	Utförande	Färg
	Symmetrisk	RAL 7035 ljusgrå
		T60.000D

Invändig skåpbredd LW ≥ 294 mm

-	Frontspaltsmall för TIP-ON BLUMOTION	
	Frontspalt FS (mm)	Färg
	2.5	Orange
		65.5631

Observera

Vi rekommenderar frontspaltsmallen för optimal funktion

TIP-ON BLUMOTION för diskbänksskåp

1	TIP-ON BLUMOTION-sats för diskbänksskåp
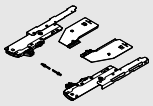	Anpassade efter viktintervall och nominella längder, finns TIP-ON BLUMOTION-enheterna i olika utföranden. För att enklare kunna välja rätt variant har alla olika färger. Medbringaren är universell och passar för alla TIP-ON BLUMOTION-enheter.

NL (mm)	Enhet		Skena (kg)	Vikt (kg) [1]	
350–600	L1	Ljusgrå	40 [2]	≤ 20	T60L9340
350–600	L3	Grå	40 [2]	15–40	T60L9540

Innehåll:		
1a	1 x	TIP-ON BLUMOTION-enhet vänster/höger
1b	1 x	TIP-ON BLUMOTION-medbringare vänster/höger
1c	2 x	TIP-ON BLUMOTION-synkroniseringsadapter
		Invändig skåpbredd LW ≥ 314 mm
[1]	Rekommenderat viktintervall (utdragets totalvikt) för en optimal öppnings- och stängningsfunktion	
[2]	Kan endast kombineras med 40 kg-skenor	

Fastställ den rätta TIP-ON BLUMOTION-enheten med vår Produktkonfigurator www.blum.com/configurator

Invändig skåpbredd LW ≥ 314 mm			
2	TIP-ON BLUMOTION-synkroniseringsstång		
	Utförande	Färg	
	Rund	Grå	
			T60.1125W
I kombination med 1c behövs 2 x T60.000D			
Lämplig för invändig skåpbredd LW till 1370 mm			
Observera			
För en perfekt funktion och utökning av det tryckkänsliga aktiveringsområdet rekommenderar vi montering av en synkronisering.			
Tillkapnings-mått	Invändig skåpbredd LW - 267 mm		

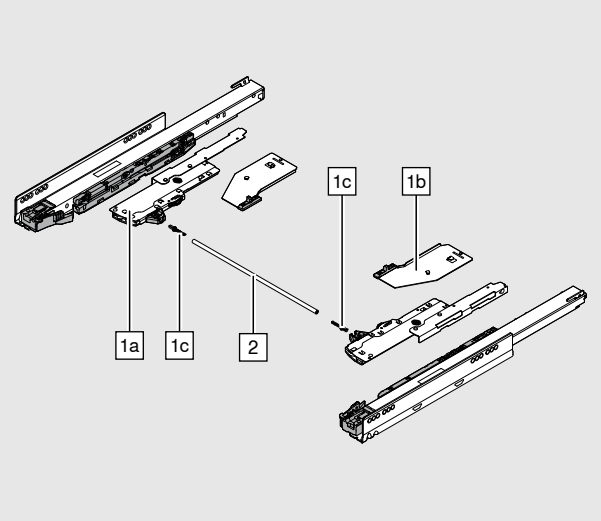

Tillbehör

1c	TIP-ON BLUMOTION-synkroniseringsadapter	
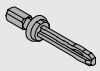	Utförande	Färg
	Symmetrisk	RAL 7035 ljusgrå
		T60.000D
Invändig skåpbredd LW ≥ 314 mm		

-	Frontspaltsmall för TIP-ON BLUMOTION	
	Frontspalt FS (mm)	Färg
	2.5	Orange
		65.5631
Observera		
Vi rekommenderar frontspaltsmallen för optimal funktion		

Planering

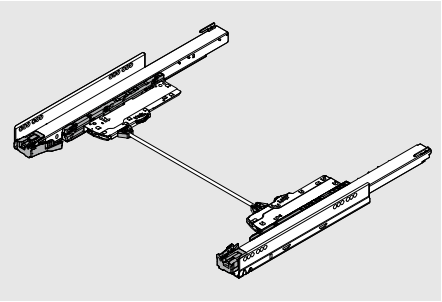

- TIP-ON BLUMOTION för LEGRABOX realiseras med standardplaneringsmåtten för LEGRABOX
- I följande planeringsgrafik framställs en låda i M-höjd

Möbelkonstruktion

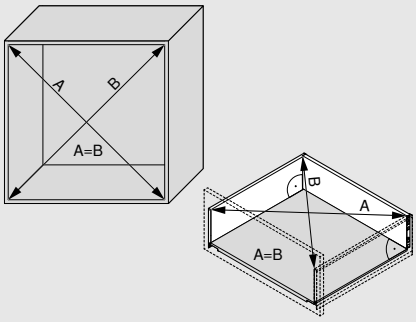

För att få till den nödvändiga frontspalten på minst 2.5 mm är det viktigt att tillverkningen blir exakt, d.v.s. att man är extra noggrann med att skåp och låda är i vinkel.

Sockelfötter

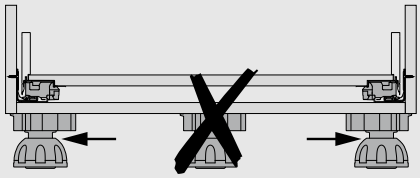

Frontbearbetning

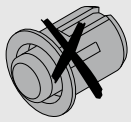

Vid TIP-ON BLUMOTION får inga distansdämpare monteras!

Platsbehov i skåpet

Lådor/skåputdrag

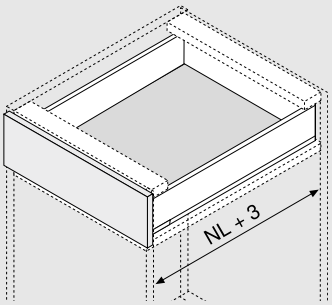

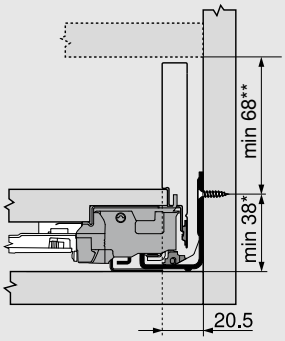

Innerlådor/innerutdrag

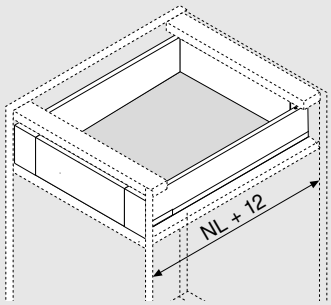

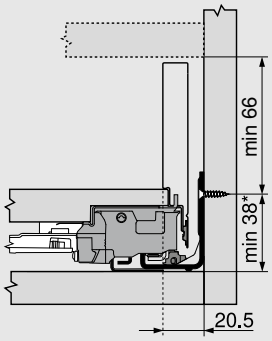

*	+1 mm om skenan monteras innan skåpet är monterat
**	Inkl. 2 mm lutningsjustering

Det går inte att kombinera frontkopplingssatsen (ZI7.0M07) med TIP-ON BLUMOTION

NL Nominell längd

Planering

Diskbänksutdrag

Avstånd synkroniseringsstång till front

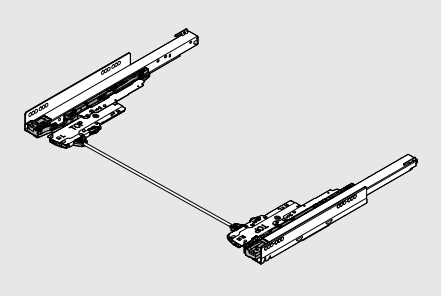

NL (mm)	X vid 750.xxx1S (mm)
350	65
400	85
450	65
500	65
550	65
600	65

NL Nominell längd

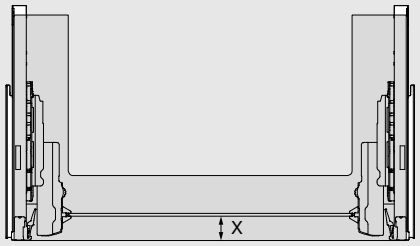

Skruvpositioner – Innerlådor | Innerutdrag

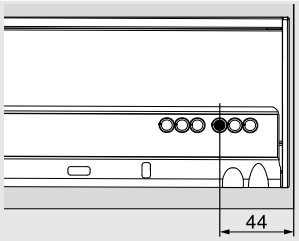

Variant 1

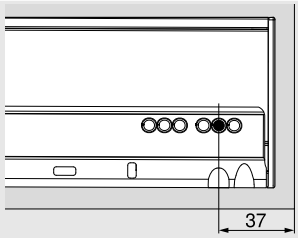

Variant 2

Djupposition

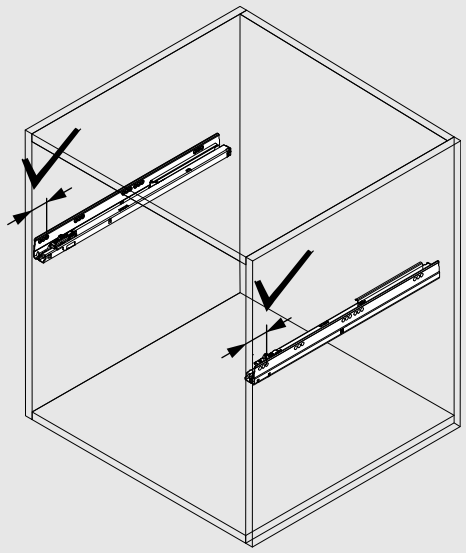

Säkerställ att djuppositionen blir exakt för båda skenorna.

Aktiveringsområde

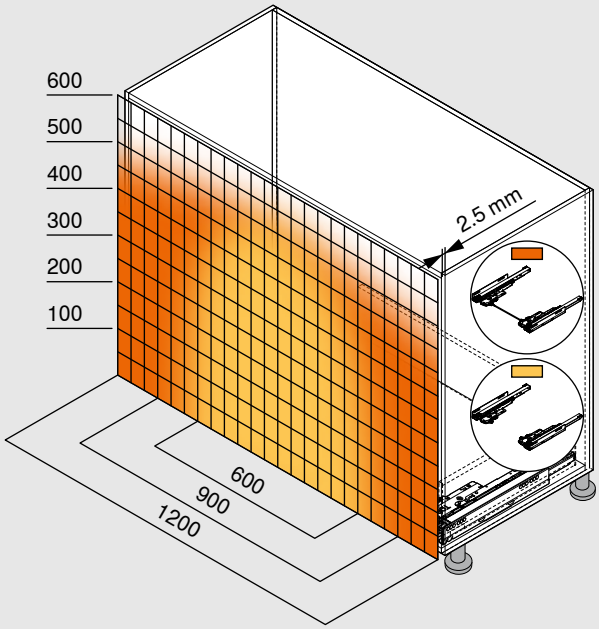

Med synkronisering	
Utan synkronisering	
Minimifrontspalt (mm)	2.5

Med front-/bottenstabilisering

För en perfekt funktion och utökning av det tryckkänsliga aktiveringsområdet rekommenderar vi montering av en synkronisering.

Exempel för 750 – 40 kg | 753 – 70 kg, höjd C, nominell längd NL 500 mm

Information om montering och justering

www.blum.com/tipon-blumotion

TIP-ON

- Integrerad TIP-ON-funktion för handtagsfria luckor
- Passar för LEGRABOX pure och LEGRABOX free
- För att utöka utdragets aktiveringsområde kan man från skåpbredd KB ≥ 400 mm montera en synkronisering (rekommenderas från skåpbredd KB ≥ 600 mm)
- Synkroniserad, svävande lätt gång
- Smidig och verktygslös djupjustering även när lådan är på plats
- Frontspalt 3.5 mm

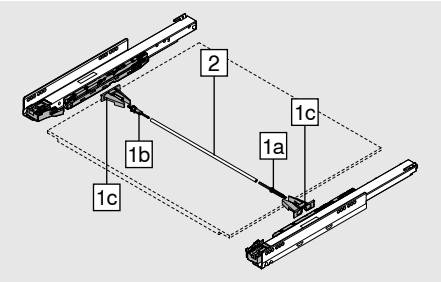

Beställningsinformation

1		TIP-ON-synkroniseringsdrev-sats	
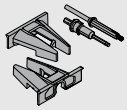		**Utförande**	Rund
		Färg	RAL 7037 grå
			T57.7400.01
Innehåll:			
1a	1 x	Koppling	
1b	1 x	Överlastkoppling	
1c	2 x	Fäste	

2	TIP-ON-synkroniseringsstång	
	Utförande	Rund
	Material	Aluminium
		ZST.1160W
Lämplig för skåpbredd KB upp till 1400 mm		
Tillkapnings-mått	Invändig skåpbredd LW - 229 mm	

Platsbehov i skåpet

Lådor | Skåputdrag

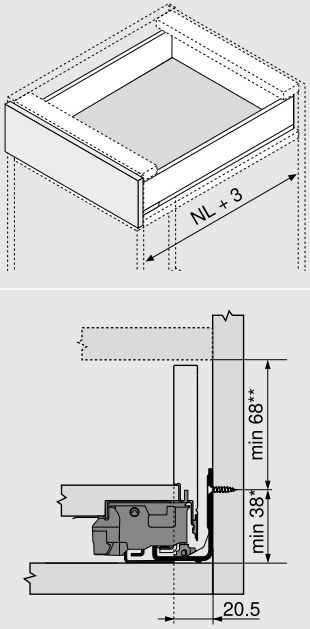

Innerlådor | Innerutdrag

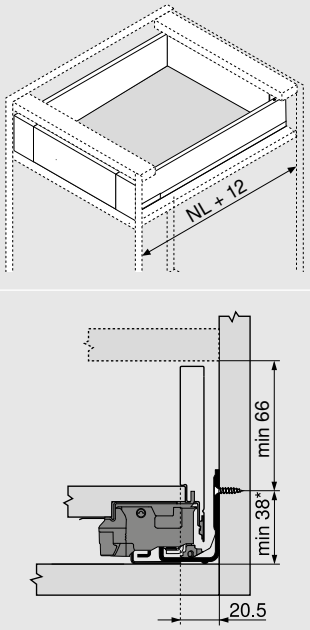

*	+1 mm om skenan monteras innan skåpet är monterat
**	Inkl. 2 mm lutningsjustering
NL	Nominell längd

Skruvpositioner – Innerlådor | Innerutdrag

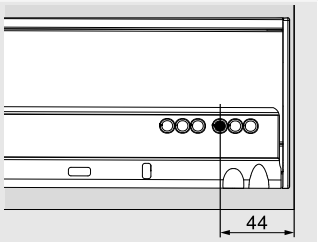

Variant 1

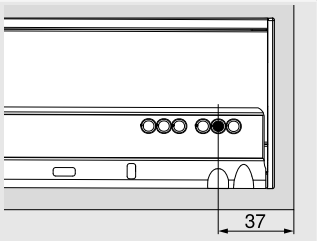

Variant 2

Aktiveringsområde

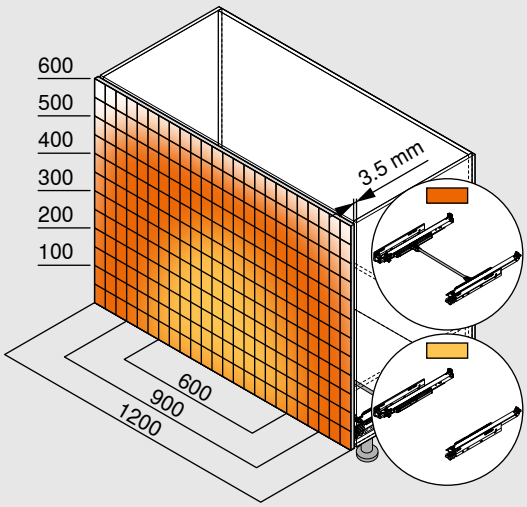

Rekommenderad frontspalt (mm)	3.5

Genom att montera synkronisering kan du även öppna breda fronter

Vi rekommenderar dessutom montering av front-/bottenstabilisering

Information om montering och justering

www.blum.com/tipon1

AMBIA-LINE

Ordning när den visas från sin bästa sida

Material och färger

Ståldesign

Mer information om AMBIA-LINE

www.blum.com/ambialine

Färger

SW-M	OG-M	CS-M
Sidenvit matt	Oriongrå matt	Carbonsvart matt
	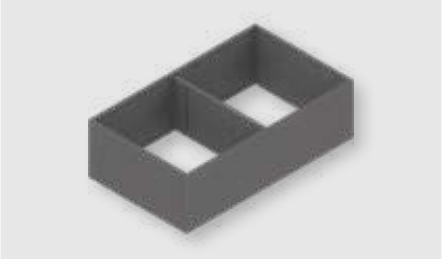	

SW-M / OG-M	OG-M	CS-M
Sidenvit matt / oriongrå matt	Oriongrå matt	Carbonsvart matt
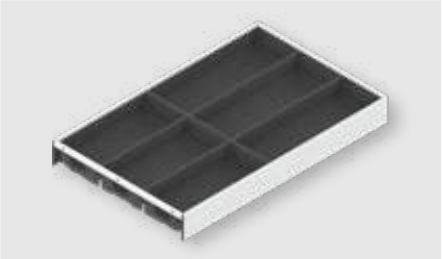		

Material och färger

Trädesign

Mer information om AMBIA-LINE

www.blum.com/ambialine

Färger

E01S/SW-M

Bardolino ek / sidenvit matt

E02G/OG-M

Nebraska ek / oriongrå matt

N01T/CS-M

Tennessee valnöt / carbonsvart matt

E01S/SW-M

Bardolino ek / sidenvit matt

E02G/OG-M

Nebraska ek / oriongrå matt

N01T/CS-M

Tennessee valnöt / carbonsvart matt

Bestickinsats

Ståldesign

- Praktisk att använda i köket men även i andra delar av hemmet
- Elegant, slank design
- Lämplig för LEGRABOX-lådor och -innerlådor i M- och K-höjd
- Fri positionering och säker förvaring
- Bestickinsats med Softtouch-material
- Ramhöjd 50 mm
- Material: stål, pulverlackerat

Beställningsinformation

Bestickinsats					
	Nominell längd (mm)	**Bredd (mm)**	SW-M / OG-M	OG-M	CS-M
	450	300	**ZC7S450BS3**		
	500	300	**ZC7S500BS3**		
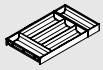	550	300	**ZC7S550BS3**		
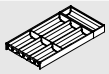	600	300	**ZC7S600BS3**		
	650	300	**ZC7S650BS3**		

Bestickinsats

Trädesign

- Praktisk att använda i köket men även i andra delar av hemmet
- Elegant, slank design
- Lämplig för LEGRABOX-lådor och -innerlådor i M- och K-höjd
- Fri positionering och säker förvaring
- Ramhöjd 50 mm
- Material: trädekor/stål

Beställningsinformation

Bestickinsats					
	Nominell längd (mm)	**Bredd (mm)**	E01S/SW-M	E02G/OG-M	N01T/CS-M
	450	300	**ZC7S450BH3**		
	500	300	**ZC7S500BH3**		
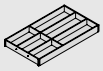	550	300	**ZC7S550BH3**		
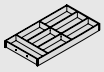	600	300	**ZC7S600BH3**		
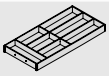	650	300	**ZC7S650BH3**		

Lådramar

Ståldesign

- Praktisk att använda i köket men även i andra delar av hemmet
- Elegant, slank design
- Lämplig för LEGRABOX-lådor och -innerlådor i M- och K-höjd
- Fri positionering och säker förvaring
- Folieskärare och knivblock finns som tillval
- Ramhöjd 50 mm
- Material: stål, pulverlackerat

Beställningsinformation

Lådram för nominell längd från 270 mm

	Nominell längd (mm)	Bredd (mm)	SW-M	OG-M	CS-M
	270–400	242	ZC7S300RSU		

Inkl. magnet som fäster med lådsida eller stålbakstycke

Adapterprofil för förbindning med träbakstycke (tillval)

	Höjd	Bredd (mm)	SW-M	OG-M	CS-M
	M	242	ZC7A0U0M		
	K	242	ZC7A0U0K		

Rekommenderas från nominell längd 350 mm

Lådramar

	Nominell längd (mm)	Bredd (mm)	SW-M	OG-M	CS-M
	450	100	ZC7S450RS1		
	500	100	ZC7S500RS1		
	550	100	ZC7S550RS1		
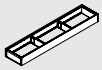	600	100	ZC7S600RS1		
	650	100	ZC7S650RS1		
	450	200	ZC7S450RS2		
	500	200	ZC7S500RS2		
	550	200	ZC7S550RS2		
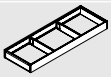	600	200	ZC7S600RS2		
	650	200	ZC7S650RS2		

Tväravdelare

	Höjd (mm)	Bredd (mm)	SW-M	OG-M	CS-M
	50	100	ZC7Q010SS		
	50	200	ZC7Q020SS		
	50	242	ZC7Q0U0SS		

Lådramar

Trädesign

- Praktisk att använda i köket men även i andra delar av hemmet
- Elegant, slank design
- Lämplig för LEGRABOX-lådor och -innerlådor i M- och K-höjd
- Fri positionering och säker förvaring
- Folieskärare och knivblock finns som tillval
- Ramhöjd 50 mm
- Material: trädekor/stål

Beställningsinformation

Lådram för nominell längd från 270 mm

	Nominell längd (mm)	Bredd (mm)	E01S/SW-M	E02G/OG-M	N01T/CS-M
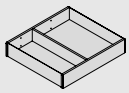	270–400	242	ZC7S300RHU		

Lådramar

	Nominell längd (mm)	Bredd (mm)	E01S/SW-M	E02G/OG-M	N01T/CS-M
	450	100	ZC7S450RH1		
	500	100	ZC7S500RH1		
	550	100	ZC7S550RH1		
	600	100	ZC7S600RH1		
	650	100	ZC7S650RH1		
	450	200	ZC7S450RH2		
	500	200	ZC7S500RH2		
	550	200	ZC7S550RH2		
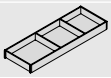	600	200	ZC7S600RH2		
	650	200	ZC7S650RH2		

Tväravdelare med fjäderbygel

	Höjd (mm)	Bredd (mm)	E01S	E02G	N01T
	50	100	ZC7Q010SH		
	50	200	ZC7Q020SH		
	50	242	ZC7Q0U0SH		

Ramar för skåputdrag

Ståldesign

- Praktisk att använda i köket men även i andra delar av hemmet
- Elegant, slank design
- Lämplig för LEGRABOX-skåputdrag och -innerutdrag i C- och F-höjd
- Fri positionering och säker förvaring
- Kryddhållare finns som tillval
- Ramhöjd 110 mm
- Material: stål, pulverlackerat

Beställningsinformation

Ramar för skåputdrag

	Nominell längd (mm)	Bredd (mm)	SW-M	OG-M	CS-M
	270–650	242	ZC7F300RSU		
	400–650	218	ZC7F400RSP		

Adapterprofil för förbindning med träbakstycke (tillval)

	Höjd	Bredd (mm)	SW-M	OG-M	CS-M
	C	242	ZC7A0U0C		
	F	242	ZC7A0U0F		
	C	218	ZC7A0P0C		
	F	218	ZC7A0P0F		

Rekommenderas från nominell längd 350 mm

Tväravdelare

	Höjd (mm)	Bredd (mm)	SW-M	OG-M	CS-M
	110	242	ZC7Q0U0FS		
	110	218	ZC7Q0P0FS		

Ramar för skåputdrag

Trädesign

- Praktisk att använda i köket men även i andra delar av hemmet
- Elegant, slank design
- Lämplig för LEGRABOX-skåputdrag och -innerutdrag i C- och F-höjd
- Fri positionering och säker förvaring
- Kryddhållare finns som tillval
- Ramhöjd 110 mm
- Material: trädekor/stål

Beställningsinformation

Ramar för skåputdrag

	Nominell längd (mm)	Bredd (mm)	E01S/SW-M	E02G/OG-M	N01T/CS-M
	270–650	242	ZC7F300RHU		
	400–650	218	ZC7F400RHP		

Tväravdelare

	Höjd (mm)	Bredd (mm)	E01S	E02G	N01T
	110	242	ZC7Q0U0FH		
	110	218	ZC7Q0P0FH		

AMBIA-LINE-tvärreling

Ståldesign

- Praktisk att använda i köket
- Med tvärreling för kapning
- Lämplig för LEGRABOX-skåputdrag och -innerutdrag i C- och F-höjd
- Fri positionering och säker förvaring

Beställningsinformation

Tvärreling för kapning

Längd (mm)	Material	SW-M	OG-M	CS-M
1080	Aluminium	ZR7.1080U		

Mått: Invändig skåpbredd LW – 90 mm

Tvärrelingsfäste

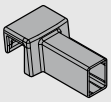

Boxsystem	SW-M	OG-M	CS-M
LEGRABOX pure	ZC7U10E0		
LEGRABOX free	ZC7U11E0		

Beställ 2 st per tvärreling

Längsavdelare

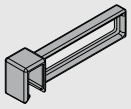

Längd (mm)	SW-M	OG-M	CS-M
84	ZC7U10F0		

Flaskförvaringssats

Ståldesign

- Praktisk att använda i köket
- Elegant, slank design
- Passar för LEGRABOX-skåputdrag i C- och F-höjd
- Fri positionering och säker förvaring
- Inbyggnadshöjd 140 mm (lådram med flaskförvaringssats)
- Material: stål, pulverlackerat

Beställningsinformation

Flaskförvaringssats

	Nominell längd (mm)	Bredd (mm)	SW-M	OG-M	CS-M
	från 450	100	ZC7B0100S		
	från 450	200	ZC7B0200S		

Inte lämpad för innerutdrag.

Lådramar – smala

	Nominell längd (mm)	Bredd (mm)	SW-M	OG-M	CS-M
	450	100	ZC7S450RS1		
	500	100	ZC7S500RS1		
	550	100	ZC7S550RS1		
	600	100	ZC7S600RS1		
	650	100	ZC7S650RS1		

Lådramar – breda

	Nominell längd (mm)	Bredd (mm)	SW-M	OG-M	CS-M
	450	200	ZC7S450RS2		
	500	200	ZC7S500RS2		
	550	200	ZC7S550RS2		
	600	200	ZC7S600RS2		
	650	200	ZC7S650RS2		

AMBIA-LINE-kökshjälpredorna

De stilrena AMBIA-LINE-kökshjälpredorna kombinerar god design med genomtänkt funktion. Knivblocket, tallriks- och kryddhållarna såväl som folieskäraren för både plast- och aluminiumfolie bidrar med eftertraktad ordning och reda i lådor och utdrag. Och köksarbetet förenklas eftersom allt har sin bestämda plats och innehållet i lådorna blir lättöverskådligt och snabbt greppbart.

Praktiska hjälpredor i köket

Montering, justering och demontering

www.blum.com/a540

Folieskärare

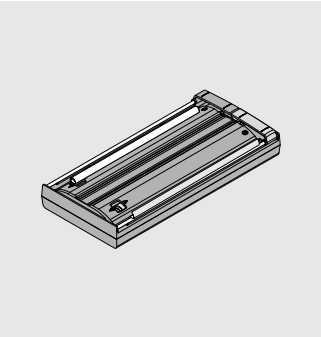

- Folieskärare för plast- och aluminiumfolie
- Metallhållaren underlättar hanteringen av plastfolie
- Stadig förvaring p.g.a. bottenmonteringen
- Uttagbar
- Lämplig för LEGRABOX-lådor och -innerlådor i M- och K-höjd
- I kombination med AMBIA-LINE-lådramar med bredd 200 mm
- Färg: oriongrå matt
- Material: syntetmaterial/rostfritt stål

Beställningsinformation	
Utförande	
Med folie	ZC7C0000
Utan folie	ZC7C0001
Längd (mm)	409
Bredd (mm)	187

Knivblock

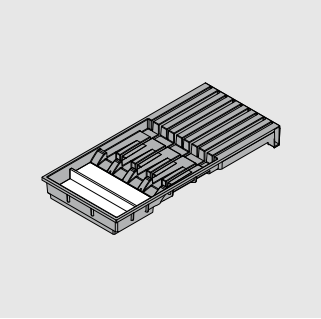

- Säker knivförvaring, fyra stora och fem små
- Inkl. handtagsstöd för långa knivar
- Stadig förvaring p.g.a. bottenmonteringen
- Lämplig för LEGRABOX-lådor och -innerlådor i M- och K-höjd
- I kombination med AMBIA-LINE-lådramar med bredd 200 mm
- Färg: oriongrå matt
- Material: syntetmaterial/rostfritt stål

Beställningsinformation	
Beskrivning	
Knivblock	ZC7M0200
Längd (mm)	409
Bredd (mm)	187

Blum-tallrikshållare

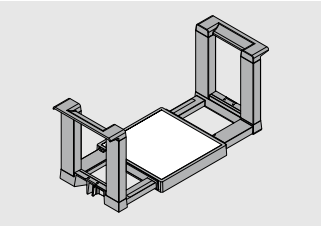

- Säker förvaring av upp till 12 tallrikar
- Anpassas steglöst efter storleken på tallrikarna
- Uttagbar
- Lämplig för LEGRABOX-skåputdrag och -innerutdrag i C- och F-höjd
- Färg: oriongrå matt
- Material: syntetmaterial/rostfritt stål

Beställningsinformation	
Beskrivning	
Blum-tallrikshållare	ZC7T0350
Talllriksdiameter (mm)	186–322
Stapelhöjd för tallrikarna (mm)	146
Totalhöjd (mm)	170

Kryddhållare

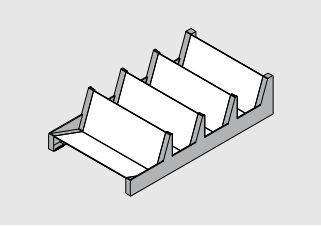

- Praktisk och översiktlig förvaring av kryddburkar i olika storlekar
- Lämplig för LEGRABOX-skåputdrag och -innerutdrag i C- och F-höjd
- I kombination med AMBIA-LINE-ramar för skåputdrag med bredd 218 mm
- Färg: oriongrå matt
- Material: syntetmaterial/rostfritt stål

Beställningsinformation	
Beskrivning	
Kryddhållare	ZC7G0P0I
Längd (mm)	356
Bredd (mm)	205

Look for our FSC™-certified products

FSC
www.fsc.org
FSC™ C115115

Allt innehåll är copyright-skyddat av Blum.
Reservation för tekniska förändringar och ändringar i utbudet.
IDNR: 410.600.7 · EP-390/2 SV-SE/08.22

Blum Svenska AB
Box 186, Wadmans Linje 4
SE-561 23 Huskvarna
Tel.: 036/38 77 50
E-post: info.se@blum.com
www.blum.se

Julius Blum GmbH
Beslagsfabrik
6973 Höchst, Österrike
Tel.: +43 5578 705-0
Fax: +43 5578 705-44
E-Mail: info@blum.com
www.blum.com

Våra verksamhetsorter i Österrike, Polen och Kina är certifierade enligt nedan.
Vår verksamhetsort i USA är ISO 9001-certifierad.
Vår verksamhetsort i Brasilien är certifierad enligt ISO 9001, ISO 14001 och ISO 45001.

ISO 9001 Certified Quality System
ISO 14001 Certified Environmental System
ISO 50001 Certified Energy System

blum®