LEGRABOX

Užsakymo ir projektavimo informacija

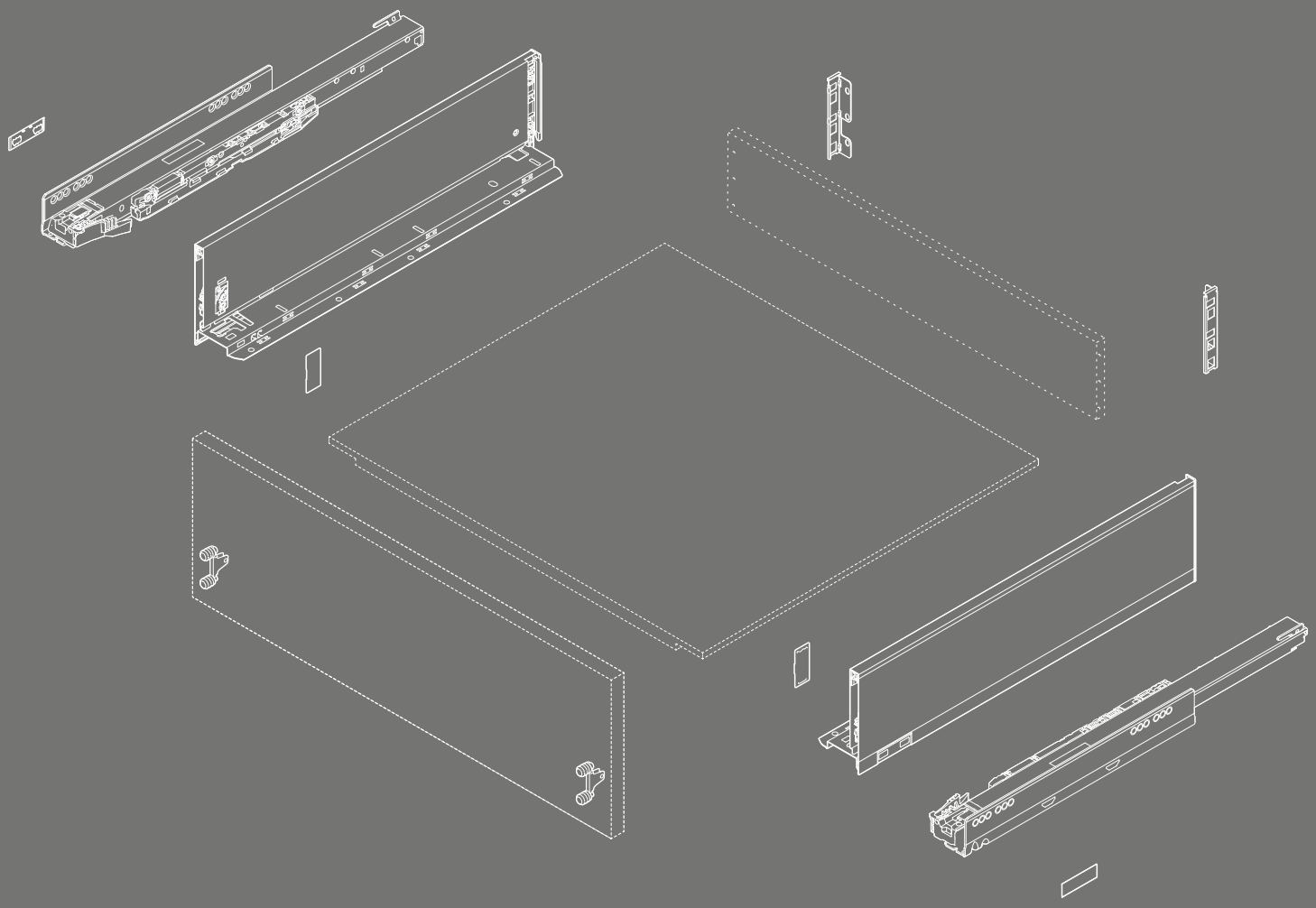

www.blum.com

Paverskite savo idėjas realybe – myLEGRABOX

Stilinga gyvenamoji erdvė. Planuokite stilingai. Naujausios baldų tendencijos iš viso pasaulio paverčiančios Jūsų idėjas unikaliais baldais. Laisvė kūrybai – LEGRABOX, nesuskaičiuojamos galimybės įgyvendinti Jūsų dizaino idėjas. Kurkite baldus pagal savo poreikius. Prisijunkite prie mūsų atradimų kelionėje!

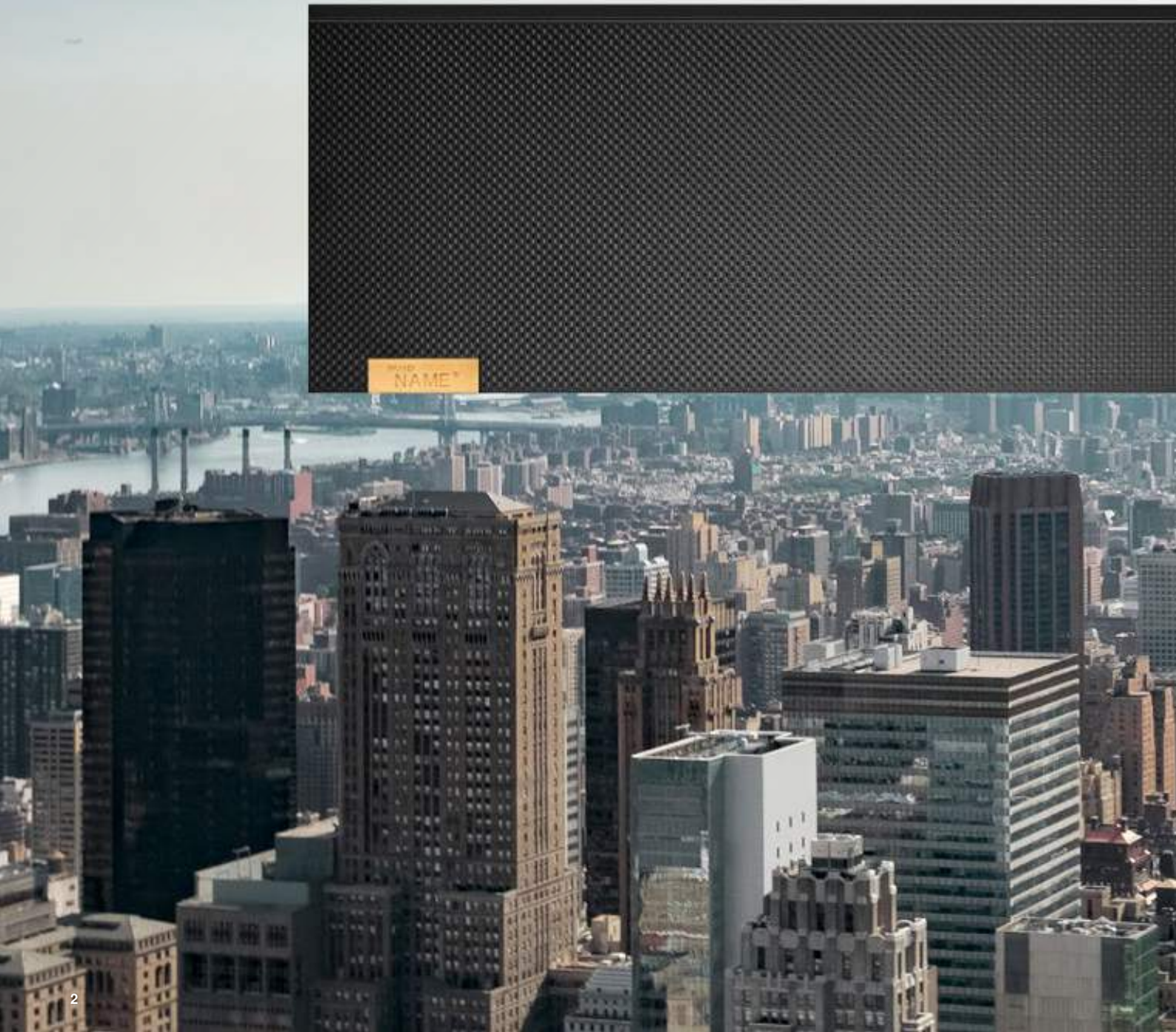

Turinys

4 Asortimento apžvalga
8 N stalčius
12 M stalčius
16 M vidinis stalčius
20 K stalčius
24 K vidinis stalčius
C aukštas salčius
28 LEGRABOX pure
30 LEGRABOX free
C aukštas vidinis stalčius
34 Fasadas su dizaino elementu
40 Fasadas su relingu
46 M stalčius po kriaukle
C stalčius po kriaukle
50 LEGRABOX pure
56 LEGRABOX free
60 F stalčius
64 Dizaino galimybės
74 Priedai
79 Bėgelių tvirtinimas
80 Montavimo įrenginiai
82 SERVO-DRIVE
114 TIP-ON BLUMOTION
118 TIP-ON
119 AMBIA-LINE

Kurkite baldus pagal savo poreikius

Kuo ypatingas LEGRABOX? Galite rinktis iš trijų dizaino lygių. LEGRABOX pure ir LEGRABOX free siūlo įstabų spalvų pasirinkimą ir aukščiausios kokybės nerūdijančio plieno apsaugą nuo pirštų atspaudų. Vienas žingsnis į priekį su LEGRABOX special. Pagrindinis kolekcijos akcentas – įstabi juoda matinė „Carbon“ spalva. Patirkite dizaino laisvę su LEGRABOX individual. Derinkite spalvas ir medžiagas, kurkite stalčių šonus su spausdintais, lazerio graviruotais raštais ar tekstūriniais reljefais. Suteikite laisvę savo kūrybiškumui. Variantai gali skirtis nuo pagrindinių sąlygų. Blum iš anksto patikrina atskirų dizainų tinkamumą.

Kas Jus įkvepia? Kurkite savo dizainą su Design Selector paversdami LEGRABOX į myLEGRABOX.
www.blum.com/lbxselector

Mūsų paslaugų apžvalga

Pagalba kiekviename žingsnyje – nuo projektavimo iki gamybos. Pasinaudokite mūsų patikimomis ir patogiomis paslaugomis savo baldų projektams su LEGRABOX.

Projektavimas
Konfigūruokite ir lengvai išsaugokite LEGRABOX projektavimo informaciją internete. Mūsų Gaminių ir Korpuso Konfigūratoriai pateikia patikimus ir išsamius detalių sąrašus. Kurkite myLEGRABOX naudodamiesi Design Selector, taip savo idėjas paversite realybe.

Dizainas
Gaminių ir Korpuso Konfigūratoriai padeda kurti baldus su LEGRABOX stalčiais. CAD/CAM duomenų bazėje rasite LEGRABOX duomenis dažniausiai naudojamais formatais.

Užsakymas
Galite perkelti detalių sąrašus iš Konfigūratorių tiesiai į kai kurių platintojų internetines parduotuves. Kad būtų lengviau užsisakyti LEGRABOX detales, galite lengvai valdyti įvairius projektus ir užsakymų sąrašus skiltyse „Mano projektai“ ir „Mano užsakymų sąrašai“.

Gamyba
Paspartinkite gamybos procesą naudodamiesi mūsų konfigūravimo priemonėmis ir montavimo įrankiais. Norėdami perkelti projektavimo rezultatus į MINIPRESS, naudokite BXF sąsają ir EASYSTICK.

Sužinokite daugiau apie E-SERVICES:
www.blum.com/e-services

Asortimento apžvalga

LEGRABOX asortimentas yra toks pat platus, kaip ir pačių namų idėja. Stalčiai, vidiniai stalčiai, stalčiai aukštu fasadu, aukšti vidiniai stalčiai – įvairių ilgių, apkrovų, aukščių ir spalvų.

Apžvalga

- LEGRABOX pure, LEGRABOX free, LEGRABOX special ir LEGRABOX individual
- Didelės pritaikymo galimybės
- Stalčiaus šonai gaminami iš plieno ir nerūdijančio plieno
- Stalčiaus šonai tiesūs, tiek viduje, tik išorėje
- Ploni stalčių šonai 12.8 mm
- Sinchronizuotas tobulai lengvas veikimas
- Fasado montavimas be įrankių
- Dangtelis su logotipu leidžia įgyvendinti visas LEGRABOX dizaino galimybes

Stalčių šonų aukščiai

Žemas išorinis stalčius

Aukštis N
66.5 mm

Aukštis M
90.5 mm

Aukštis K
128.5 mm

Aukštas išorinis stalčius

Aukštis C
177 mm

Aukštis C
177 mm

Aukštis F
241 mm

Žemas vidinis stalčius

Aukštis M
90.5 mm

Aukštis K
128.5 mm

Aukštas vidinis stalčius

Aukštis C
177 mm

Aukštis C
177 mm

Aukštis C
177 mm

Aukštis C
177 mm

Stalčius po kriaukle

Aukštis M
90.5 mm

Aukštis C
177 mm

Aukštis C
177 mm

Aukštis C
177 mm

Spalvų asortimentas

LEGRABOX yra įvairių spalvų ir medžiagų, tinkančių kiekvieno skoniui. Ypatingai atrodo nerūdijantis plienas su apsauga nuo pirštų antspaudų, arba matine danga dengtas plienas.

Balta matinė „Silk“

Pilka matinė „Orion“

Juoda matinė „Carbon“

Nerūdijantis plienas su apsauga nuo pirštų antspaudų

Rekomendacijos – spalvų kombinacijos komponentams				
Pavadinimas	**Spalvos**			
	SW-M	OG-M	CS-M	INGL
Stalčiaus šonų komplektas	SW-M	OG-M	CS-M	INGL
Stalčiaus šonų išorinis komplektas [1]	SW-M	OG-M	CS-M	INGL
Stalčiaus šonų vidinis komplektas [1]	SW-M	OG-M	CS-M	INGL
Nugarėlės tvirtinimo laikikliai, kairys/dešinys	SW-M	OG-M	CS-M	NI
Plieninės L-formos nugarėlės, kairė/dešinė [1]	SW-M	OG-M	CS-M	CS-M
Vidinio fasado laikiklių komplektas	SW-M	OG-M	CS-M	INGL
Fasado profilis be įlaidos	SW-M	OG-M	CS-M	ELEO
Fasado profilis su įlaida	SW-M	OG-M	CS-M	ELEO
Vidinio stalčiaus fiksavimo komplektas	SW-M	OG-M	CS-M	CS-M
Skersinė pertvarėlė	SW-M	OG-M	CS-M	ELEO

[1] Spintelė po kriaukle

Spalvos			
SW-M	Balta matinė „Silk“	IN-G	Šlifuotas nerūdijantis plienas su įspaudu
OG-M	Pilka matinė „Orion“	GO-G	Šlifuotas auksas
CS-M	Juoda matinė „Carbon“	KU-G	Šlifuotas varis
INGL	Nerūdijantis plienas su apsauga nuo pirštų antspaudų	NI	Nikeliuota
		ELEO	Anoduoto nerūdijančio plieno išvaizda

Stalčius – N

- Suderinama su LEGRABOX pure ir LEGRABOX free
- Su integruota perjungiama tylaus uždarymo sistema BLUMOTION S, suderinama su SERVO-DRIVE ar TIP-ON BLUMOTION
- Integruota TIP-ON funkcija
- Dviejų krypčių fasado reguliavimas stalčiaus šone

Erdvės reikalavimai

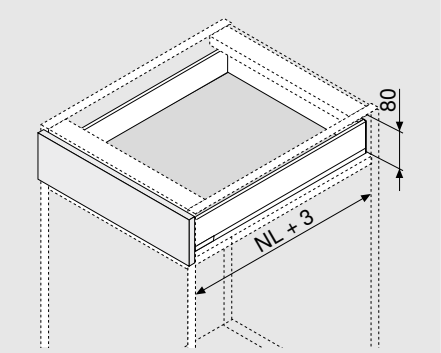

NL	Nominalus ilgis

Užsakymo informacija

1	Bėgeliai, kairys/dešinys			
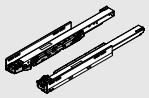	Nominalus ilgis NL (mm)	BLUMOTION S	TIP-ON	
		40 kg	40 kg	
	400	750.4001S	750.4001T	
	450	750.4501S	750.4501T	
	500	750.5001S	750.5001T	
	550	750.5501S	750.5501T	

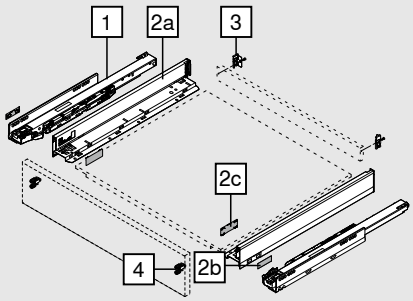

2	Stalčiaus šonų komplektas					
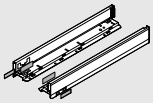	Stalčiaus šono aukštis (mm)	66.5				
	Nominalus ilgis NL (mm)		SW-M	OG-M	CS-M	INGL
	400		770N4002S			
	450		770N4502S			770N4502I
	500		770N5002S			770N5002I
	550		770N5502S			

Sudaro:		
2a	1 x	Stalčiaus šonai, kairys/dešinys
2b	2 x	Dangteliai su Blum logotipu arba individualiu kliento logotipu (nuo 1000 vnt.)
2c	2 x	Dangteliai

3	Nugarėlės tvirtinimo laikikliai, kairys/dešinys					
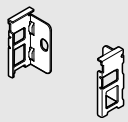	Medžiaga	Aukštis	SW-M	OG-M	CS-M	NI
	Plienas	N	ZB7N000S			

Užsakymo informacija

4	Fasado tvirtinimo laikikliai		
	Tvirtinimo būdas		
	EXPANDO	2 x	ZF7N70E2
	EXPANDO T	2 x	ZF7N70T2
	Montuojama medvaržčiais	2 x	ZF7N7002
EXPANDO T ploniems fasadams – žr. puslapį 74			

Priedai

-	Medvaržtis			
	Ø (mm)	**Ilgis (mm)**		
	3.5	15	Medvaržčiais prisukamų fasado laikiklių tvirtinimui	609.1500
	3.5	17	Medvaržčiais prisukamų fasado laikiklių tvirtinimui	609.1700
Bėgelių tvirtinimui spintelės korpuse rekomenduojame naudoti medvaržčius Ø 4 x 15 mm				

-	Tvirtinimo varžtas plokščia galvute			
	Ø (mm)	**Ilgis (mm)**		
	4	15	MDP nugarėlės ir laikiklių tvirtinimui, stalčiaus šonų ir dugno tvirtinimui	61D.1500
Optimaliam MDP nugarėlių ir stalčiaus šonų montavimui, rekomenduojame naudoti varžtus plokščia galvute				

-	Eurovaržtas			
	Ø (mm)	**Ilgis (mm)**		
	6	14.5	Bėgelių tvirtinimui prie spintelės korpuso	661.1450.HG

Projektavimas

Reikalinga erdvė spintelėje

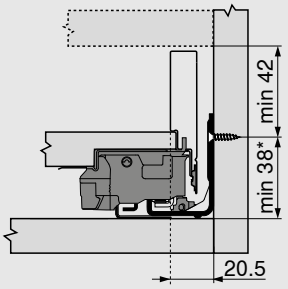

*	+ 1 mm jei bėgeliai montuojami prieš surenkant spintelę

Fasado tvirtinimo matmenys montuojant medvaržčiais

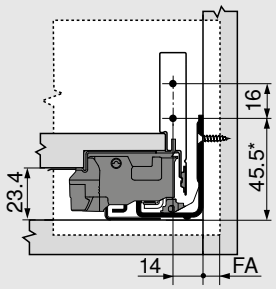

FA	Fasado užlaida
*	+ 1 mm jei bėgeliai montuojami prieš surenkant spintelę

Fasado gręžimo matmenys INSERTA / EXPANDO T

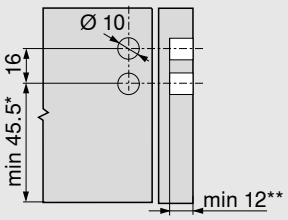

*	+ 1 mm jei bėgeliai montuojami prieš surenkant spintelę
**	min. 6 mm jei EXPANDO T

Nugarėlės tvirtinimo matmenys

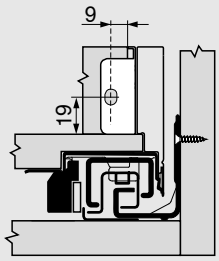

Projektavimas

Pjovimo matmenys naudojant 16 mm storio medžio drožlių plokštę

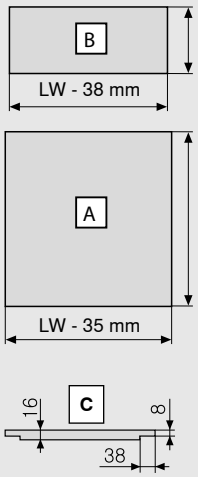

MDP nugarėlė	B (mm)
Aukštis	39
Stalčiaus dugnas	**A (mm)**
MDP nugarėlė	NL - 10
Įlaidos matmenys	**C**

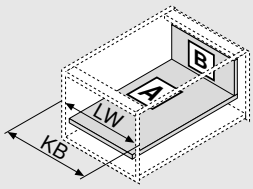

KB	Spintelės plotis
LW	Vidinis spintelės plotis
NL	Nominalus ilgis

Gręžimo matmenys

Stalčiaus dugnas

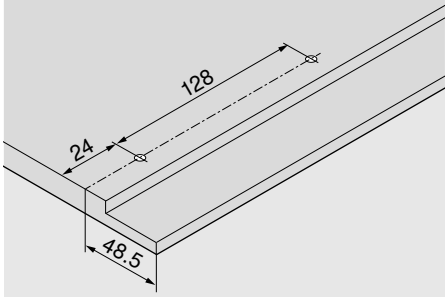

Medvaržčių pozicijos – bėgeliai

750 serijos bėgelis – 40 kg

Nominalus ilgis NL (mm)

400 | 450 | 500

550

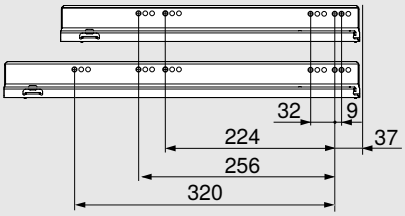

Min. vidinis spintelės gylis LT = NL + 3 mm

Stalčius – M

- Suderinama su LEGRABOX pure ir LEGRABOX free
- Su integruota perjungiama tylaus uždarymo sistema BLUMOTION S, suderinama su SERVO-DRIVE ar TIP-ON BLUMOTION
- Integruota TIP-ON funkcija
- Trijų krypčių fasado reguliavimas stalčiaus šone

Erdvės reikalavimai

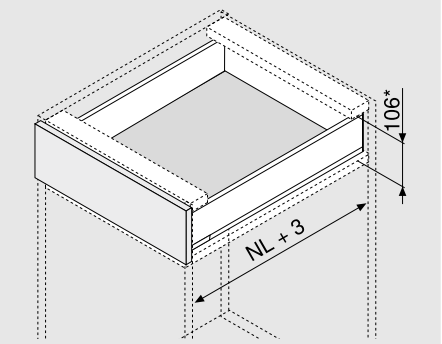

NL	Nominalus ilgis

* Įskaitant 2 mm pasvirimo reg.

Užsakymo informacija

1	Bėgeliai, kairys/dešinys				
	Nominalus ilgis NL (mm)	BLUMOTION S		TIP-ON	
		40 kg	70 kg	40 kg	70 kg
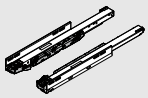	270	750.2701S		750.2701T	
	300	750.3001S		750.3001T	
	350	750.3501S		750.3501T	
	400	750.4001S		750.4001T	
	450	750.4501S	753.4501S	750.4501T	753.4501T
	500	750.5001S	753.5001S	750.5001T	753.5001T
	550	750.5501S	753.5501S	750.5501T	753.5501T
	600	750.6001S	753.6001S	750.6001T	753.6001T
	650		753.6501S		753.6501T

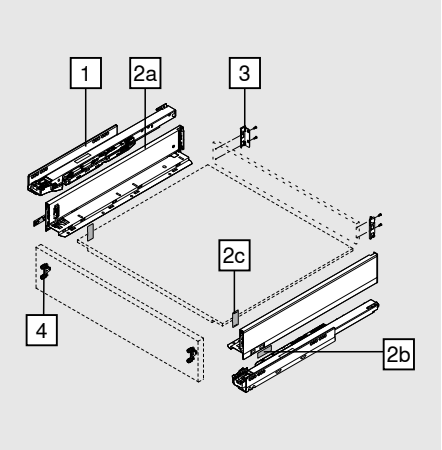

2	Stalčiaus šonų komplektas				
	Stalčiaus šono aukštis (mm)	90.5			
	Nominalus ilgis NL (mm)	SW-M	OG-M	CS-M	INGL
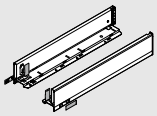	270	770M2702S			770M2702I
	300	770M3002S			770M3002I
	350	770M3502S			770M3502I
	400	770M4002S			770M4002I
	450	770M4502S			770M4502I
	500	770M5002S			770M5002I
	550	770M5502S			770M5502I
	600	770M6002S			770M6002I
	650	770M6502S			770M6502I

Sudaro:		
2a	1 x	Stalčiaus šonai, kairys/dešinys
2b	2 x	Dangteliai su Blum logotipu arba individualiu kliento logotipu (nuo 1000 vnt.)
2c	2 x	Dangteliai

LEGRABOX dizaino galimybės parinktiems stalčiaus šonams – žr. puslapyje 64

Užsakymo informacija

3	Nugarėlės tvirtinimo laikikliai, kairys/dešinys					
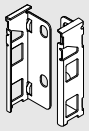	**Medžiaga**	**Aukštis**	SW-M	OG-M	CS-M	NI
	Plienas	M	ZB7M000S			

4	Fasado tvirtinimo laikikliai		
	Tvirtinimo būdas		
	EXPANDO	2 x	ZF7M70E2
	EXPANDO T	2 x	ZF7M70T2
	Montuojama medvaržčiais	2 x	ZF7M7002
EXPANDO T ploniems fasadams – žr. puslapį 74			

Priedai

-	Medvaržtis			
	Ø (mm)	**Ilgis (mm)**		
	3.5	15	Medvaržčiais prisukamų fasado laikiklių tvirtinimui	609.1500
	3.5	17	Medvaržčiais prisukamų fasado laikiklių tvirtinimui	609.1700
Bėgelių tvirtinimui spintelės korpuse rekomenduojame naudoti medvaržčius Ø 4 x 15 mm				

-	Tvirtinimo varžtas plokščia galvute			
	Ø (mm)	**Ilgis (mm)**		
	4	15	MDP nugarėlės ir laikiklių tvirtinimui, stalčiaus šonų ir dugno tvirtinimui	61D.1500
Optimaliam MDP nugarėlių ir stalčiaus šonų montavimui rekomenduojame naudoti varžtus plokščia galvute				

-	Eurovaržtas			
	Ø (mm)	**Ilgis (mm)**		
	6	14.5	Bėgelių tvirtinimui prie spintelės korpuso	661.1450.HG

Projektavimas

Reikalinga erdvė spintelėje

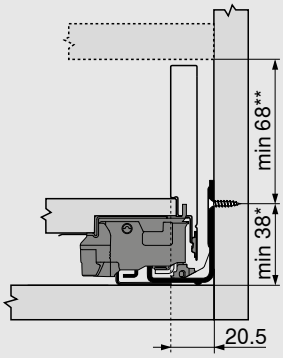

*	+ 1 mm jei bėgeliai montuojami prieš surenkant spintelę
**	Įskaitant 2 mm pasvirimo reg.

Fasado tvirtinimo matmenys montuojant medvaržčiais

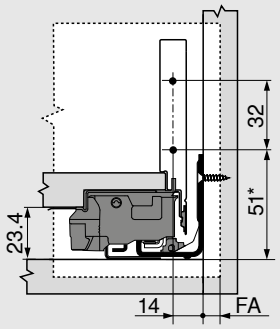

FA	Fasado užlaida
*	+ 1 mm jei bėgeliai montuojami prieš surenkant spintelę

Fasado gręžimo matmenys EXPANDO / EXPANDO T

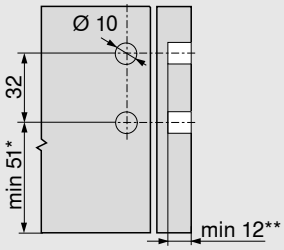

*	+ 1 mm jei bėgeliai montuojami prieš surenkant spintelę
**	min. 6 mm jei EXPANDO T

Nugarėlės tvirtinimo matmenys

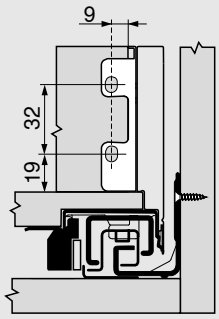

Projektavimas

Pjovimo matmenys naudojant 16 mm storio medžio drožlių plokštę

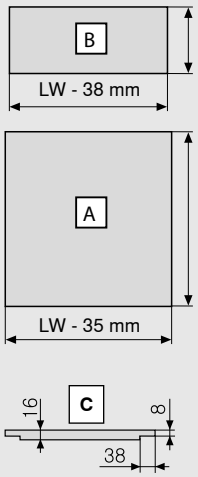

MDP nugarėlė	B (mm)
Aukštis	63
Stalčiaus dugnas	**A (mm)**
MDP nugarėlė	NL - 10
Įlaidos matmenys	**C**

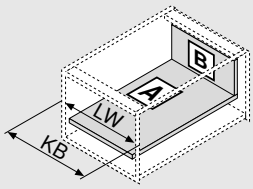

KB	Spintelės plotis
LW	Vidinis spintelės plotis
NL	Nominalus ilgis

Gręžimo matmenys

Stalčiaus dugnas

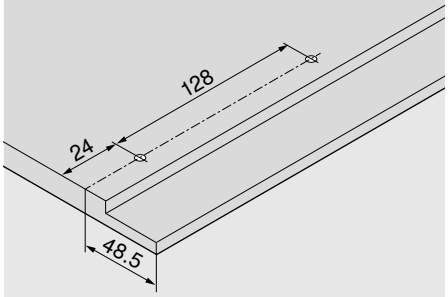

Medvaržčių pozicijos – bėgeliai

750 serijos bėgelis – 40 kg

Nominalus ilgis NL (mm)

270

300 | 350

400 | 450 | 500

550 | 600

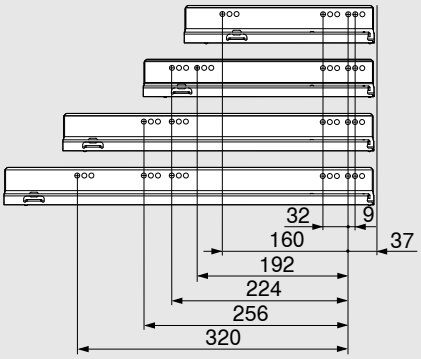

Medvaržčių pozicijos – bėgeliai

753 serijos bėgelis – 70 kg

Nominalus ilgis NL (mm)

450

500 | 550 | 600

650

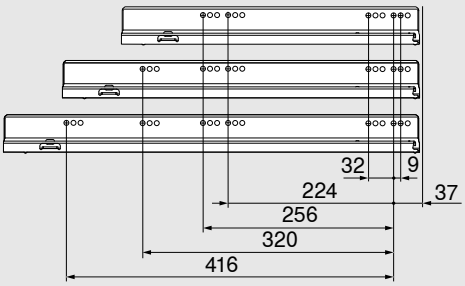

Min. vidinis spintelės gylis LT = NL + 3 mm

Uždaras vidinis fasadas

Vidinis stalčius – M

- Vidinis stalčius su uždaru fasadu
- Suderinama su LEGRABOX pure ir LEGRABOX free
- Su integruota perjungiama tylaus uždarymo sistema BLUMOTION S, suderinama su SERVO-DRIVE ar TIP-ON BLUMOTION
- Integruota TIP-ON funkcija
- Trijų krypčių fasado reguliavimas stalčiaus šone

Erdvės reikalavimai

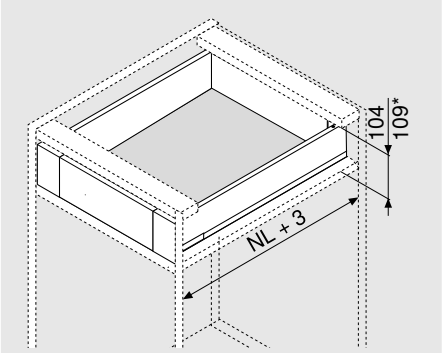

NL	Nominalus ilgis

* Vidinis stalčius su fiksatoriumi

Užsakymo informacija

1	Bėgeliai, kairys/dešinys				
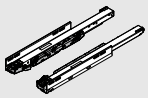	Nominalus ilgis NL (mm)	BLUMOTION S		TIP-ON	
		40 kg	70 kg	40 kg	70 kg
	270	750.2701S		750.2701T	
	300	750.3001S		750.3001T	
	350	750.3501S		750.3501T	
	400	750.4001S		750.4001T	
	450	750.4501S	753.4501S	750.4501T	753.4501T
	500	750.5001S	753.5001S	750.5001T	753.5001T
	550	750.5501S	753.5501S	750.5501T	753.5501T
	600	750.6001S	753.6001S	750.6001T	753.6001T
	650		753.6501S		753.6501T

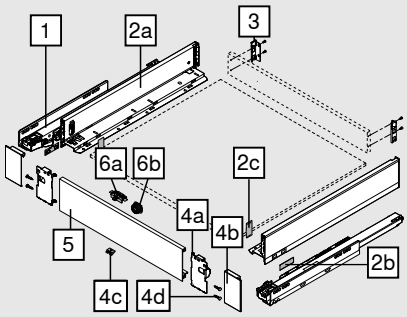

2	Stalčiaus šonų komplektas				
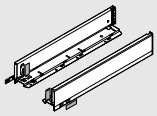	Stalčiaus šono aukštis (mm)	90.5			
	Nominalus ilgis NL (mm)	SW-M	OG-M	CS-M	INGL
	270	770M2702S			770M2702I
	300	770M3002S			770M3002I
	350	770M3502S			770M3502I
	400	770M4002S			770M4002I
	450	770M4502S			770M4502I
	500	770M5002S			770M5002I
	550	770M5502S			770M5502I
	600	770M6002S			770M6002I
	650	770M6502S			770M6502I

Sudaro:		
2a	1 x	Stalčiaus šonai, kairys/dešinys
2b	2 x	Dangteliai su Blum logotipu arba individualiu kliento logotipu (nuo 1000 vnt.)
2c	2 x	Dangteliai

LEGRABOX dizaino galimybės parinktiems stalčiaus šonams – žr. puslapyje 64

Uždaras vidinis fasadas

Užsakymo informacija

3	Nugarėlės tvirtinimo laikikliai, kairys/dešinys					
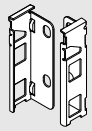	**Medžiaga**	**Aukštis**	SW-M	OG-M	CS-M	NI
	Plienas	M	ZB7M000S			

4	Vidinio fasado laikiklių komplektas				
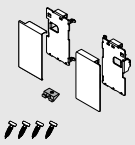	**Medžiaga**	SW-M	OG-M	CS-M	INGL
	Plienas	ZI7.0MS0			
	Apsauga nuo pirštų atspaudų				ZI7.0MI0

Sudaro:		
4a	1 x	Fasado laikikliai, kairys/dešinys
4b	1 x	Išoriniai dangteliai, kairys/dešinys
4c	1 x	Fiksatorius
4d	4 x	Varžtai

5	Fasado profilis be įlaidos				
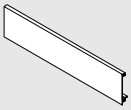	**Ilgis (mm)**	SW-M	OG-M	CS-M	ELEO
	1043	ZV7.1043C01			

Tinka spintelėms, kurių KB ≤ 1200 mm

Pjovimas: Vidinis spintelės plotis LW – 126 mm

Priedai

6	Vidinio stalčiaus fiksavimo komplektas (pasirinktinai)*			
	Medžiaga	SW-M	OG-M	CS-M**
	Nailonas	ZI7.0M07		

Fiksatorius montuojamas ant fasado

* Fiksatoriaus komplekto (ZI7.0M07) negalima naudoti kartu su TIP-ON BLUMOTION

** CS-M taip pat rekomenduojamas INGL stalčiams

Sudaro:		
6a	1 x	Fiksatorius
6b	1 x	Fiksatoriaus gaudiklis (pilkas RAL 7037 „Dust“)

-	Tvirtinimo varžtas plokščia galvute			
	Ø (mm)	**Ilgis (mm)**		
	4	15	MDP nugarėlės ir laikiklių tvirtinimui, stalčiaus šonų ir dugno tvirtinimui	61D.1500

Optimaliam MDP nugarėlių ir stalčiaus šonų montavimui, rekomenduojame naudoti varžtus plokščia galvute

-	Eurovaržtas			
	Ø (mm)	**Ilgis (mm)**		
	6	14.5	Bėgelių tvirtinimui prie spintelės korpuso	661.1450.HG

Uždaras vidinis fasadas

Projektavimas

Reikalinga erdvė spintelėje

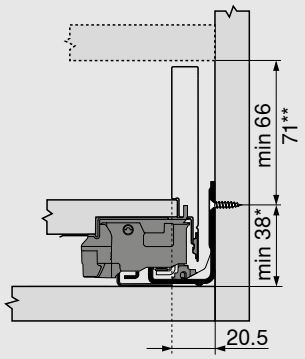

*	+ 1 mm jei bėgeliai montuojami prieš surenkant spintelę
**	Vidinis stalčius su fiksatoriumi galimas nuo 71 mm

Nugarėlės tvirtinimo matmenys

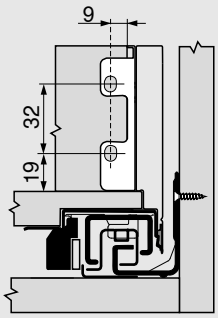

Fasado gręžimo matmenys fiksatoriaus montavimui

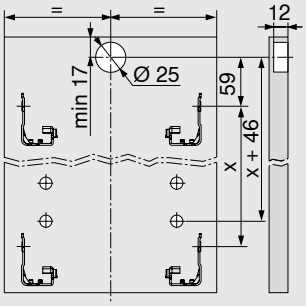

Uždaras vidinis fasadas

Projektavimas

Pjovimo matmenys naudojant 16 mm storio medžio drožlių plokštę

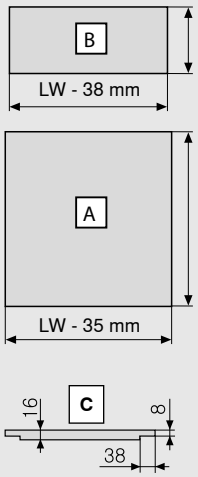

MDP nugarėlė	B (mm)
Aukštis	63
Stalčiaus dugnas	**A (mm)**
MDP nugarėlė	NL - 10
Įlaidos matmenys	**C**

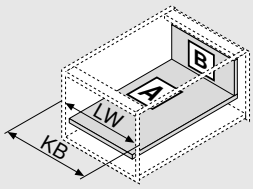

KB	Spintelės plotis
LW	Vidinis spintelės plotis
NL	Nominalus ilgis

Gręžimo matmenys

Stalčiaus dugnas

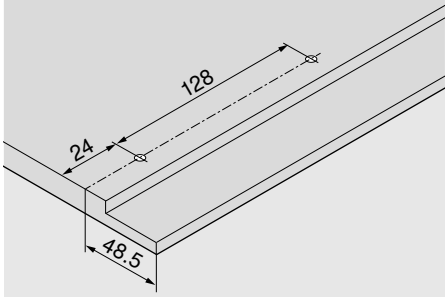

Medvaržčių pozicijos – bėgeliai

750 serijos bėgelis – 40 kg

Nominalus ilgis NL (mm)

270

300 | 350

400 | 450 | 500

550 | 600

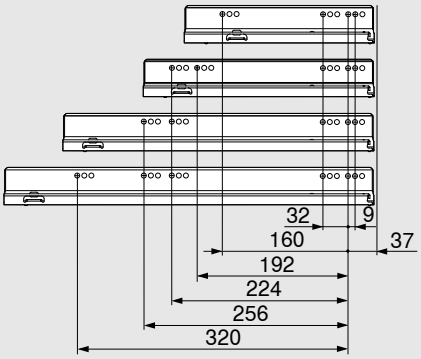

Medvaržčių pozicijos – bėgeliai

753 serijos bėgelis – 70 kg

Nominalus ilgis NL (mm)

450

500 | 550 | 600

650

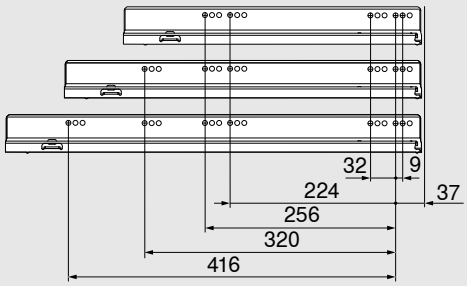

Min. vidinis spintelės gylis LT = NL + 3 mm

Stalčius – K

- Suderinama su LEGRABOX pure ir LEGRABOX free
- Su integruota perjungiama tylaus uždarymo sistema BLUMOTION S, suderinama su SERVO-DRIVE ar TIP-ON BLUMOTION
- Integruota TIP-ON funkcija
- Trijų krypčių fasado reguliavimas stalčiaus šone

Erdvės reikalavimai

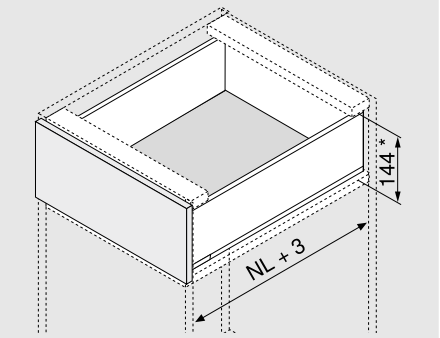

NL	Nominalus ilgis

* Įskaitant 2 mm pasvirimo reg.

Užsakymo informacija

1	Bėgeliai, kairys/dešinys				
	Nominalus ilgis NL (mm)	BLUMOTION S		TIP-ON	
		40 kg	70 kg	40 kg	70 kg
	300	750.3001S		750.3001T	
	350	750.3501S		750.3501T	
	400	750.4001S		750.4001T	
	450	750.4501S	753.4501S	750.4501T	753.4501T
	500	750.5001S	753.5001S	750.5001T	753.5001T
	550	750.5501S	753.5501S	750.5501T	753.5501T
	600	750.6001S	753.6001S	750.6001T	753.6001T

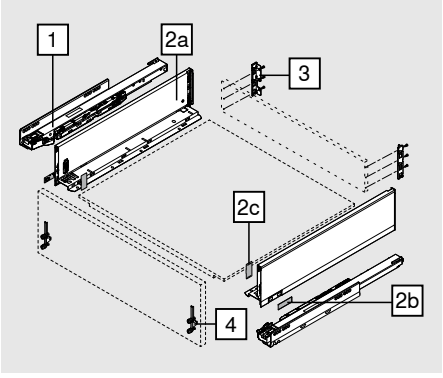

2	Stalčiaus šonų komplektas				
	Stalčiaus šono aukštis (mm)	128.5			
	Nominalus ilgis NL (mm)	SW-M	OG-M	CS-M	INGL
	300	770K3002S			
	350	770K3502S			770K3502I
	400	770K4002S			770K4002I
	450	770K4502S			770K4502I
	500	770K5002S			770K5002I
	550	770K5502S			770K5502I
	600	770K6002S			

Sudaro:		
2a	1 x	Stalčiaus šonai, kairys/dešinys
2b	2 x	Dangteliai su Blum logotipu arba individualiu kliento logotipu (nuo 1000 vnt.)
2c	2 x	Dangteliai

LEGRABOX dizaino galimybės parinktiems stalčiaus šonams – žr. puslapyje 64

3	Nugarėlės tvirtinimo laikikliai, kairys/dešinys					
	Medžiaga	Aukštis	SW-M	OG-M	CS-M	NI
	Plienas	K	ZB7K000S			

Užsakymo informacija

4	Fasado tvirtinimo laikikliai		
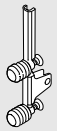	**Tvirtinimo būdas**		
	EXPANDO	2 x	ZF7K70E2
	EXPANDO T	2 x	ZF7K70T2
	Montuojama medvaržčiais	2 x	ZF7K7002
EXPANDO T ploniems fasadams – žr. puslapį 74			

Priedai

-	Medvaržtis			
	Ø (mm)	**Ilgis (mm)**		
	3.5	15	Medvaržčiais prisukamų fasado laikiklių tvirtinimui	609.1500
	3.5	17	Medvaržčiais prisukamų fasado laikiklių tvirtinimui	609.1700
Bėgelių tvirtinimui spintelės korpuse rekomenduojame naudoti medvaržčius Ø 4 x 15 mm				

-	Tvirtinimo varžtas plokščia galvute			
	Ø (mm)	**Ilgis (mm)**		
	4	15	MDP nugarėlės ir laikiklių tvirtinimui, stalčiaus šonų ir dugno tvirtinimui	61D.1500
Optimaliam MDP nugarėlių ir stalčiaus šonų montavimui, rekomenduojame naudoti varžtus plokščia galvute				

-	Eurovaržtas			
	Ø (mm)	**Ilgis (mm)**		
	6	14.5	Bėgelių tvirtinimui prie spintelės korpuso	661.1450.HG

Projektavimas

Reikalinga erdvė spintelėje

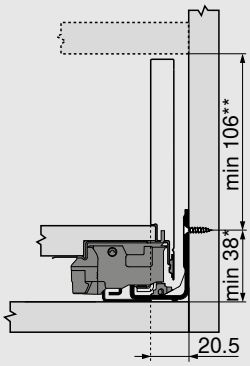

*	+ 1 mm jei bėgeliai montuojami prieš surenkant spintelę
**	Įskaitant 2 mm pasvirimo reg.

Fasado tvirtinimo matmenys montuojant medvaržčiais

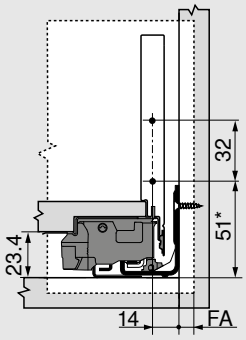

FA	Fasado užlaida
*	+ 1 mm jei bėgeliai montuojami prieš surenkant spintelę

Fasado gręžimo matmenys EXPANDO / EXPANDO T

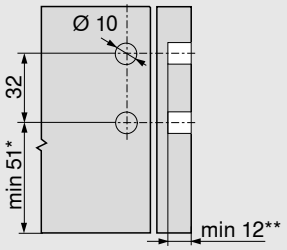

*	+ 1 mm jei bėgeliai montuojami prieš surenkant spintelę
**	min. 6 mm jei EXPANDO T

Nugarėlės tvirtinimo matmenys

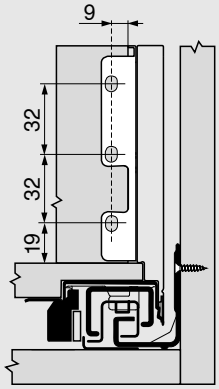

Projektavimas

Pjovimo matmenys naudojant 16 mm storio medžio drožlių plokštę

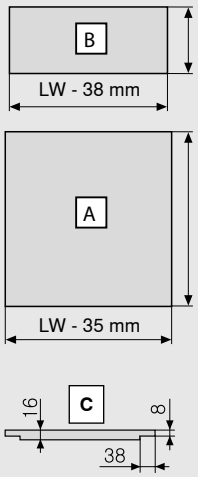

MDP nugarėlė	B (mm)
Aukštis	101
Stalčiaus dugnas	**A (mm)**
MDP nugarėlė	NL - 10
Įlaidos matmenys	**C**

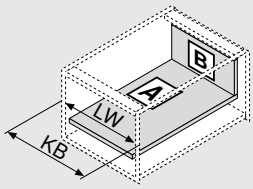

KB	Spintelės plotis
LW	Vidinis spintelės plotis
NL	Nominalus ilgis

Gręžimo matmenys

Stalčiaus dugnas

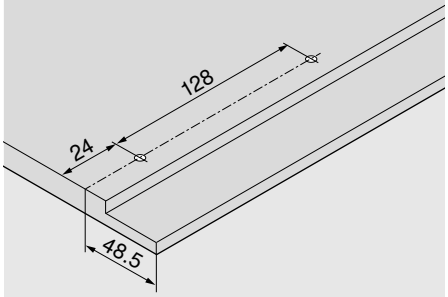

Medvaržčių pozicijos – bėgeliai

750 serijos bėgelis – 40 kg

Nominalus ilgis NL (mm)

300 | 350

400 | 450 | 500

550 | 600

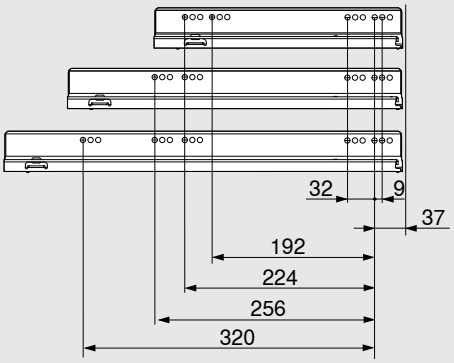

Medvaržčių pozicijos – bėgeliai

753 serijos bėgelis – 70 kg

Nominalus ilgis NL (mm)

450

500 | 550 | 600

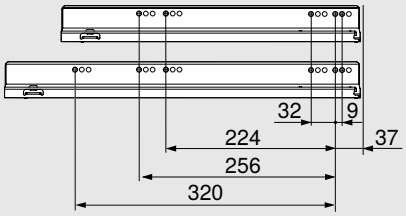

Min. vidinis spintelės gylis LT = NL + 3 mm

Pusiau uždaras vidinis fasadas

Vidinis stalčius – K

- Vidinis stalčius su pusiau uždaru fasadu
- Suderinama su LEGRABOX pure ir LEGRABOX free
- Su integruota perjungiama tylaus uždarymo sistema BLUMOTION S, suderinama su SERVO-DRIVE ar TIP-ON BLUMOTION
- Integruota TIP-ON funkcija
- Trijų krypčių fasado reguliavimas stalčiaus šone

Erdvės reikalavimai

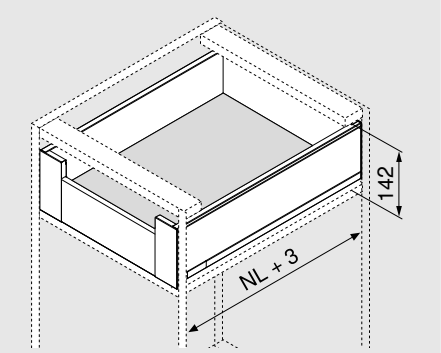

NL	Nominalus ilgis

Užsakymo informacija

1	Bėgeliai, kairys/dešinys			
	Nominalus ilgis NL (mm)	BLUMOTION S		TIP-ON	
		40 kg	70 kg	40 kg	70 kg
	300	750.3001S		750.3001T	
	350	750.3501S		750.3501T	
	400	750.4001S		750.4001T	
	450	750.4501S	753.4501S	750.4501T	753.4501T
	500	750.5001S	753.5001S	750.5001T	753.5001T
	550	750.5501S	753.5501S	750.5501T	753.5501T
	600	750.6001S	753.6001S	750.6001T	753.6001T

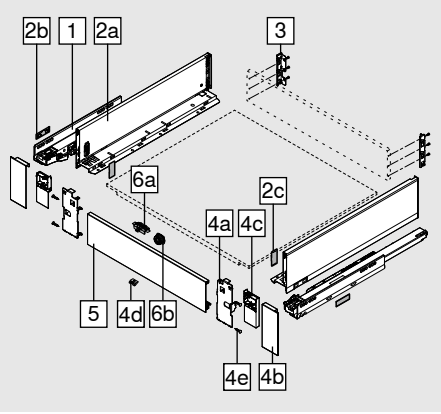

2	Stalčiaus šonų komplektas				
	Stalčiaus šono aukštis (mm)	128.5			
	Nominalus ilgis NL (mm)	SW-M	OG-M	CS-M	INGL
	300	770K3002S			
	350	770K3502S			770K3502I
	400	770K4002S			770K4002I
	450	770K4502S			770K4502I
	500	770K5002S			770K5002I
	550	770K5502S			770K5502I
	600	770K6002S			

Sudaro:		
2a	1 x	Stalčiaus šonai, kairys/dešinys
2b	2 x	Dangteliai su Blum logotipu arba individualiu kliento logotipu (nuo 1000 vnt.)
2c	2 x	Dangteliai

LEGRABOX dizaino galimybės parinktiems stalčiaus šonams – žr. puslapyje 64

Pusiau uždaras vidinis fasadas

Užsakymo informacija

3	Nugarėlės tvirtinimo laikikliai, kairys/dešinys					
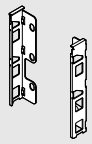	**Medžiaga**	**Aukštis**	SW-M	OG-M	CS-M	NI
	Plienas	K	ZB7K000S			

4	Vidinio fasado laikiklių komplektas				
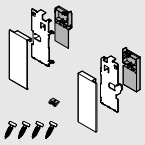	**Medžiaga**	SW-M	OG-M	CS-M	INGL
	Plienas	ZI7.0KS0			
	Apsauga nuo pirštų atspaudų				ZI7.0KI0

Sudaro:		
4a	1 x	Fasado laikikliai, kairys/dešinys
4b	1 x	Išoriniai dangteliai, kairys/dešinys
4c	1 x	Vidiniai dangteliai, kairys/dešinys
4d	1 x	Fiksatorius
4e	4 x	Varžtai

5	Fasado profilis be įlaidos				
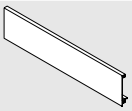	**Ilgis (mm)**	SW-M	OG-M	CS-M	ELEO
	1043	ZV7.1043C01			

Tinka spintelėms, kurių KB ≤ 1200 mm

Pjovimas: Vidinis spintelės plotis LW – 126 mm

Priedai

6	Vidinio stalčiaus fiksavimo komplektas (pasirinktinai)*			
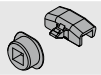	**Medžiaga**	SW-M	OG-M	CS-M**
	Nailonas	ZI7.0M07		

Fiksatorius montuojamas ant fasado

* Fiksatoriaus komplekto (ZI7.0M07) negalima naudoti kartu su TIP-ON BLUMOTION

** CS-M taip pat rekomenduojamas INGL stalčiams

Sudaro:		
6a	1 x	Fiksatorius
6b	1 x	Fiksatoriaus gaudiklis (pilkas RAL 7037 „Dust“)

-	Tvirtinimo varžtas plokščia galvute			
	Ø (mm)	**Ilgis (mm)**		
	4	15	MDP nugarėlės ir laikiklių tvirtinimui, stalčiaus šonų ir dugno tvirtinimui	61D.1500

Optimaliam MDP nugarėlių ir stalčiaus šonų montavimui, rekomenduojame naudoti varžtus plokščia galvute

-	Eurovaržtas			
	Ø (mm)	**Ilgis (mm)**		
	6	14.5	Bėgelių tvirtinimui prie spintelės korpuso	661.1450.HG

Pusiau uždaras vidinis fasadas

Projektavimas

Reikalinga erdvė spintelėje

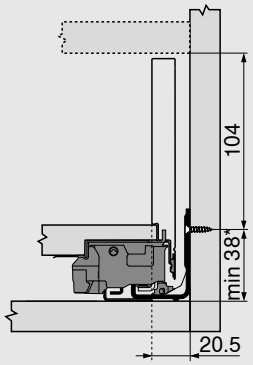

*	+ 1 mm jei bėgeliai montuojami prieš surenkant spintelę

Nugarėlės tvirtinimo matmenys

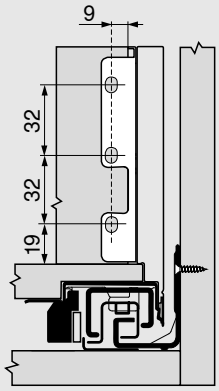

Fasado gręžimo matmenys fiksatoriaus montavimui

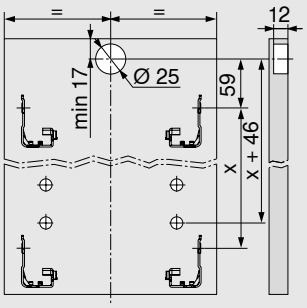

Pusiau uždaras vidinis fasadas

Projektavimas

Pjovimo matmenys naudojan 16 mm storio medžio drožlių plokštei

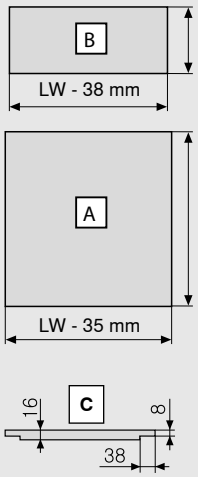

MDP nugarėlė	B (mm)
Aukštis	101
Stalčiaus dugnas	**A (mm)**
MDP nugarėlė	NL - 10
Įlaidos matmenys	**C**

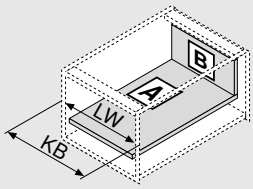

KB	Spintelės plotis
LW	Vidinis spintelės plotis
NL	Nominalus ilgis

Gręžimo matmenys

Stalčiaus dugnas

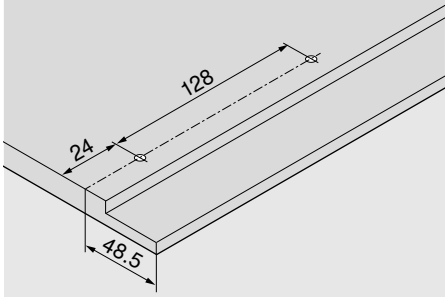

Medvaržčių pozicijos – bėgeliai

750 serijos bėgelis – 40 kg

Nominalus ilgis NL (mm)

300 | 350

400 | 450 | 500

550 | 600

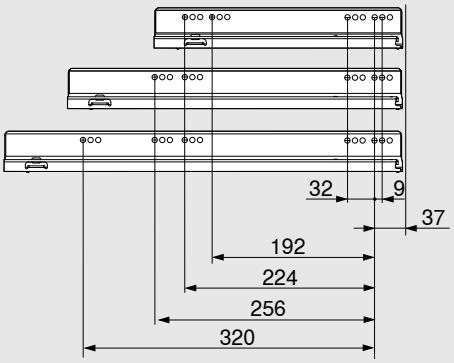

Medvaržčių pozicijos – bėgeliai

753 serijos bėgelis – 70 kg

Nominalus ilgis NL (mm)

450

500 | 550 | 600

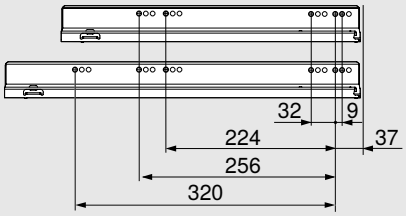

Min. vidinis spintelės gylis LT = NL + 3 mm

Aukštas stalčius – C

- Su integruota perjungiama tylaus uždarymo sistema BLUMOTION S, suderinama su SERVO-DRIVE ar TIP-ON BLUMOTION
- Integruota TIP-ON funkcija
- Trijų krypčių fasado reguliavimas stalčiaus šone

Erdvės reikalavimai

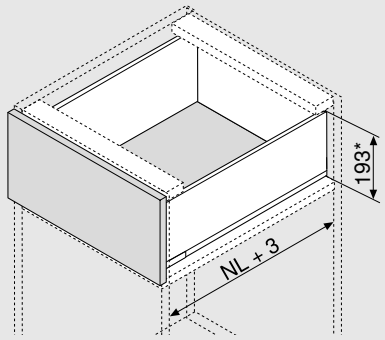

NL	Nominalus ilgis

* Įskaitant 2 mm pasvirimo reg.

Užsakymo informacija

1	Bėgeliai, kairys/dešinys				
	Nominalus ilgis NL (mm)	BLUMOTION S		TIP-ON	
		40 kg	70 kg	40 kg	70 kg
	270	750.2701S		750.2701T	
	300	750.3001S		750.3001T	
	350	750.3501S		750.3501T	
	400	750.4001S		750.4001T	
	450	750.4501S	753.4501S	750.4501T	753.4501T
	500	750.5001S	753.5001S	750.5001T	753.5001T
	550	750.5501S	753.5501S	750.5501T	753.5501T
	600	750.6001S	753.6001S	750.6001T	753.6001T
	650		753.6501S		753.6501T

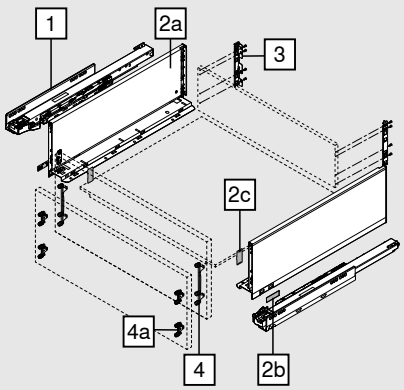

2	Stalčiaus šonų komplektas				
	Stalčiaus šono aukštis (mm)	177			
	Nominalus ilgis NL (mm)	SW-M	OG-M	CS-M	INGL
	270	770C2702S			770C2702I
	300	770C3002S			770C3002I
	350	770C3502S			770C3502I
	400	770C4002S			770C4002I
	450	770C4502S			770C4502I
	500	770C5002S			770C5002I
	550	770C5502S			770C5502I
	600	770C6002S			770C6002I
	650	770C6502S			770C6502I

Sudaro:		
2a	1 x	Stalčiaus šonai, kairys/dešinys
2b	2 x	Dangteliai su Blum logotipu arba individualiu kliento logotipu (nuo 1000 vnt.)
2c	2 x	Dangteliai

LEGRABOX dizaino galimybės parinktiems stalčiaus šonams – žr. puslapyje 64

Užsakymo informacija

3	Nugarėlės tvirtinimo laikikliai, kairys/dešinys					
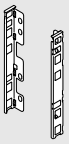	**Medžiaga**	**Aukštis**	SW-M	OG-M	CS-M	NI
	Plienas	C	ZB7C000S			

4	Fasado tvirtinimo laikikliai		
	Tvirtinimo būdas		
	EXPANDO	2 x	ZF7C70E2
	EXPANDO T	2 x	ZF7C70T2
	Montuojama medvaržčiais	2 x	ZF7C7002
EXPANDO T ploniems fasadams – žr. puslapį 74			

4 alternatyva

4a	Fasado tvirtinimo laikikliai		
	Tvirtinimo būdas		
	EXPANDO	4 x	ZF7M70E2
	EXPANDO T	4 x	ZF7M70T2
	Montuojama medvaržčiais	4 x	ZF7M7002
EXPANDO T ploniems fasadams – žr. puslapį 74			

Priedai

-	Medvaržtis			
	Ø (mm)	**Ilgis (mm)**		
	3.5	15	Medvaržčiais prisukamų fasado laikiklių tvirtinimui	609.1500
	3.5	17	Medvaržčiais prisukamų fasado laikiklių tvirtinimui	609.1700
Bėgelių tvirtinimui spintelės korpuse rekomenduojame naudoti medvaržčius Ø 4 x 15 mm				

-	Tvirtinimo varžtas plokščia galvute			
	Ø (mm)	**Ilgis (mm)**		
	4	15	MDP nugarėlės ir laikiklių tvirtinimui, stalčiaus šonų ir dugno tvirtinimui	61D.1500
Optimaliam MDP nugarėlių ir stalčiaus šonų montavimui, rekomenduojame naudoti varžtus plokščia galvute				

-	Eurovaržtas			
	Ø (mm)	**Ilgis (mm)**		
	6	14.5	Bėgelių tvirtinimui prie spintelės korpuso	661.1450.HG

Aukštas stalčius – C

- Aukštas šono dizaino elementas
- Su integruota perjungiama tylaus uždarymo sistema BLUMOTION S, suderinama su SERVO-DRIVE ar TIP-ON BLUMOTION
- Integruota TIP-ON funkcija
- Trijų krypčių fasado reguliavimas stalčiaus šone

Erdvės reikalavimai

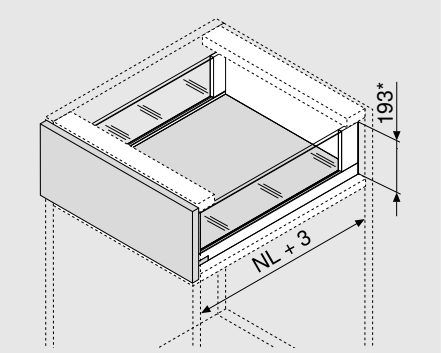

NL	Nominalus ilgis

* Įskaitant 2 mm pasvirimo reg.

Užsakymo informacija

1	Bėgeliai, kairys/dešinys				
	Nominalus ilgis NL (mm)	BLUMOTION S		TIP-ON	
		40 kg	70 kg	40 kg	70 kg
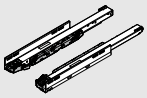	350	750.3501S		750.3501T	
	400	750.4001S		750.4001T	
	450	750.4501S	753.4501S	750.4501T	753.4501T
	500	750.5001S	753.5001S	750.5001T	753.5001T
	550	750.5501S	753.5501S	750.5501T	753.5501T
	600	750.6001S	753.6001S	750.6001T	753.6001T
	650		753.6501S		753.6501T

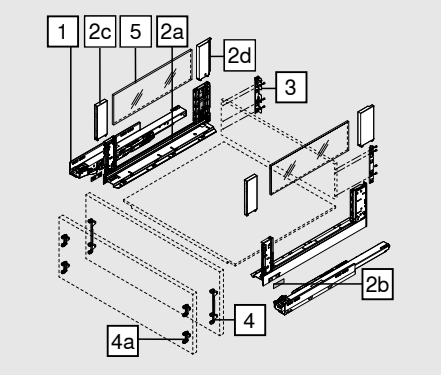

2	Stalčiaus šonų komplektas				
	Stalčiaus šono aukštis (mm)	177			
	Nominalus ilgis NL (mm)	SW-M	OG-M	CS-M	INGL
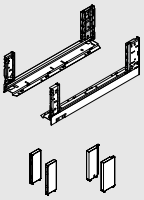	350	780C3502S			780C3502I
	400	780C4002S			780C4002I
	450	780C4502S			780C4502I
	500	780C5002S			780C5002I
	550	780C5502S			780C5502I
	600	780C6002S			780C6002I
	650	780C6502S			780C6502I

Sudaro:		
2a	1 x	Stalčiaus šonai, kairys/dešinys
2b	2 x	Dangteliai su Blum logotipu arba individualiu kliento logotipu (nuo 1000 vnt.)
2c	2 x	Priekinis BOXCOVER
2d	1 x	Galinis BOXCOVER, kairys/dešinys

LEGRABOX dizaino galimybės parinktiems stalčiaus šonams – žr. puslapyje 64

3	Nugarėlės tvirtinimo laikikliai, kairys/dešinys					
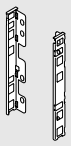	Medžiaga	Aukštis	SW-M	OG-M	CS-M	NI
	Plienas	C	ZB7C000S			

Užsakymo informacija

4	Fasado tvirtinimo laikikliai		
	Tvirtinimo būdas		
	EXPANDO	2 x	ZF7C70E2
	EXPANDO T	2 x	ZF7C70T2
	Montuojama medvaržčiais	2 x	ZF7C7002
EXPANDO T ploniems fasadams – žr. puslapį 74			

4 alternatyva

4a	Fasado tvirtinimo laikikliai		
	Tvirtinimo būdas		
	EXPANDO	4 x	ZF7M70E2
	EXPANDO T	4 x	ZF7M70T2
	Montuojama medvaržčiais	4 x	ZF7M7002
EXPANDO T ploniems fasadams – žr. puslapį 74			

5	Stiklinis dizaino elementas, šoninis			
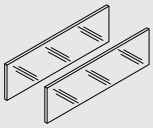	**Nominalus ilgis NL (mm)**	**Medžiaga**	**Spalva**	
		Stiklas	Skaidri	
	450			ZE7S338G
	500			ZE7S388G
	550			ZE7S438G
	600			ZE7S488G
	650			ZE7S538G
Sudaro:				
5	2 x	Stiklinis dizaino elementas		
Esant kitiems NL atvejams, pasirinkite artimiausią didesnį dizaino elementą ir jį atitinkamai nupjaukite				
Pjovimo matmenis žr. puslapyje 33				

Priedai

-	Dizaino elementų transportavimo apsauga (šonas)		
	Medžiaga	**Spalva**	
	Nailonas	Geltona	780C0009
Sumontuoto dizaino elemento (šoninio) transportavimui			

-	Medvaržtis			
	Ø (mm)	**Ilgis (mm)**		
	3.5	15	Medvaržčiais prisukamų fasado laikiklių tvirtinimui	609.1500
	3.5	17	Medvaržčiais prisukamų fasado laikiklių tvirtinimui	609.1700
Bėgelių tvirtinimui spintelės korpuse rekomenduojame naudoti medvaržčius Ø 4 x 15 mm				

-	Tvirtinimo varžtas plokščia galvute			
	Ø (mm)	**Ilgis (mm)**		
	4	15	MDP nugarėlės ir laikiklių tvirtinimui, stalčiaus šonų ir dugno tvirtinimui	61D.1500
Optimaliam MDP nugarėlių ir stalčiaus šonų montavimui, rekomenduojame naudoti varžtus plokščia galvute				

-	Eurovaržtas			
	Ø (mm)	**Ilgis (mm)**		
	6	14.5	Bėgelių tvirtinimui prie spintelės korpuso	661.1450.HG

Projektavimas

Reikalinga erdvė spintelėje

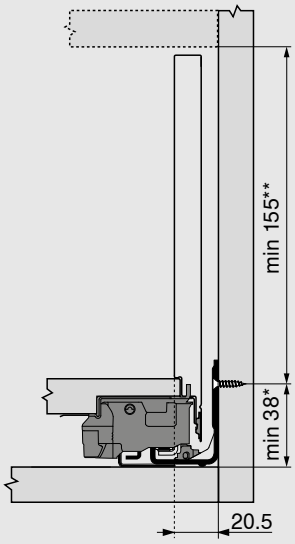

*	+ 1 mm jei bėgeliai montuojami prieš surenkant spintelę
**	Įskaitant 2 mm pasvirimo reg.

Fasado tvirtinimo matmenys montuojant medvaržčiais

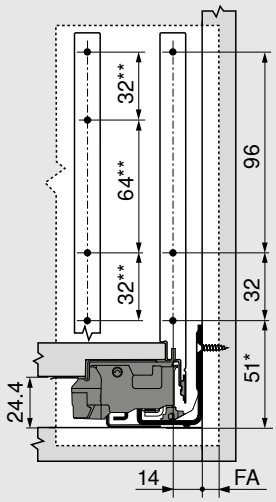

FA	Fasado užlaida
*	+ 1 mm jei bėgeliai montuojami prieš surenkant spintelę
**	4a alternatyva

Fasado gręžimo matmenys EXPANDO / EXPANDO T

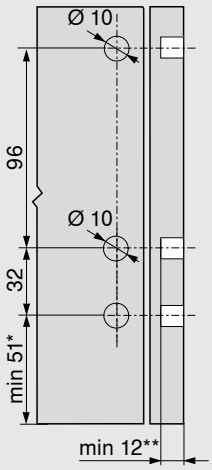

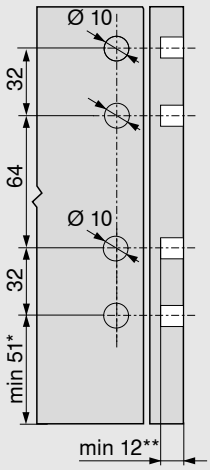

4	4a

*	+ 1 mm jei bėgeliai montuojami prieš surenkant spintelę
**	min. 6 mm jei EXPANDO T

Nugarėlės tvirtinimo matmenys

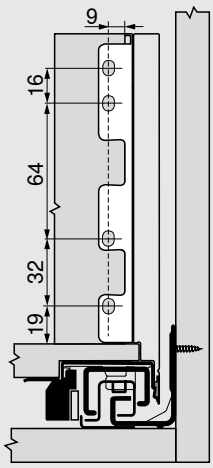

Projektavimas

Pjovimo matmenys naudojant 16 mm storio medžio drožlių plokštę

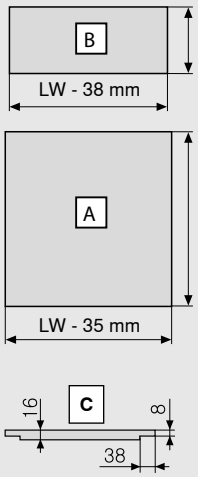

MDP nugarėlė	B (mm)
Aukštis	148
Stalčiaus dugnas	**A (mm)**
MDP nugarėlė	NL - 10
Įlaidos matmenys	**C**

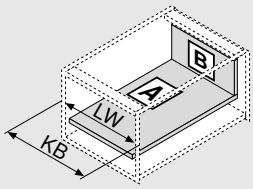

KB	Spintelės plotis
LW	Vidinis spintelės plotis
NL	Nominalus ilgis

Gręžimo matmenys

Stalčiaus dugnas

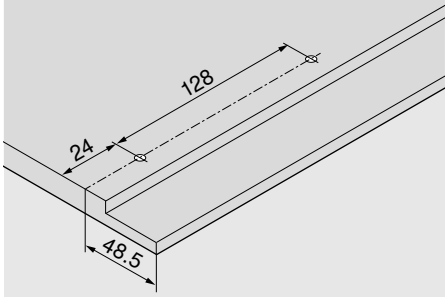

Medvaržčių pozicijos – bėgeliai

750 serijos bėgelis – 40 kg

Nominalus ilgis NL (mm)

270

300 | 350

400 | 450 | 500

550 | 600

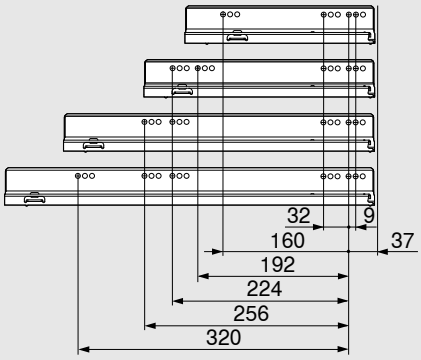

Medvaržčių pozicijos – bėgeliai

753 serijos bėgelis – 70 kg

Nominalus ilgis NL (mm)

450

500 | 550 | 600

650

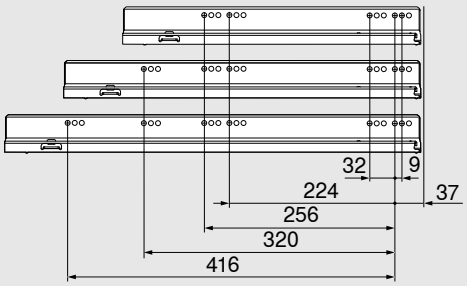

Min. vidinis spintelės gylis LT = NL + 3 mm

Pjovimas – dizaino elementas

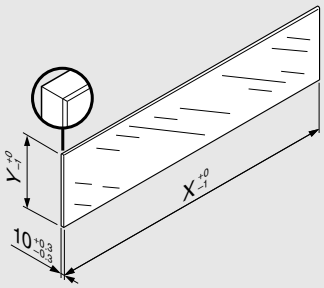

Dizaino elementas	X (mm)	Y (mm)
Šoninis	NL - 112	138
NL	Nominalus ilgis	

Pateikti LEGRABOX matmenys nereikalauja atlikti „Smūgio bandymo vertikaliai sumontuotoms stiklinėms detalėms“, pagal standartą DIN EN 14749, išleistą 2016 m. birželio mėn. Šio standarto atitikimui nebūtinas specialus stiklas. Kraštas turi būti poliruotas 1 mm ± 0.5 mm nuožulniu kampu.

Fasadas su dizaino elementu

Aukštas vidinis stalčius – C

- Vidinis stalčius su aukštu arba žemu dizaino elementu
- Su integruota perjungiama tylaus uždarymo sistema BLUMOTION S, suderinama su SERVO-DRIVE ar TIP-ON BLUMOTION
- Integruota TIP-ON funkcija
- Trijų krypčių fasado reguliavimas stalčiaus šone

Erdvės reikalavimai

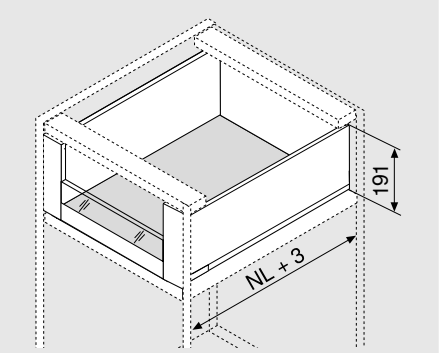

NL	Nominalus ilgis

Užsakymo informacija

1	Bėgeliai, kairys/dešinys				
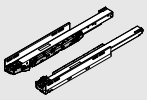	Nominalus ilgis NL (mm)	BLUMOTION S		TIP-ON	
		40 kg	70 kg	40 kg	70 kg
	270	750.2701S		750.2701T	
	300	750.3001S		750.3001T	
	350	750.3501S		750.3501T	
	400	750.4001S		750.4001T	
	450	750.4501S	753.4501S	750.4501T	753.4501T
	500	750.5001S	753.5001S	750.5001T	753.5001T
	550	750.5501S	753.5501S	750.5501T	753.5501T
	600	750.6001S	753.6001S	750.6001T	753.6001T
	650		753.6501S		753.6501T

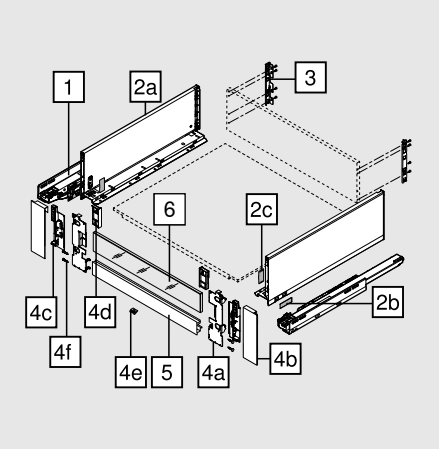

2	Stalčiaus šonų komplektas				
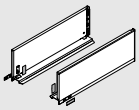	Stalčiaus šono aukštis (mm)	177			
	Nominalus ilgis NL (mm)	SW-M	OG-M	CS-M	INGL
	270	770C2702S			770C2702I
	300	770C3002S			770C3002I
	350	770C3502S			770C3502I
	400	770C4002S			770C4002I
	450	770C4502S			770C4502I
	500	770C5002S			770C5002I
	550	770C5502S			770C5502I
	600	770C6002S			770C6002I
	650	770C6502S			770C6502I

Sudaro:		
2a	1 x	Stalčiaus šonai, kairys/dešinys
2b	2 x	Dangteliai su Blum logotipu arba individualiu kliento logotipu (nuo 1000 vnt.)
2c	2 x	Dangteliai

LEGRABOX dizaino galimybės parinktiems stalčiaus šonams – žr. puslapyje 64

Fasadas su dizaino elementu

Užsakymo informacija

3	Nugarėlės tvirtinimo laikikliai, kairys/dešinys					
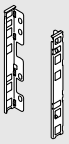	**Medžiaga**	**Aukštis**	SW-M	OG-M	CS-M	NI
	Plienas	C	ZB7C000S			

4	Vidinio fasado laikiklių komplektas				
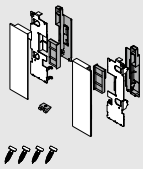	**Medžiaga**	SW-M	OG-M	CS-M	INGL
	Plienas	ZI7.2CS0			
	Apsauga nuo pirštų atspaudų				ZI7.2CI0

Sudaro:		
4a	1 x	Fasado laikikliai, kairys/dešinys
4b	1 x	Išoriniai dangteliai, kairys/dešinys
4c	1 x	Vidiniai dangteliai, kairys/dešinys
4d	1 x	Adapteris žemam dizaino elementui, kairys/dešinys
4e	1 x	Fiksatorius
4f	4 x	Varžtai

5	Fasado profilis su įlaida			
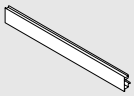	**Ilgis**	SW-M	OG-M	CS-M	ELEO
	1043	ZV7.1043MN1			

Tinka spintelėms, kurių KB ≤ 1200 mm

Pjovimas:	Vidinis spintelės plotis LW – 126 mm

6	Stiklinis dizaino elementas, priekinis					
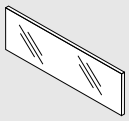	**Medžiaga**	**Spalva**	**Žemas dizaino elementas**		**Aukštas dizaino elementas**	
	Stiklas	Skaidri				
			Spintelės šoninės plokštės storis (mm)			
	Spintelės plotis (mm)		15/16	18/19	15/16	18/19
	600		ZE7V488G	ZE7V482G	ZE7W488G	ZE7W482G
	1200		ZE7V1088G	ZE7V1082G	ZE7W1088G	ZE7W1082G

Sudaro:		
6	1 x	Stiklinis dizaino elementas

Esant kitiems KB atvejams, pasirinkite artimiausią didesnį dizaino elementą ir jį atitinkamai nupjaukite

Pjovimo matmenis žr. puslapyje 39

Priedai

-	Tvirtinimo varžtas plokščia galvute			
	Ø (mm)	**Ilgis (mm)**		
	4	15	MDP nugarėlės ir laikiklių tvirtinimui, stalčiaus šonų ir dugno tvirtinimui	61D.1500

Optimaliam MDP nugarėlių ir stalčiaus šonų montavimui, rekomenduojame naudoti varžtus plokščia galvute

-	Eurovaržtas			
	Ø (mm)	**Ilgis (mm)**		
	6	14.5	Bėgelių tvirtinimui prie spintelės korpuso	661.1450.HG

Fasadas su dizaino elementu

Aukštas vidinis stalčius – C

- Aukštas šoninis dizaino elementas
- Vidinis stalčius su aukštu arba žemu priekiniu dizaino elementu
- Su integruota perjungiama tylaus uždarymo sistema BLUMOTION S, suderinama su SERVO-DRIVE ar TIP-ON BLUMOTION
- Integruota TIP-ON funkcija
- Trijų krypčių fasado reguliavimas stalčiaus šone

Erdvės reikalavimai

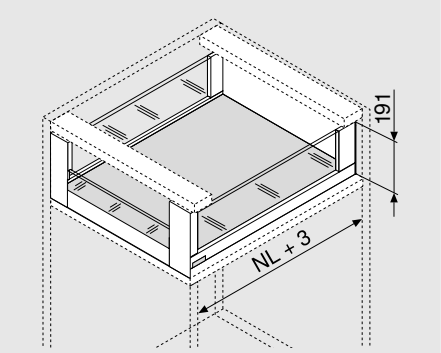

NL	Nominalus ilgis

Užsakymo informacija

1	Bėgeliai, kairys/dešinys				
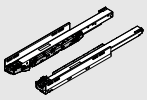	Nominalus ilgis NL (mm)	BLUMOTION S		TIP-ON	
		40 kg	70 kg	40 kg	70 kg
	350	750.3501S		750.3501T	
	400	750.4001S		750.4001T	
	450	750.4501S	753.4501S	750.4501T	753.4501T
	500	750.5001S	753.5001S	750.5001T	753.5001T
	550	750.5501S	753.5501S	750.5501T	753.5501T
	600	750.6001S	753.6001S	750.6001T	753.6001T
	650		753.6501S		753.6501T

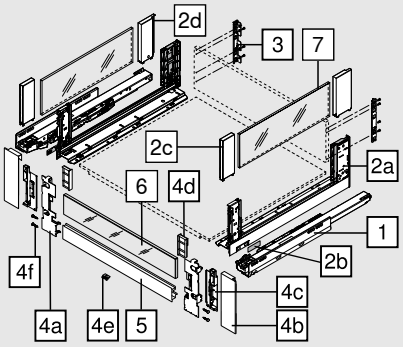

2	Stalčiaus šonų komplektas				
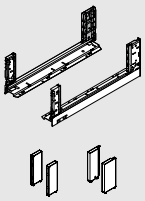	Stalčiaus šono aukštis (mm)	177			
	Nominalus ilgis NL (mm)	SW-M	OG-M	CS-M	INGL
	350	780C3502S			780C3502I
	400	780C4002S			780C4002I
	450	780C4502S			780C4502I
	500	780C5002S			780C5002I
	550	780C5502S			780C5502I
	600	780C6002S			780C6002I
	650	780C6502S			780C6502I

Sudaro:		
2a	1 x	Stalčiaus šonai, kairys/dešinys
2b	2 x	Dangteliai su Blum logotipu arba individualiu kliento logotipu (nuo 1000 vnt.)
2c	2 x	Priekinis BOXCOVER
2d	1 x	Galinis BOXCOVER, kairys/dešinys

LEGRABOX dizaino galimybės parinktiems stalčiaus šonams – žr. puslapyje 64

Fasadas su dizaino elementu

Užsakymo informacija

3	Nugarėlės tvirtinimo laikikliai, kairys/dešinys					
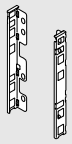	**Medžiaga**	**Aukštis**	SW-M	OG-M	CS-M	NI
	Plienas	C	ZB7C000S			

4	Vidinio fasado laikiklių komplektas				
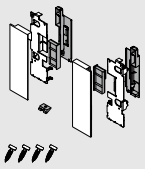	**Medžiaga**	SW-M	OG-M	CS-M	INGL
	Plienas	ZI7.2CS0			
	Apsauga nuo pirštų atspaudų				ZI7.2CI0

Sudaro:		
4a	1 x	Fasado laikikliai, kairys/dešinys
4b	1 x	Išoriniai dangteliai, kairys/dešinys
4c	1 x	Vidiniai dangteliai, kairys/dešinys
4d	1 x	Adapteris žemam dizaino elementui, kairys/dešinys
4e	1 x	Fiksatorius
4f	4 x	Varžtai

5	Fasado profilis su įlaida				
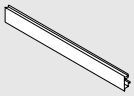	**Ilgis (mm)**	SW-M	OG-M	CS-M	ELEO
	1043	ZV7.1043MN1			

Tinka spintelėms, kurių KB ≤ 1200 mm

Pjovimas: Vidinis spintelės plotis LW – 126 mm

6	Stiklinis dizaino elementas, priekinis					
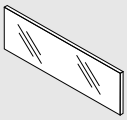	**Medžiaga**	**Spalva**	**Žemas dizaino elementas**		**Aukštas dizaino elementas**	
	Stiklas	Skaidri				
			Spintelės šoninės plokštės storis (mm)			
	Spintelės plotis (mm)		15/16	18/19	15/16	18/19
	600		ZE7V488G	ZE7V482G	ZE7W488G	ZE7W482G
	1200		ZE7V1088G	ZE7V1082G	ZE7W1088G	ZE7W1082G

Sudaro:		
6	1 x	Stiklinis dizaino elementas

Esant kitiems KB atvejams, pasirinkite artimiausią didesnį dizaino elementą ir jį atitinkamai nupjaukite

Pjovimo matmenis žr. puslapyje 39

Fasadas su dizaino elementu

Užsakymo informacija

7	Stiklinis dizaino elementas, šoninis			
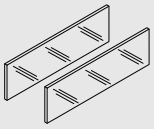	**Nominalus ilgis NL (mm)**	**Medžiaga**	**Spalva**	
		Stiklas	Skaidri	
	450			ZE7S338G
	500			ZE7S388G
	550			ZE7S438G
	600			ZE7S488G
	650			ZE7S538G
Sudaro:				
7	2 x	Stiklinis dizaino elementas		
Esant kitiems NL atvejams, pasirinkite artimiausią didesnį dizaino elementą ir jį atitinkamai nupjaukite				
Pjovimo matmenis žr. puslapyje 39				

Priedai

-	Dizaino elementų transportavimo apsauga (šonas)		
	Medžiaga	**Spalva**	
	Nailonas	Geltona	780C0009
Sumontuoto dizaino elemento (šoninio) transportavimui			

-	Tvirtinimo varžtas plokščia galvute			
	Ø (mm)	**Ilgis (mm)**		
	4	15	MDP nugarėlės ir laikiklių tvirtinimui, stalčiaus šonų ir dugno tvirtinimui	61D.1500
Optimaliam MDP nugarėlių ir stalčiaus šonų montavimui, rekomenduojame naudoti varžtus plokščia galvute				

-	Eurovaržtas			
	Ø (mm)	**Ilgis (mm)**		
	6	14.5	Bėgelių tvirtinimui prie spintelės korpuso	661.1450.HG

Projektavimas

Reikalinga erdvė spintelėje

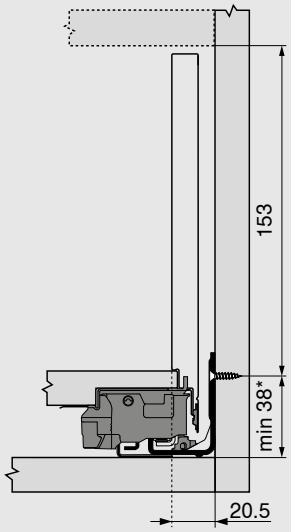

* + 1 mm jei bėgeliai montuojami prieš surenkant spintelę

Nugarėlės tvirtinimo matmenys

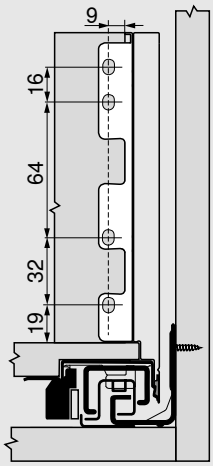

Fasadas su dizaino elementu

Projektavimas

Pjovimo matmenys naudojant 16 mm storio medžio drožlių plokštę

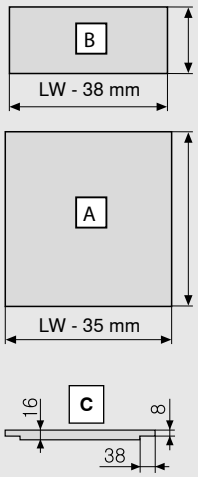

MDP nugarėlė	B (mm)
Aukštis	148
Stalčiaus dugnas	**A (mm)**
MDP nugarėlė	NL - 10
Įlaidos matmenys	**C**

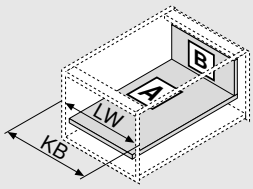

KB	Spintelės plotis
LW	Vidinis spintelės plotis
NL	Nominalus ilgis

Gręžimo matmenys

Stalčiaus dugnas

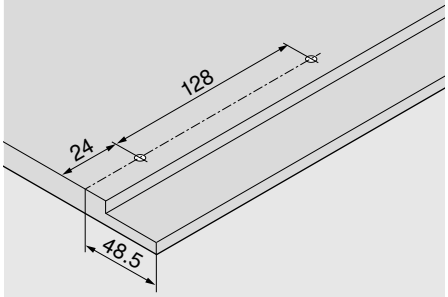

Medvaržčių pozicijos – bėgeliai

750 serijos bėgelis – 40 kg

Nominalus ilgis NL (mm)

270

300 | 350

400 | 450 | 500

550 | 600

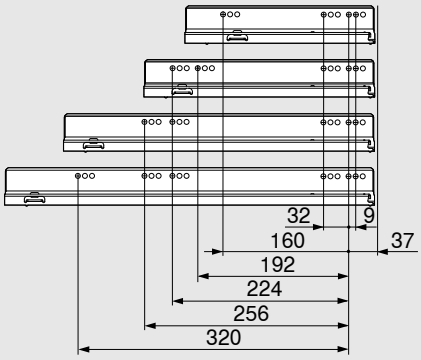

Medvaržčių pozicijos – bėgeliai

753 serijos bėgelis – 70 kg

Nominalus ilgis NL (mm)

450

500 | 550 | 600

650

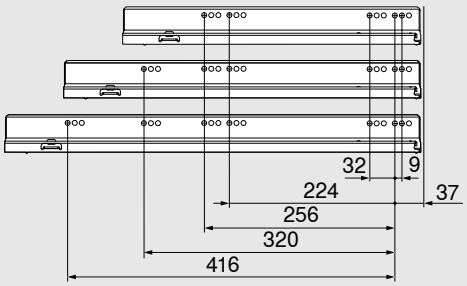

Min. vidinis spintelės gylis LT = NL + 3 mm

Pjovimas – dizaino elementas

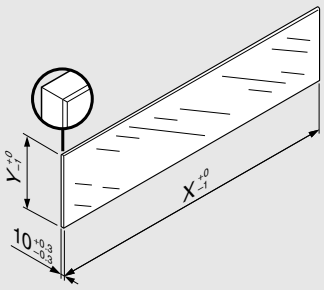

Dizaino elementas	X (mm)	Y (mm)
Žemas	LW - 80	70
Aukštas	LW - 80	138
Šoninis	NL - 112	138

LW	Vidinis spintelės plotis
NL	Nominalus ilgis

Pateikti LEGRABOX matmenys nereikalauja atlikti „Smūgio bandymo vertikaliai sumontuotoms stiklinėms detalėms“, pagal standartą DIN EN 14749, išleistą 2016 m. birželio mėn. Šio standarto atitikimui nebūtinas specialus stiklas. Kraštas turi būti poliruotas 1 mm ± 0.5 mm nuožulniu kampu.

Fasadas su relingu

Aukšas vidinis stalčius – C

- Vidinis stalčius su relingu
- Su integruota perjungiama tylaus uždarymo sistema BLUMOTION S, suderinama su SERVO-DRIVE ar TIP-ON BLUMOTION
- Integruota TIP-ON funkcija
- Trijų krypčių fasado reguliavimas stalčiaus šone

Erdvės reikalavimai

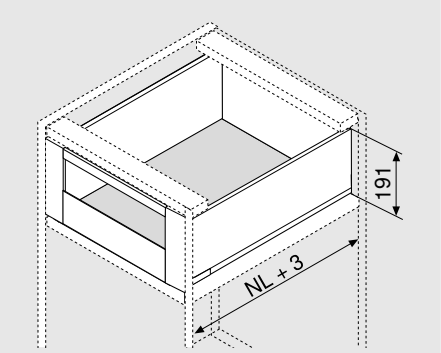

NL	Nominalus ilgis

Užsakymo informacija

1	Bėgeliai, kairys/dešinys				
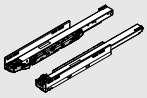	Nominalus ilgis NL (mm)	BLUMOTION S		TIP-ON	
		40 kg	70 kg	40 kg	70 kg
	270	750.2701S		750.2701T	
	300	750.3001S		750.3001T	
	350	750.3501S		750.3501T	
	400	750.4001S		750.4001T	
	450	750.4501S	753.4501S	750.4501T	753.4501T
	500	750.5001S	753.5001S	750.5001T	753.5001T
	550	750.5501S	753.5501S	750.5501T	753.5501T
	600	750.6001S	753.6001S	750.6001T	753.6001T
	650		753.6501S		753.6501T

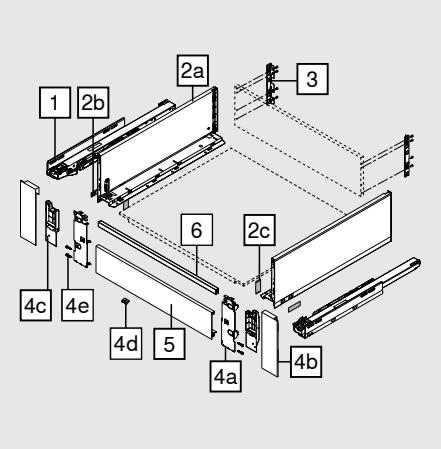

2	Stalčiaus šonų komplektas				
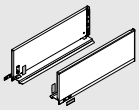	Stalčiaus šono aukštis (mm)	177			
	Nominalus ilgis NL (mm)	SW-M	OG-M	CS-M	INGL
	270	770C2702S			770C2702I
	300	770C3002S			770C3002I
	350	770C3502S			770C3502I
	400	770C4002S			770C4002I
	450	770C4502S			770C4502I
	500	770C5002S			770C5002I
	550	770C5502S			770C5502I
	600	770C6002S			770C6002I
	650	770C6502S			770C6502I

Sudaro:		
2a	1 x	Stalčiaus šonai, kairys/dešinys
2b	2 x	Dangteliai su Blum logotipu arba individualiu kliento logotipu (nuo 1000 vnt.)
2c	2 x	Dangteliai

LEGRABOX dizaino galimybės parinktiems stalčiaus šonams – žr. puslapyje 64

Fasadas su relingu

Užsakymo informacija

3	Nugarėlės tvirtinimo laikikliai, kairys/dešinys					
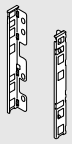	**Medžiaga**	**Aukštis**	SW-M	OG-M	CS-M	NI
	Plienas	C	ZB7C000S			

4	Vidinio fasado laikiklių komplektas				
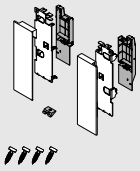	**Medžiaga**	SW-M	OG-M	CS-M	INGL*
	Plienas	ZI7.3CS0			
	Apsauga nuo pirštų atspaudų				ZI7.3CI0

Sudaro:		
4a	1 x	Fasado laikikliai, kairys/dešinys
4b	1 x	Išoriniai dangteliai, kairys/dešinys
4c	1 x	Vidiniai dangteliai, kairys/dešinys
4d	1 x	Fiksatorius
4e	4 x	Varžtai

5	Fasado profilis be įlaidos				
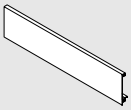	**Ilgis (mm)**	SW-M	OG-M	CS-M	ELEO
	1043	ZV7.1043C01			

Tinka spintelėms, kurių KB ≤ 1200 mm

Pjovimas:	Vidinis spintelės plotis LW – 126 mm

6	Skersinė pertvarėlė				
	Ilgis (mm)	SW-M	OG-M	CS-M	ELEO
	1080	ZR7.1080U			

Tinka spintelėms, kurių KB ≤ 1200 mm

Pjovimas:	Vidinis spintelės plotis LW – 90 mm

Priedai

-	Tvirtinimo varžtas plokščia galvute			
	Ø (mm)	**Ilgis (mm)**		
	4	15	MDP nugarėlės ir laikiklių tvirtinimui, stalčiaus šonų ir dugno tvirtinimui	61D.1500

Optimaliam MDP nugarėlių ir stalčiaus šonų montavimui, rekomenduojame naudoti varžtus plokščia galvute

-	Eurovaržtas			
	Ø (mm)	**Ilgis (mm)**		
	6	14.5	Bėgelių tvirtinimui prie spintelės korpuso	661.1450.HG

Fasadas su relingu

Aukštas vidinis stalčius – C

- Aukštas šoninis dizaino elementas
- Vidinis stalčius su relingu
- Su integruota perjungiama tylaus uždarymo sistema BLUMOTION S, suderinama su SERVO-DRIVE ar TIP-ON BLUMOTION
- Integruota TIP-ON funkcija
- Trijų krypčių fasado reguliavimas stalčiaus šone

Erdvės reikalavimai

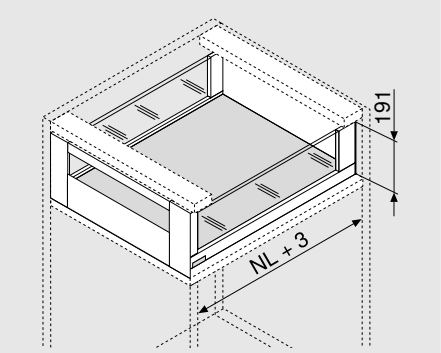

NL	Nominalus ilgis

Užsakymo informacija

1	Bėgeliai, kairys/dešinys				
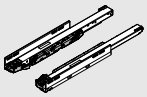	Nominalus ilgis NL (mm)	BLUMOTION S		TIP-ON	
		40 kg	70 kg	40 kg	70 kg
	350	750.3501S		750.3501T	
	400	750.4001S		750.4001T	
	450	750.4501S	753.4501S	750.4501T	753.4501T
	500	750.5001S	753.5001S	750.5001T	753.5001T
	550	750.5501S	753.5501S	750.5501T	753.5501T
	600	750.6001S	753.6001S	750.6001T	753.6001T
	650		753.6501S		753.6501T

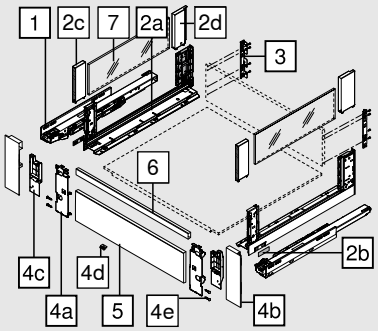

2	Stalčiaus šonų komplektas				
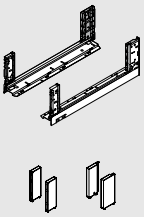	Stalčiaus šono aukštis (mm)	177			
	Nominalus ilgis NL (mm)	SW-M	OG-M	CS-M	INGL
	350	780C3502S			780C3502I
	400	780C4002S			780C4002I
	450	780C4502S			780C4502I
	500	780C5002S			780C5002I
	550	780C5502S			780C5502I
	600	780C6002S			780C6002I
	650	780C6502S			780C6502I

Sudaro:		
2a	1 x	Stalčiaus šonai, kairys/dešinys
2b	2 x	Dangteliai su Blum logotipu arba individualiu kliento logotipu (nuo 1000 vnt.)
2c	2 x	Priekinis BOXCOVER
2d	1 x	Galinis BOXCOVER, kairys/dešinys

LEGRABOX dizaino galimybės parinktiems stalčiaus šonams – žr. puslapyje 64

Fasadas su relingu

Užsakymo informacija

3	Nugarėlės tvirtinimo laikikliai, kairys/dešinys					
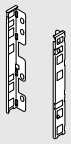	**Medžiaga**	**Aukštis**	SW-M	OG-M	CS-M	NI
	Plienas	C	ZB7C000S			

4	Vidinio fasado laikiklių komplektas				
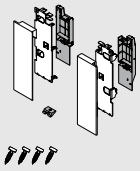	**Medžiaga**	SW-M	OG-M	CS-M	INGL
	Plienas	ZI7.3CS0			
	Apsauga nuo pirštų atspaudų				ZI7.3CI0

Sudaro:		
4a	1 x	Fasado laikikliai, kairys/dešinys
4b	1 x	Išoriniai dangteliai, kairys/dešinys
4c	1 x	Vidiniai dangteliai, kairys/dešinys
4d	1 x	Fiksatorius
4e	4 x	Varžtai

5	Fasado profilis be įlaidos				
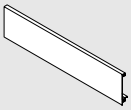	**Ilgis (mm)**	SW-M	OG-M	CS-M	ELEO
	1043	ZV7.1043C01			

Tinka spintelėms, kurių KB ≤ 1200 mm

Pjovimas:	Vidinis spintelės plotis LW – 126 mm

6	Skersinė pertvarėlė				
	Ilgis (mm)	SW-M	OG-M	CS-M	ELEO
	1080	ZR7.1080U			

Tinka spintelėms, kurių KB ≤ 1200 mm

Pjovimas:	Vidinis spintelės plotis LW – 90 mm

7	Stiklinis dizaino elementas, šoninis		
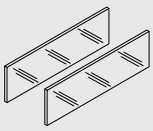	**Nominalus ilgis NL (mm)**	**Medžiaga**	**Spalva**
		Stiklas	Skaidri
	450		ZE7S338G
	500		ZE7S388G
	550		ZE7S438G
	600		ZE7S488G
	650		ZE7S538G

Sudaro:		
7	2 x	Stiklinis dizaino elementas

Esant kitiems NL atvejams, pasirinkite artimiausią didesnį dizaino elementą ir jį atitinkamai nupjaukite

Pjovimo matmenis žr. puslapyje 45

Fasadas su relingu

Užsakymo informacija

Priedai

-	Dizaino elementų transportavimo apsauga (šonas)		
	Medžiaga	**Spalva**	
	Nailonas	Geltona	780C0009
Sumontuoto dizaino elemento (šoninio) transportavimui			

-	Tvirtinimo varžtas plokščia galvute			
	Ø (mm)	**Ilgis (mm)**		
	4	15	MDP nugarėlės ir laikiklių tvirtinimui, stalčiaus šonų ir dugno tvirtinimui	61D.1500
Optimaliam MDP nugarėlių ir stalčiaus šonų montavimui, rekomenduojame naudoti varžtus plokščia galvute				

-	Eurovaržtas			
	Ø (mm)	**Ilgis (mm)**		
	6	14.5	Bėgelių tvirtinimui prie spintelės korpuso	661.1450.HG

Projektavimas

Reikalinga erdvė spintelėje

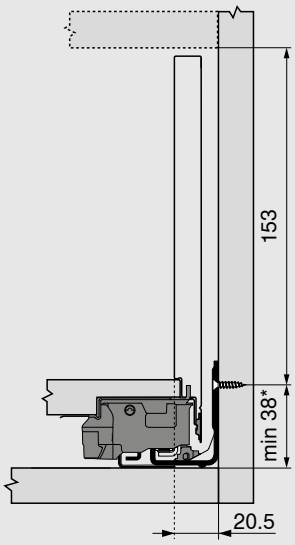

* + 1 mm jei bėgeliai montuojami prieš surenkant spintelę

Nugarėlės tvirtinimo matmenys

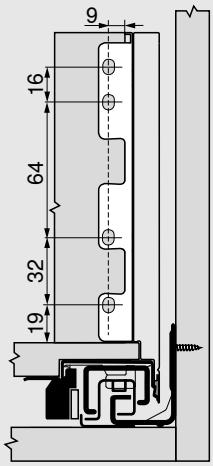

Fasadas su relingu

Projektavimas

Pjovimo matmenys naudojant 16 mm storio medžio drožlių plokštę

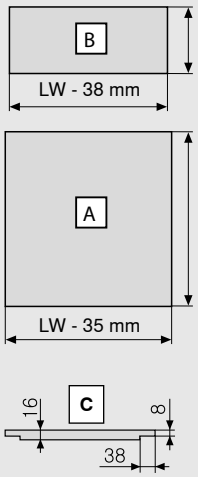

MDP nugarėlė	B (mm)
Aukštis	148
Stalčiaus dugnas	**A (mm)**
MDP nugarėlė	NL - 10
Įlaidos matmenys	**C**

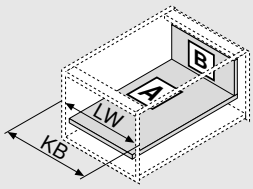

KB	Spintelės plotis
LW	Vidinis spintelės plotis
NL	Nominalus ilgis

Gręžimo matmenys

Stalčiaus dugnas

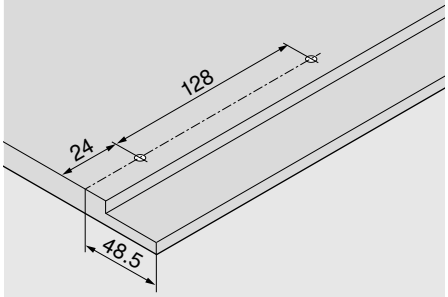

Medvaržčių pozicijos – bėgeliai

750 serijos bėgelis – 40 kg

Nominalus ilgis NL (mm)

270

300 | 350

400 | 450 | 500

550 | 600

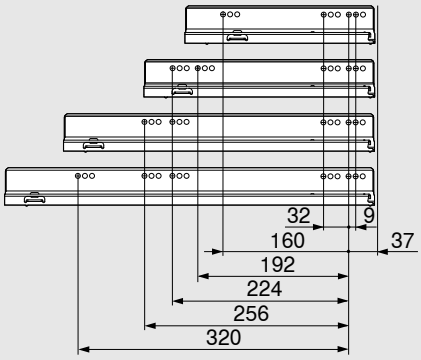

Medvaržčių pozicijos – bėgeliai

753 serijos bėgelis – 70 kg

Nominalus ilgis NL (mm)

450

500 | 550 | 600

650

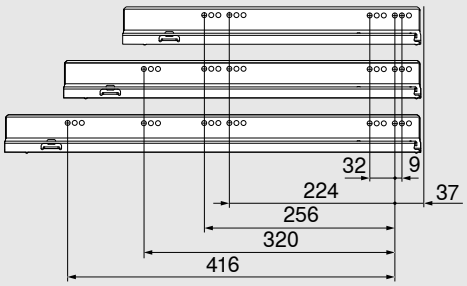

Min. vidinis spintelės gylis LT = NL + 3 mm

Pjovimas – dizaino elementas

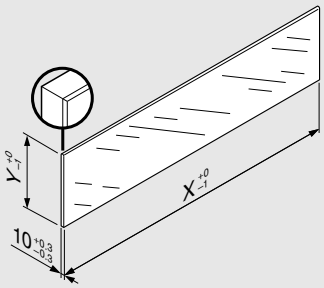

Dizaino elementas	X (mm)	Y (mm)
Šoninis	NL - 112	138

NL	Nominalus ilgis

Pateikti LEGRABOX matmenys nereikalauja atlikti „Smūgio bandymo vertikaliai sumontuotoms stiklinėms detalėms“, pagal standartą DIN EN 14749, išleistą 2016 m. birželio mėn. Šio standarto atitikimui nebūtinas specialus stiklas. Kraštas turi būti poliruotas 1 mm ± 0.5 mm nuožulniu kampu.

Stalčius po kriaukle – M

- Suderinama su LEGRABOX pure ir LEGRABOX free
- Su integruota perjungiama tylaus uždarymo sistema BLUMOTION S, suderinama su SERVO-DRIVE
- Integruota TIP-ON funkcija
- Trijų krypčių fasado reguliavimas stalčiaus šone

Erdvės reikalavimai

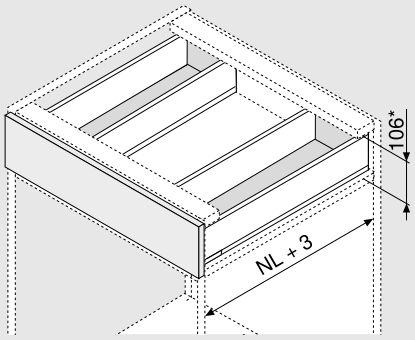

NL	Nominalus ilgis

* Įskaitant 2 mm pasvirimo reg.

Užsakymo informacija

1	Bėgeliai, kairys/dešinys			
	Nominalus ilgis NL (mm)	BLUMOTION S	TIP-ON*	
		40 kg	40 kg	
	350	750.3501S	750.3501T	
	400	750.4001S	750.4001T	
	450	750.4501S	750.4501T	
	500	750.5001S	750.5001T	
	550	750.5501S	750.5501T	
	600	750.6001S	750.6001T	

* Sinchronizatorius negalimas

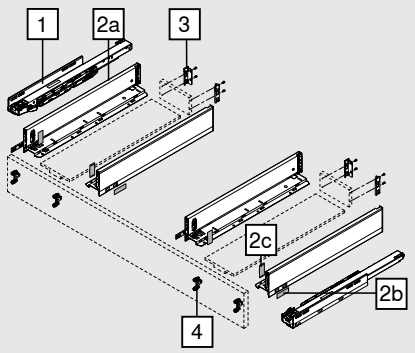

2	Stalčiaus šonų komplektas					
	Stalčiaus šono aukštis (mm)	90.5				
	Nominalus ilgis NL (mm)		SW-M	OG-M	CS-M	INGL
	350	2 x	770M3502S			770M3502I
	400	2 x	770M4002S			770M4002I
	450	2 x	770M4502S			770M4502I
	500	2 x	770M5002S			770M5002I
	550	2 x	770M5502S			770M5502I
	600	2 x	770M6002S			770M6002I

Sudaro:		
2a	1 x	Stalčiaus šonai, kairys/dešinys
2b	2 x	Dangteliai su Blum logotipu arba individualiu kliento logotipu (nuo 1000 vnt.)
2c	2 x	Dangteliai

LEGRABOX dizaino galimybės parinktiems stalčiaus šonams – žr. puslapyje 64

Užsakymo informacija

3	Nugarėlės tvirtinimo laikikliai, kairys/dešinys						
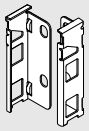	**Medžiaga**	**Aukštis**		SW-M	OG-M	CS-M	NI
	Plienas	M	2 x	ZB7M000S			

4	Fasado tvirtinimo laikikliai		
	Tvirtinimo būdas		
	EXPANDO	4 x	ZF7M70E2
	EXPANDO T	4 x	ZF7M70T2
	Montuojama medvaržčiais	4 x	ZF7M7002
EXPANDO T ploniems fasadams – žr. puslapį 74			

Priedai

-	Medvaržtis			
	Ø (mm)	**Ilgis (mm)**		
	3.5	15	Medvaržčiais prisukamų fasado laikiklių tvirtinimui	609.1500
	3.5	17	Medvaržčiais prisukamų fasado laikiklių tvirtinimui	609.1700
Bėgelių tvirtinimui spintelės korpuse rekomenduojame naudoti medvaržčius Ø 4 x 15 mm				

-	Tvirtinimo varžtas plokščia galvute			
	Ø (mm)	**Ilgis (mm)**		
	4	15	MDP nugarėlės ir laikiklių tvirtinimui, stalčiaus šonų ir dugno tvirtinimui	61D.1500
Optimaliam MDP nugarėlių ir stalčiaus šonų montavimui, rekomenduojame naudoti varžtus plokščia galvute				

-	Eurovaržtas			
	Ø (mm)	**Ilgis (mm)**		
	6	14.5	Bėgelių tvirtinimui prie spintelės korpuso	661.1450.HG

Projektavimas

Reikalinga erdvė spintelėje

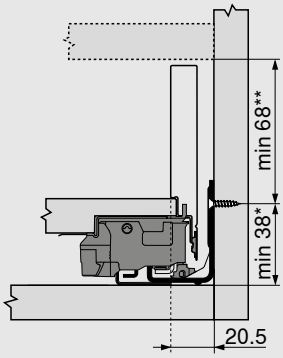

*	+ 1 mm jei bėgeliai montuojami prieš surenkant spintelę
**	Įskaitant 2 mm pasvirimo reg.

Fasado tvirtinimo matmenys montuojant medvaržčiais

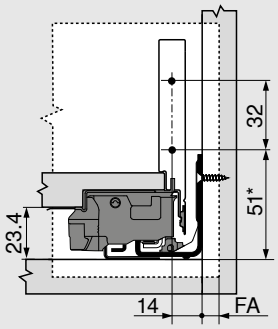

FA	Fasado užlaida
*	+ 1 mm jei bėgeliai montuojami prieš surenkant spintelę

Fasado gręžimo matmenys EXPANDO / EXPANDO T

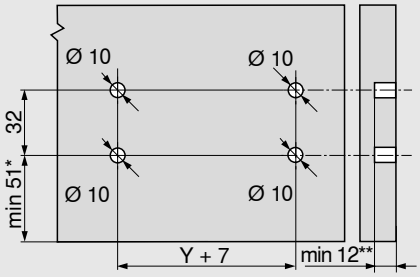

*	+ 1 mm jei bėgeliai montuojami prieš surenkant spintelę
**	min. 6 mm jei EXPANDO T

Nugarėlės tvirtinimo matmenys

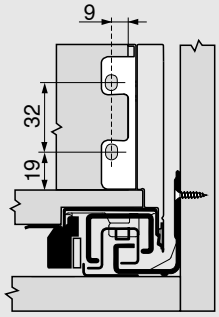

Projektavimas

Pjovimo matmenys naudojant 16 mm storio medžio drožlių plokštę

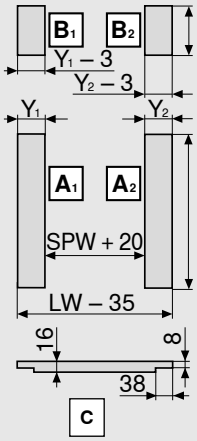

MDP nugarėlė	B (mm)
Aukštis	63
Stalčiaus dugnas	**A (mm)**
MDP nugarėlė	NL - 10
Įlaidos matmenys	**C**

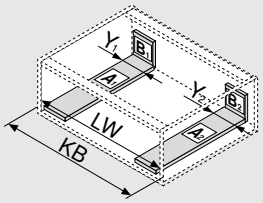

Y min. (mm)	115
Y maks. (mm)	155
KB	Spintelės plotis
LW	Vidinis spintelės plotis
NL	Nominalus ilgis
SPW	Vidinis plotis tarp šonų po kriaukle

Gręžimo matmenys

Stalčiaus dugnas

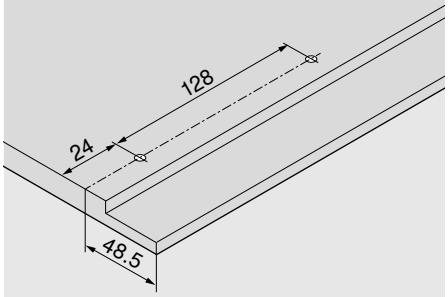

Medvaržčių pozicijos – bėgeliai

750 serijos bėgelis – 40 kg

Nominalus ilgis NL (mm)

350

400 | 450 | 500

550 | 600

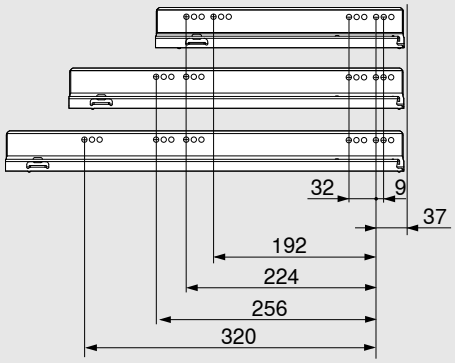

Min. vidinis spintelės gylis LT = NL + 3 mm

Stalčius po kriaukle – C

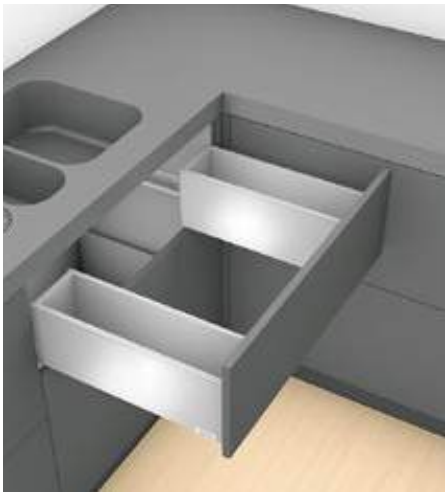

- Su integruota perjungiama tylaus uždarymo sistema BLUMOTION S, suderinama su SERVO-DRIVE
- Integruota TIP-ON funkcija
- Trijų krypčių fasado reguliavimas stalčiaus šone

Erdvės reikalavimai

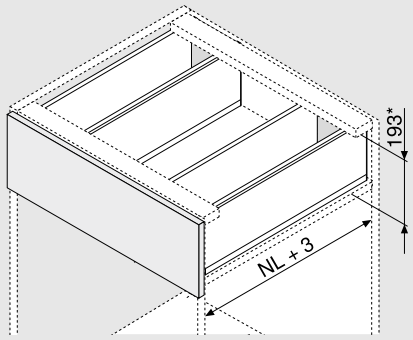

NL	Nominalus ilgis

* Įskaitant 2 mm pasvirimo reg.

Užsakymo informacija

1	Bėgeliai, kairys/dešinys				
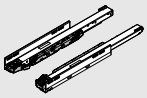	Nominalus ilgis NL (mm)	BLUMOTION S		TIP-ON*	
		40 kg		40 kg	
	350	750.3501S		750.3501T	
	400	750.4001S		750.4001T	
	450	750.4501S		750.4501T	
	500	750.5001S		750.5001T	
	550	750.5501S		750.5501T	
	600	750.6001S		750.6001T	

* Sinchronizatorius negalimas

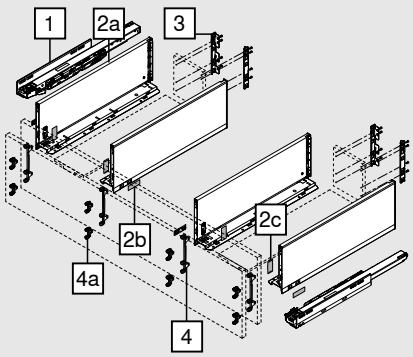

2	Stalčiaus šonų komplektas					
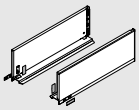	Stalčiaus šono aukštis (mm)	177				
	Nominalus ilgis NL (mm)		SW-M	OG-M	CS-M	INGL
	350	2 x	770C3502S			770C3502I
	400	2 x	770C4002S			770C4002I
	450	2 x	770C4502S			770C4502I
	500	2 x	770C5002S			770C5002I
	550	2 x	770C5502S			770C5502I
	600	2 x	770C6002S			770C6002I

Sudaro:		
2a	1 x	Stalčiaus šonai, kairys/dešinys
2b	2 x	Dangteliai su Blum logotipu arba individualiu kliento logotipu (nuo 1000 vnt.)
2c	2 x	Dangteliai

LEGRABOX dizaino galimybės parinktiems stalčiaus šonams – žr. puslapyje 64

Užsakymo informacija

3	Nugarėlės tvirtinimo laikikliai, kairys/dešinys						
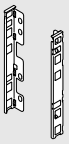	**Medžiaga**	**Aukštis**		SW-M	OG-M	CS-M	NI
	Plienas	C	2 x	ZB7C000S			

4	Fasado tvirtinimo laikikliai		
	Tvirtinimo būdas		
	EXPANDO	4 x	ZF7C70E2
	EXPANDO T	4 x	ZF7C70T2
	Montuojama medvaržčiais	4 x	ZF7C7002
EXPANDO T ploniems fasadams – žr. puslapį 74			

4 alternatyva

4a	Fasado tvirtinimo laikikliai		
	Tvirtinimo būdas		
	EXPANDO	8 x	ZF7M70E2
	EXPANDO T	8 x	ZF7M70T2
	Montuojama medvaržčiais	8 x	ZF7M7002
EXPANDO T ploniems fasadams – žr. puslapį 74			

Priedai

-	Medvaržtis			
	Ø (mm)	**Ilgis (mm)**		
	3.5	15	Medvaržčiais prisukamų fasado laikiklių tvirtinimui	609.1500
	3.5	17	Medvaržčiais prisukamų fasado laikiklių tvirtinimui	609.1700
Bėgelių tvirtinimui spintelės korpuse rekomenduojame naudoti medvaržčius Ø 4 x 15 mm				

-	Tvirtinimo varžtas plokščia galvute			
	Ø (mm)	**Ilgis (mm)**		
	4	15	MDP nugarėlės ir laikiklių tvirtinimui, stalčiaus šonų ir dugno tvirtinimui	61D.1500
Optimaliam MDP nugarėlių ir stalčiaus šonų montavimui, rekomenduojame naudoti varžtus plokščia galvute				

-	Eurovaržtas			
	Ø (mm)	**Ilgis (mm)**		
	6	14.5	Bėgelių tvirtinimui prie spintelės korpuso	661.1450.HG

Projektavimas

Reikalinga erdvė spintelėje

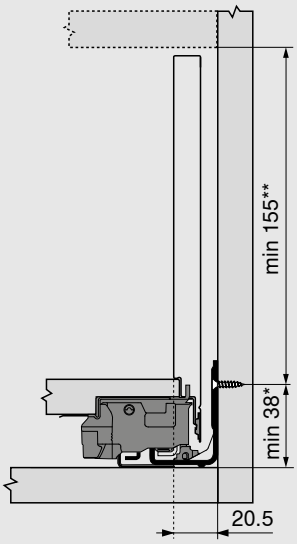

*	+ 1 mm jei bėgeliai montuojami prieš surenkant spintelę
**	Įskaitant 2 mm pasvirimo reg.

Fasado tvirtinimo matmenys montuojant medvaržčiais

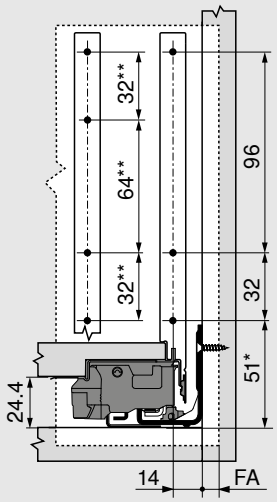

FA	Fasado užlaida
*	+ 1 mm jei bėgeliai montuojami prieš surenkant spintelę
**	4a alternatyva

Fasado gręžimo matmenys EXPANDO / EXPANDO T

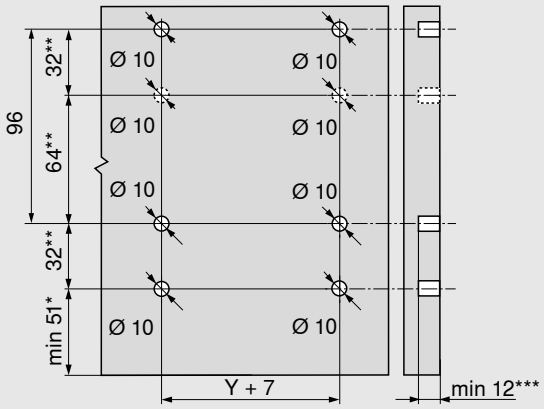

*	+ 1 mm jei bėgeliai montuojami prieš surenkant spintelę
**	4a alternatyva
***	min. 6 mm jei EXPANDO T

Nugarėlės tvirtinimo matmenys

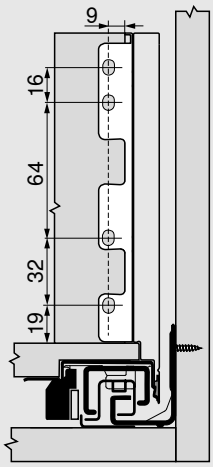

Projektavimas

Pjovimo matmenys naudojant 16 mm storio medžio drožlių plokštę

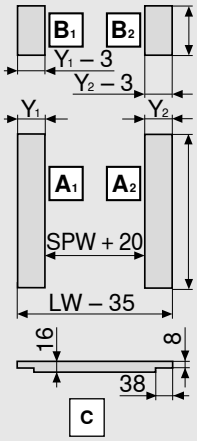

MDP nugarėlė	B (mm)
Aukštis	148
Stalčiaus dugnas	**A (mm)**
MDP nugarėlė	NL - 10
Įlaidos matmenys	**C**

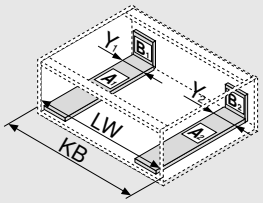

Y min. (mm)	115
Y maks. (mm)	155
KB	Spintelės plotis
LW	Vidinis spintelės plotis
NL	Nominalus ilgis
SPW	Vidinis plotis tarp šonų po kriaukle

Gręžimo matmenys

Stalčiaus dugnas

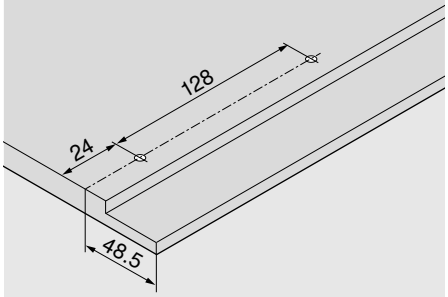

Medvaržčių pozicijos – bėgeliai

750 serijos bėgelis – 40 kg

Nominalus ilgis NL (mm)

350

400 | 450 | 500

550 | 600

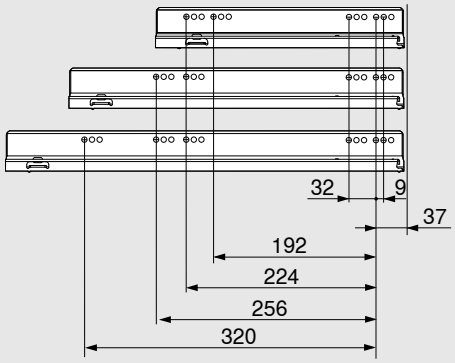

Min. vidinis spintelės gylis LT = NL + 3 mm

Stalčius po kriaukle – C

- Su centrine detale optimaliam naudingos vietos išnaudojimui
- Galima pagaminti naudojant standartinius komponentus
- Su integruota perjungiama tylaus uždarymo sistema BLUMOTION S, suderinama su SERVO-DRIVE ar TIP-ON BLUMOTION
- Integruota TIP-ON funkcija
- Trijų krypčių fasado reguliavimas stalčiaus šone

Erdvės reikalavimai

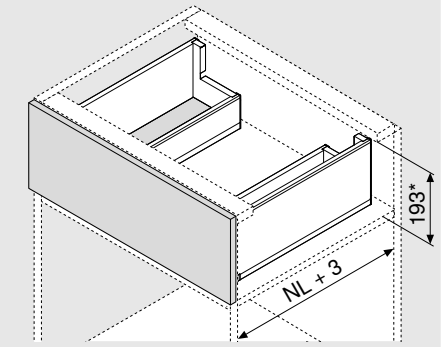

NL	Nominalus ilgis

* Įskaitant 2 mm pasvirimo reg.

Užsakymo informacija

1	Bėgeliai, kairys/dešinys				
	Nominalus ilgis NL (mm)	BLUMOTION S		TIP-ON	
		40 kg	70 kg	40 kg	70 kg
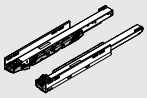	450	750.4501S	753.4501S	750.4501T	753.4501T
	500	750.5001S	753.5001S	750.5001T	753.5001T
	550	750.5501S	753.5501S	750.5501T	753.5501T
	600	750.6001S	753.6001S	750.6001T	753.6001T
	650		753.6501S		753.6501T

TIP-ON BLUMOTION stalčiams po kriaukle užsakymo specifikaciją žr. psl. 115

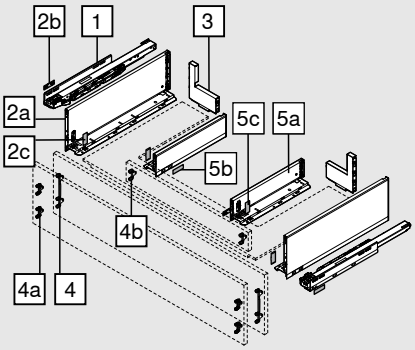

2	Stalčiaus šonų išorinis komplektas				
	Stalčiaus šono aukštis (mm)	177			
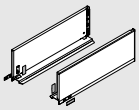	Nominalus ilgis NL (mm)	SW-M	OG-M	CS-M	INGL
	450	770C4502S			770C4502I
	500	770C5002S			770C5002I
	550	770C5502S			770C5502I
	600	770C6002S			770C6002I
	650	770C6502S			770C6502I

Sudaro:		
2a	1 x	Stalčiaus šonai, kairys/dešinys
2b	2 x	Dangteliai su Blum logotipu arba individualiu kliento logotipu (nuo 1000 vnt.)
2c	2 x	Dangteliai

LEGRABOX dizaino galimybės parinktiems stalčiaus šonams – žr. puslapyje 64

3	Plieninės L-formos nugarėlės, kairė/dešinė			
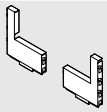	Medžiaga	SW-M	OG-M	CS-M
	Plienas	ZB7C129S.6S		

Užsakymo informacija

4	Fasado tvirtinimo laikikliai		
	Tvirtinimo būdas		
	EXPANDO	2 x	ZF7C70E2
	EXPANDO T	2 x	ZF7C70T2
	Montuojama medvaržčiais	2 x	ZF7C7002
EXPANDO T ploniems fasadams – žr. puslapį 74			

4 alternatyva

4a	Fasado tvirtinimo laikikliai		
	Tvirtinimo būdas		
	EXPANDO	4 x	ZF7M70E2
	EXPANDO T	4 x	ZF7M70T2
	Montuojama medvaržčiais	4 x	ZF7M7002
EXPANDO T ploniems fasadams – žr. puslapį 74			

4b	Fasado tvirtinimo laikikliai		
	Tvirtinimo būdas		
	EXPANDO	2 x	ZF7M70E2
	Montuojama medvaržčiais	2 x	ZF7M7002

5	Stalčiaus šonų vidinis komplektas					
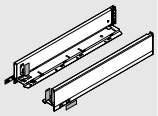	**Stalčiaus šono aukštis (mm)**	90.5				
	Nominalus ilgis NL (mm)		SW-M	OG-M	CS-M	INGL
	300		770M3002S			770M3002I
	350		770M3502S			770M3502I
	400		770M4002S			770M4002I
	450		770M4502S			770M4502I
	500		770M5002S			770M5002I
Sudaro:						
5a	1 x	Stalčiaus šonai, kairys/dešinys				
5b	2 x	Dangteliai su Blum logotipu arba individualiu kliento logotipu (nuo 1000 vnt.)				
5c	2 x	Dangteliai				
LEGRABOX dizaino galimybės parinktiems stalčiaus šonams – žr. 64 puslapyje						
Efektyviam erdvės panaudojimui:						
Išorinių stalčių šonų NL – vidinių stalčių šonų NL = min. 150 mm						

Stalčius po kriaukle – C

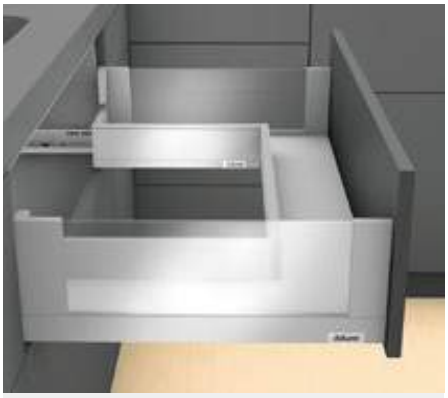

- Su centrine detale optimaliam naudingos vietos išnaudojimui
- Galima pagaminti naudojant standartinius komponentus
- Su integruota perjungiama tylaus uždarymo sistema BLUMOTION S, suderinama su SERVO-DRIVE ar TIP-ON BLUMOTION
- Integruota TIP-ON funkcija
- Trijų krypčių fasado reguliavimas stalčiaus šone

Erdvės reikalavimai

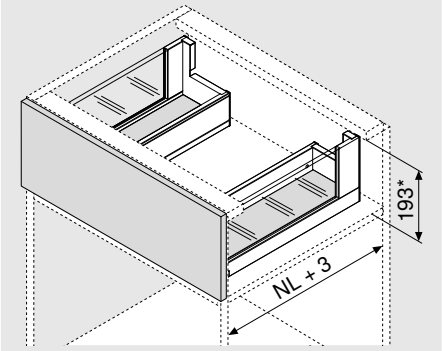

NL	Nominalus ilgis

* Įskaitant 2 mm pasvirimo reg.

Užsakymo informacija

1	Bėgeliai, kairys/dešinys				
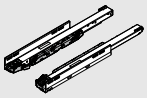	Nominalus ilgis NL (mm)	BLUMOTION S		TIP-ON	
		40 kg	70 kg	40 kg	70 kg
	450	750.4501S	753.4501S	750.4501T	753.4501T
	500	750.5001S	753.5001S	750.5001T	753.5001T
	550	750.5501S	753.5501S	750.5501T	753.5501T
	600	750.6001S	753.6001S	750.6001T	753.6001T
	650		753.6501S		753.6501T

TIP-ON BLUMOTION stalčiams po kriaukle užsakymo specifikaciją žr. psl. 115

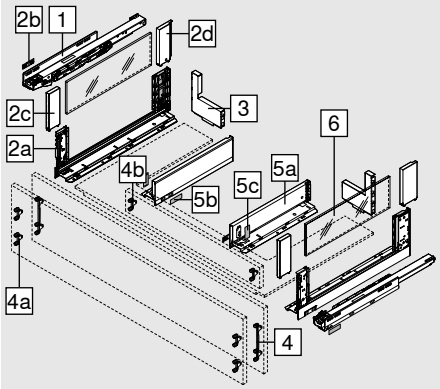

2	Stalčiaus šonų išorinis komplektas				
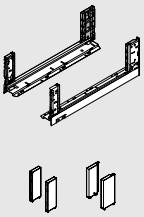	Stalčiaus šono aukštis (mm)	177			
	Nominalus ilgis NL (mm)	SW-M	OG-M	CS-M	INGL
	450	780C4502S			780C4502I
	500	780C5002S			780C5002I
	550	780C5502S			780C5502I
	600	780C6002S			780C6002I
	650	780C6502S			780C6502I

Sudaro:		
2a	1 x	Stalčiaus šonai, kairys/dešinys
2b	2 x	Dangteliai su Blum logotipu arba individualiu kliento logotipu (nuo 1000 vnt.)
2c	2 x	Priekinis BOXCOVER
2d	1 x	Galinis BOXCOVER, kairys/dešinys

LEGRABOX dizaino galimybės parinktiems stalčiaus šonams – žr. puslapyje 64

3	Plieninės L-formos nugarėlės, kairė/dešinė			
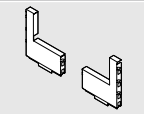	Medžiaga	SW-M	OG-M	CS-M
	Plienas	ZB7C129S.6S		

Užsakymo informacija

4	Fasado tvirtinimo laikikliai		
	Tvirtinimo būdas		
	EXPANDO	2 x	ZF7C70E2
	EXPANDO T	2 x	ZF7C70T2
	Montuojama medvaržčiais	2 x	ZF7C7002
EXPANDO T ploniems fasadams – žr. puslapį 74			

4 alternatyva

4a	Fasado tvirtinimo laikikliai		
	Tvirtinimo būdas		
	EXPANDO	4 x	ZF7M70E2
	EXPANDO T	4 x	ZF7M70T2
	Montuojama medvaržčiais	4 x	ZF7M7002
EXPANDO T ploniems fasadams – žr. puslapį 74			

4b	Fasado tvirtinimo laikikliai		
	Tvirtinimo būdas		
	EXPANDO	2 x	ZF7M70E2
	Montuojama medvaržčiais	2 x	ZF7M7002

5	Stalčiaus šonų vidinis komplektas					
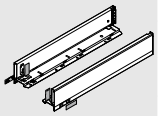	**Stalčiaus šono aukštis (mm)**	90.5				
	Nominalus ilgis NL (mm)		SW-M	OG-M	CS-M	INGL
	300		770M3002S			770M3002I
	350		770M3502S			770M3502I
	400		770M4002S			770M4002I
	450		770M4502S			770M4502I
	500		770M5002S			770M5002I
Sudaro:						
5a	1 x	Stalčiaus šonai, kairys/dešinys				
5b	2 x	Dangteliai su Blum logotipu arba individualiu kliento logotipu (nuo 1000 vnt.)				
5c	2 x	Dangteliai				
LEGRABOX dizaino galimybės parinktiems stalčiaus šonams – žr. puslapyje 64						
Efektyviam erdvės panaudojimui:						
Išorinių stalčių šonų NL – vidinių stalčių šonų NL = min. 150 mm						

6	Stiklinis dizaino elementas, šoninis			
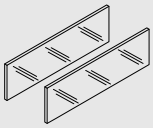	**Nominalus ilgis NL (mm)**	**Medžiaga**	**Spalva**	
		Stiklas	Skaidri	
	450			ZE7S338G
	500			ZE7S388G
	550			ZE7S438G
	600			ZE7S488G
	650			ZE7S538G
Sudaro:				
6	2 x	Stiklinis dizaino elementas		
Esant kitiems NL atvejams, pasirinkite artimiausią didesnį dizaino elementą ir jį atitinkamai nupjaukite				
Pjovimo matmenis žr. puslapyje 59				

Užsakymo informacija

Priedai

-	Dizaino elementų transportavimo apsauga (šonas)		
	Medžiaga	**Spalva**	
	Nailonas	Geltona	**780C0009**
Sumontuoto dizaino elemento (šoninio) transportavimui			

-	Medvaržtis			
	Ø (mm)	**Ilgis (mm)**		
	3.5	15	Medvaržčiais prisukamų fasado laikiklių tvirtinimui	**609.1500**
	3.5	17	Medvaržčiais prisukamų fasado laikiklių tvirtinimui	**609.1700**
Bėgelių tvirtinimui spintelės korpuse rekomenduojame naudoti medvaržčius Ø 4 x 15 mm				

-	Tvirtinimo varžtas plokščia galvute			
	Ø (mm)	**Ilgis (mm)**		
	4	15	MDP nugarėlės ir laikiklių tvirtinimui, stalčiaus šonų ir dugno tvirtinimui	**61D.1500**
Optimaliam MDP nugarėlių ir stalčiaus šonų montavimui, rekomenduojame naudoti varžtus plokščia galvute				

-	Eurovaržtas			
	Ø (mm)	**Ilgis (mm)**		
	6	14.5	Bėgelių tvirtinimui prie spintelės korpuso	**661.1450.HG**

Projektavimas

Reikalinga erdvė spintelėje

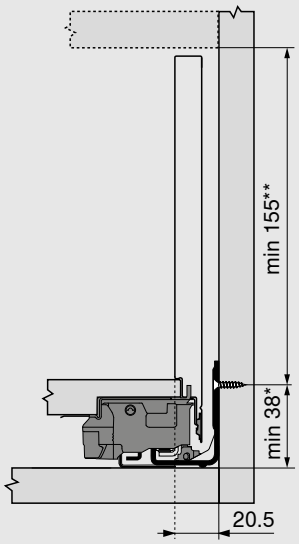

*	+ 1 mm jei bėgeliai montuojami prieš surenkant spintelę
**	Įskaitant 2 mm pasvirimo reg.

Fasado tvirtinimo matmenys montuojant medvaržčiais

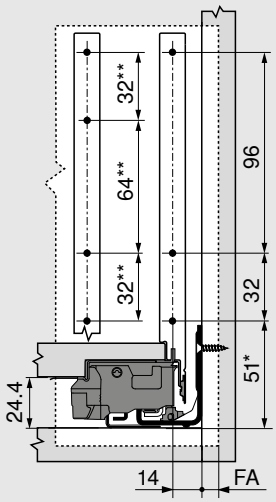

FA	Fasado užlaida
*	+ 1 mm jei bėgeliai montuojami prieš surenkant spintelę
**	4a alternatyva

Fasado gręžimo matmenys EXPANDO / EXPANDO T

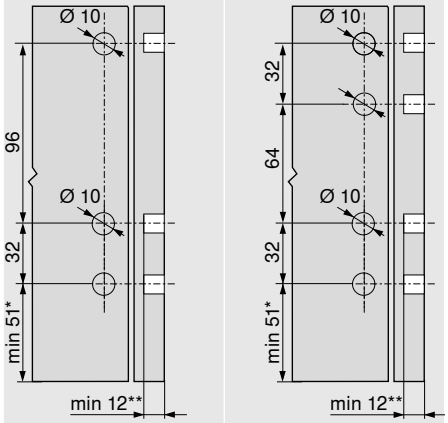

4	4a

*	+ 1 mm jei bėgeliai montuojami prieš surenkant spintelę
**	min. 6 mm jei EXPANDO T

Projektavimas

Pjovimo matmenys naudojant 16 mm storio medžio drožlių plokštę

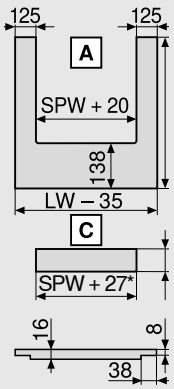

Stalčiaus dugnas	A (mm)
Metalinė nugarėlė	NL - 21
Centrinė detalė	**C (mm)**
	62.5

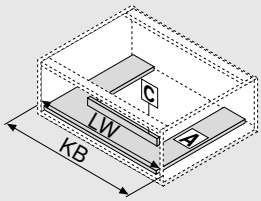

KB	Spintelės plotis
LW	Vidinis spintelės plotis
NL	Nominalus ilgis
SPW	Vidinis plotis tarp šonų po kriaukle
*	+3 mm su ZF7M70E2

Centrinės detalės matmenys

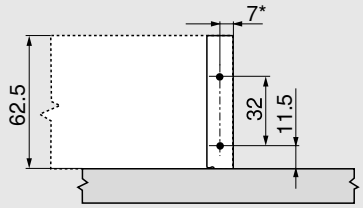

*	+1.5 mm su ZF7M70E2

Gręžimo matmenys

Stalčiaus dugnas

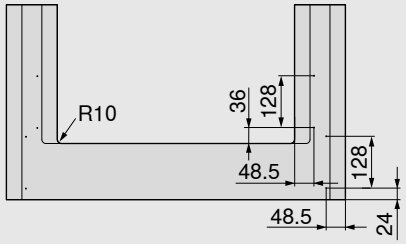

Medvaržčių pozicijos – bėgeliai

750 serijos bėgelis – 40 kg

Nominalus ilgis NL (mm)

450 | 500

550 | 600

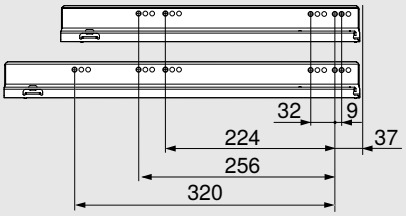

Medvaržčių pozicijos – bėgeliai

753 serijos bėgelis – 70 kg

Nominalus ilgis NL (mm)

450

500 | 550 | 600

650

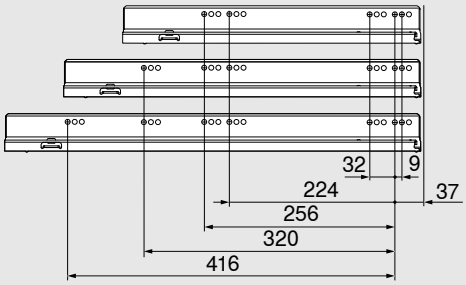

Min. vidinis spintelės gylis LT = NL + 3 mm

Pjovimas – dizaino elementas

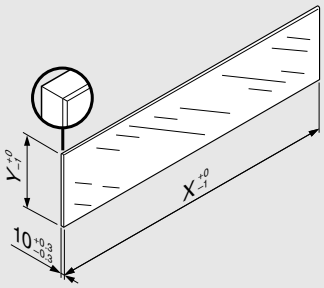

Dizaino elementas	X (mm)	Y (mm)
Šoninis	NL - 112	138
NL	Nominalus ilgis	

Pateikti LEGRABOX matmenys nereikalauja atlikti „Smūgio bandymo vertikaliai sumontuotoms stiklinėms detalėms“, pagal standartą DIN EN 14749, išleistą 2016 m. birželio mėn. Šio standarto atitikimui nebūtinas specialus stiklas. Kraštas turi būti poliruotas 1 mm ± 0.5 mm nuožulniu kampu.

Aukštas stalčius – F

- Su integruota perjungiama tylaus uždarymo sistema BLUMOTION S, suderinama su SERVO-DRIVE ar TIP-ON BLUMOTION
- Integruota TIP-ON funkcija
- Trijų krypčių fasado reguliavimas stalčiaus šone

Erdvės reikalavimai

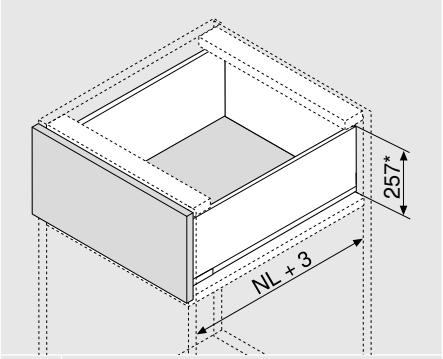

NL	Nominalus ilgis

* Įskaitant 2 mm pasvirimo reg.

Užsakymo informacija

1	Bėgeliai, kairys/dešinys				
	Nominalus ilgis NL (mm)	BLUMOTION S		TIP-ON	
		40 kg	70 kg	40 kg	70 kg
	400	750.4001S		750.4001T	
	450	750.4501S	753.4501S	750.4501T	753.4501T
	500	750.5001S	753.5001S	750.5001T	753.5001T
	550	750.5501S	753.5501S	750.5501T	753.5501T
	600	750.6001S	753.6001S	750.6001T	753.6001T
	650		753.6501S		753.6501T

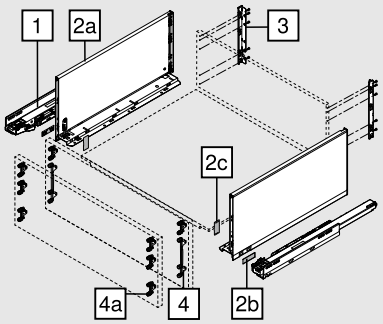

2	Stalčiaus šonų komplektas				
	Stalčiaus šono aukštis (mm)	241			
	Nominalus ilgis NL (mm)	SW-M	OG-M	CS-M	INGL
	400	770F4002S			770F4002I
	450	770F4502S			770F4502I
	500	770F5002S			770F5002I
	550	770F5502S			770F5502I
	600	770F6002S			770F6002I
	650	770F6502S			770F6502I

Sudaro:		
2a	1 x	Stalčiaus šonai, kairys/dešinys
2b	2 x	Dangteliai su Blum logotipu arba individualiu kliento logotipu (nuo 1000 vnt.)
2c	2 x	Dangteliai

LEGRABOX dizaino galimybės parinktiems stalčiaus šonams – žr. puslapyje 64

Užsakymo informacija

3	Nugarėlės tvirtinimo laikikliai, kairys/dešinys					
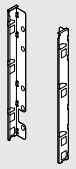	**Medžiaga**	**Aukštis**	SW-M	OG-M	CS-M	NI
	Plienas	F	ZB7F000S			

4	Fasado tvirtinimo laikikliai		
	Tvirtinimo būdas		
	EXPANDO	2 x	ZF7C70E2
	EXPANDO T	2 x	ZF7C70T2
	Montuojama medvaržčiais	2 x	ZF7C7002
EXPANDO T ploniems fasadams – žr. puslapį 74			

4	Fasado tvirtinimo laikikliai		
	Tvirtinimo būdas		
	EXPANDO	2 x	ZF7M70E2
	EXPANDO T	2 x	ZF7M70T2
	Montuojama medvaržčiais	2 x	ZF7M7002
EXPANDO T ploniems fasadams – žr. puslapį 74			

4 alternatyva

4a	Fasado tvirtinimo laikikliai		
	Tvirtinimo būdas		
	EXPANDO	6 x	ZF7M70E2
	EXPANDO T	6 x	ZF7M70T2
	Montuojama medvaržčiais	6 x	ZF7M7002
EXPANDO T ploniems fasadams – žr. puslapį 74			

Priedai

-	Medvaržtis			
	Ø (mm)	**Ilgis (mm)**		
	3.5	15	Medvaržčiais prisukamų fasado laikiklių tvirtinimui	609.1500
	3.5	17	Medvaržčiais prisukamų fasado laikiklių tvirtinimui	609.1700
Bėgelių tvirtinimui spintelės korpuse rekomenduojame naudoti medvaržčius Ø 4 x 15 mm				

-	Tvirtinimo varžtas plokščia galvute			
	Ø (mm)	**Ilgis (mm)**		
	4	15	MDP nugarėlės ir laikiklių tvirtinimui, stalčiaus šonų ir dugno tvirtinimui	61D.1500
Optimaliam MDP nugarėlių ir stalčiaus šonų montavimui, rekomenduojame naudoti varžtus plokščia galvute				

-	Eurovaržtas			
	Ø (mm)	**Ilgis (mm)**		
	6	14.5	Bėgelių tvirtinimui prie spintelės korpuso	661.1450.HG

Projektavimas

Reikalinga erdvė spintelėje

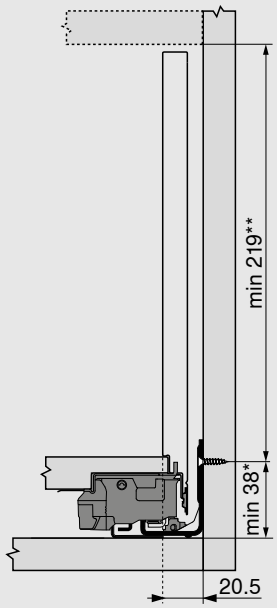

*	+ 1 mm jei bėgeliai montuojami prieš surenkant spintelę
**	Įskaitant 2 mm pasvirimo reg.

Fasado tvirtinimo matmenys montuojant medvaržčiais

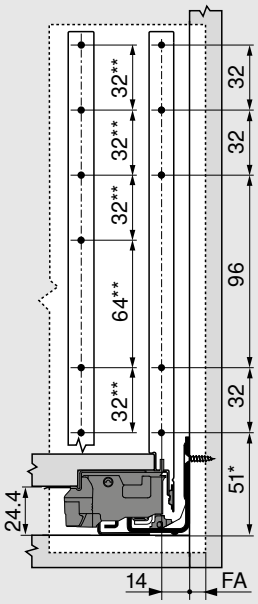

FA	Fasado užlaida
*	+ 1 mm jei bėgeliai montuojami prieš surenkant spintelę
**	4a alternatyva

Fasado gręžimo matmenys EXPANDO / EXPANDO T

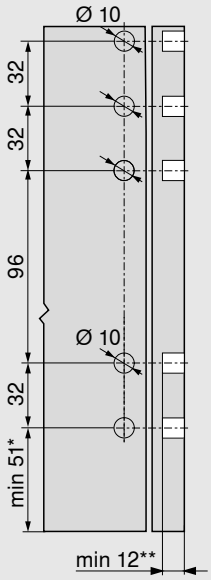

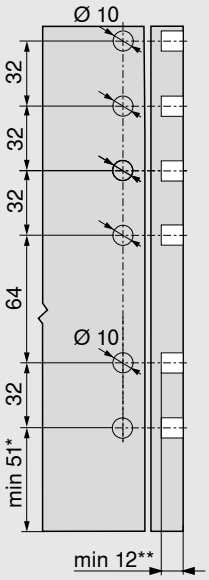

4	4a

*	+ 1 mm jei bėgeliai montuojami prieš surenkant spintelę
**	min. 6 mm jei EXPANDO T

Nugarėlės tvirtinimo matmenys

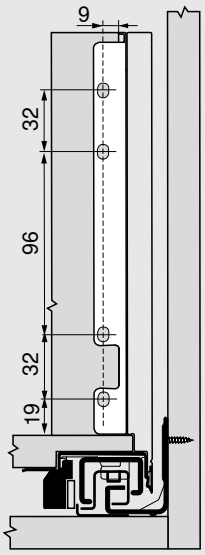

Projektavimas

Pjovimo matmenys naudojant 16 mm storio medžio drožlių plokštę

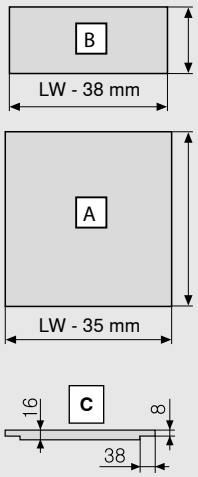

MDP nugarėlė	B (mm)
Aukštis	212
Stalčiaus dugnas	**A (mm)**
MDP nugarėlė	NL - 10
Įlaidos matmenys	**C**

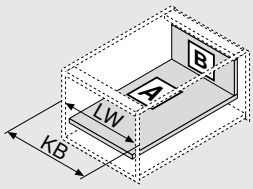

KB	Spintelės plotis
LW	Vidinis spintelės plotis
NL	Nominalus ilgis

Gręžimo matmenys

Stalčiaus dugnas

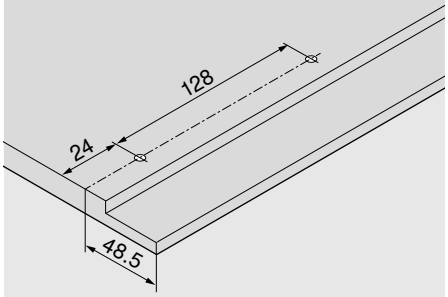

Medvaržčių pozicijos – bėgeliai

750 serijos bėgelis – 40 kg

Nominalus ilgis NL (mm)

400 | 450 | 500

550 | 600

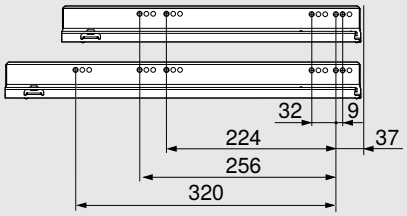

Medvaržčių pozicijos – bėgeliai

753 serijos bėgelis – 70 kg

Nominalus ilgis NL (mm)

450

500 | 550 | 600

650

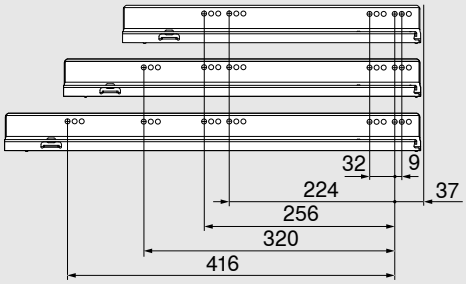

Min. vidinis spintelės gylis LT = NL + 3 mm

myLEGRABOX

LEGRABOX special stalčius galėsite užsakinėti nedideliais minimaliais kiekiais, arba galite sukurti savo dizainą su LEGRABOX individual. Vos per kelias akimirkas surinksite užsakytus dekoratyvinius stalčiaus elementus ir jų vidinius šonus savo dirbtuvėse, taip sukurdami stulbinančio dizaino ir patogumo baldus.

LEGRABOX pure ir LEGRABOX free

LEGRABOX pure su plieniniais stalčiaus šonais ir LEGRABOX free su dizaino elementais. Kurkite stalčiaus šonų dizainą su atspaustu arba įspaustu Jūsų logotipu. LEGRABOX free stalčiai atrodys dar įspūdingiau su Jūsų parinktais dizaino elementais, nesvarbu ar tai būtų medis ar kita Jūsų pasirinkta medžiaga.

LEGRABOX special

Blum sukūrė LEGRABOX special, spalvomis suderintą, išskirtinę kolekciją, kurioje ypatingą vietą užima nauja juoda matinė „Carbon“ spalva – nerūdijančio plieno su apsauga nuo pirštų antspaudų medžiagos kombinacija su specialiu (viso paviršiaus) 3D tekstūriniu padengimu ar rūdžių spalva. Išlaisvinkite savo kūrybiškumą, kurdami savo ypatingą stalčių dizainą, Jūsų asmeninio prisilietimo ir prekinio ženklo dermę.

LEGRABOX individual

Su LEGRABOX individual gamintojai atras savo kūrybines galimybes. Nesvarbu, ar tai klasika su rafinuotais dizaino akcentais, ar ekstravagantiškas stilius, LEGRABOX individual suteikia kūrybinę laisvę, kuriant unikalius dizainus – derinant spalvas, medžiagas ar spaudą, graviruojant lazeriu ar kuriant reljefinį logotipą su dekoratyviniais elementais.

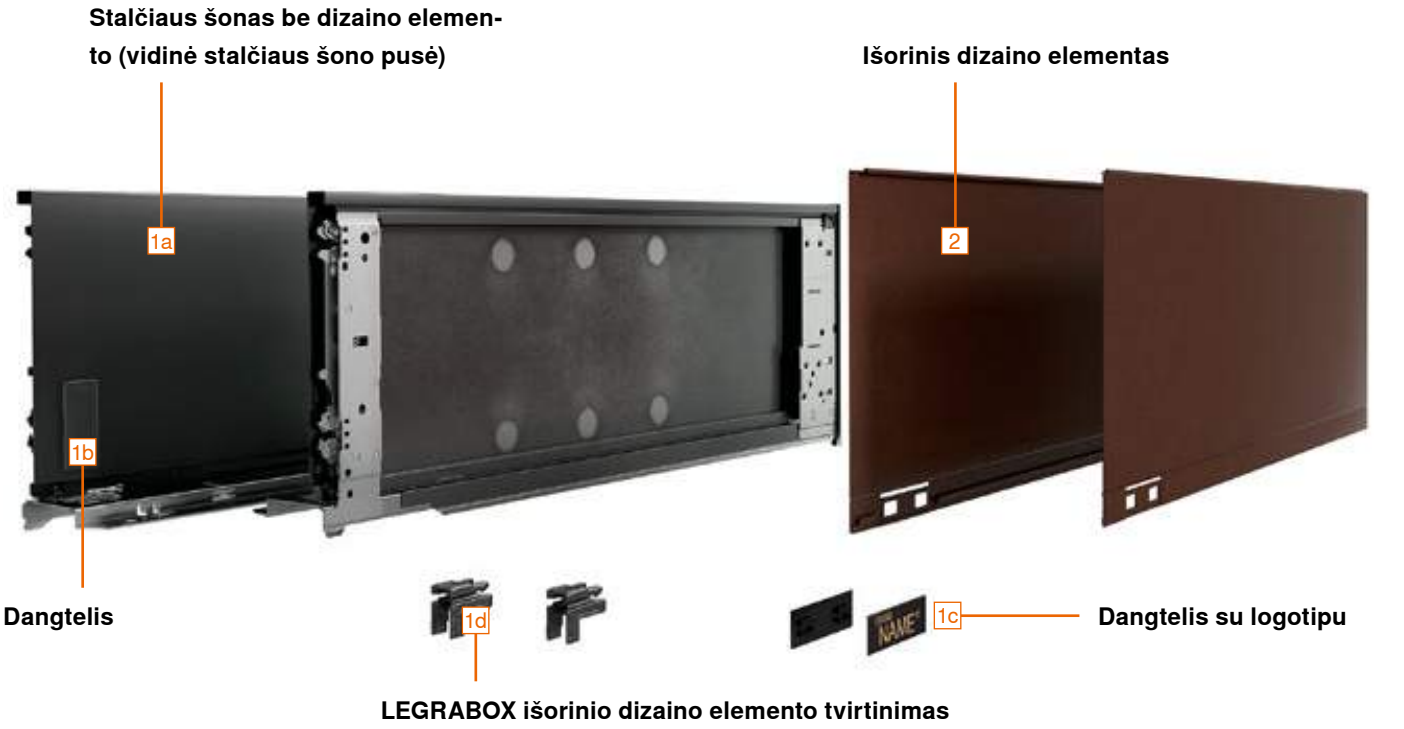

Pastaba: Variantai gali skirtis nuo pagrindinių sąlygų. Blum iš anksto patikrina atskirų dizainų tinkamumą.

LEGRABOX special – Surinkimas vietoje

- Net ir nedideliems minimaliems užsakymams galima pasirinkti skirtingo dizaino išorinius dekoratyvinius elementus
- Vidiniai stalčių šonai ir jų išoriniai dizaino elementai yra pristatomi atskirai ir gali būti greitai bei paprastai sumontuojami.
- Speciali kolekcija su nepaprastos išvaizdos stalčiaus šonais

Užsakymo informacija

- Vidinė stalčiaus šono pusė: juoda matinė „Carbon“ (CS-M)
- Išorinis dizaino elementas: juodas matinis „Carbon“ (CS-M)
  Su įspausta dizaino linija ir dangteliu su logotipu (gali būti individualus)

- Vidinė stalčiaus šono pusė: juoda matinė „Carbon“ (CS-M)
- Išorinis dizaino elementas: nerūdijantis plienas su apsauga nuo pirštų antspaudų (INGL)
  Su įspausta dizaino linija ir dangteliu su logotipu (gali būti individualus)

- Vidinė stalčiaus šono pusė: juoda matinė „Carbon“ (CS-M)
- Dekoratyvinis elementas: rūdžių spalva (NR)
  Su įspausta dizaino linija ir dangteliu su logotipu (gali būti individualus)

- Vidinė stalčiaus šono pusė: juoda matinė „Carbon“ (CS-M)
- Išorinis dizaino elementas: juodas tekstūrinis „Carbon“ (CSCL)
  Be įspaustos dizaino linijos dangteliui su logotipu (gali būti individualus)

1	Vidinių stalčiaus šonų komplektas					
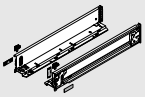	Spalva	CS-M				
	Nominalus ilgis NL (mm)		Stalčiaus šono aukštis			
			M	K	C	F
	270		770M2701S		770C2701S	
	300		770M3001S	770K3001S	770C3001S	
	350		770M3501S	770K3501S	770C3501S	
	400		770M4001S	770K4001S	770C4001S	770F4001S
	450		770M4501S	770K4501S	770C4501S	770F4501S
	500		770M5001S	770K5001S	770C5001S	770F5001S
	550		770M5501S	770K5501S	770C5501S	770F5501S
	600		770M6001S	770K6001S	770C6001S	770F6001S
	650		770M6501S		770C6501S	770F6501S
Sudaro:						
1a	1 x	Vidiniai stalčių šonai, kairys/dešinys				
1b	2 x	Dangteliai				
1c	2 x	Dangteliai su įspaustu Blum logotipu				
1d	2 x	LEGRABOX išorinio dizaino elemento tvirtinimas				
Pastaba						
Dizaino elementai N aukščio stalčių šonams nėra įtraukti į asortimentą. Rekomenduojame N aukščio stalčiaus šonus naudoti suderintus su jų vidinėmis pusėmis						

Užsakymo informacija

2	Išorinis dizaino elementas					
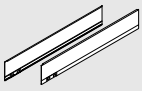	Įspausta dizaino linija	Su įspausta dizaino linija dangteliui su logotipu				
	Stalčiaus šono aukštis	Nominalus ilgis NL (mm)	Spalva			
			CS-M	INGL	CSCL[1]	NR
	M	270–650	770MxxxAS	770MxxxAI	770MxxxASGC	770MxxxAS
	K	300–600	770KxxxAS	770KxxxAI	770KxxxASGC	770KxxxAS
	C	270–650	770CxxxAS	770CxxxAI	770CxxxASGC	770CxxxAS
	F	400–650	770FxxxAS	770FxxxAI	770FxxxASGC	770FxxxAS
	xxx	Nominalus ilgis NL (mm)				
	[1]	Be įspaustos dizaino linijos dangteliui su logotipu				
Sudaro:						
2	1 x	Išoriniai dizaino elementai, kairys/dešinys				

1c	Individualus dangtelis su logotipu							
	Versija	Simetriškas						
	Medžiaga	Nailonas						
	Spauda / įspaudas	Minimalus užsakymo kiekis (vnt.)		Spalva				
				SW-M	OG-M	CS-M	IN-G	KU-G	GO-G
	Individuali spauda	1000	2x	ZA7.0700xxxABD			ZA7.0709xxxAB		
	Individualus įspaudas	5000	2x	ZA7.0700xxxABD			ZA7.0709xxxAB		

Priedai

-	Izoliavimo medžiaga		
	Spalva	Juoda	
	Medžiaga	Porolonas (garsą izoliuojanti medžiagą)	
	Stalčiaus šono aukštis	Nominalus ilgis NL (mm)	
	M	270–650 [1]	☎ 770M0009
	K	300–600 [1]	☎ 770K0009
	C	270–650	☎ 770C0009
	F	400–650	☎ 770F0009
Pastaba			
Pasirinktinai, triukšmo mažinimui galima naudoti izoliavimo medžiagą tarp stalčiaus vidinės šono pusės ir dekoratyvinio elemento			
[1]	Stalčiaus ilgiui NL 270–300 mm izoliacinė medžiaga ties perforacija turi būti padalinta pusiau		

Informacija			
Variantai gali skirtis nuo pagrindinių sąlygų. Blum iš anksto patikrina atskirų dizainų tinkamumą.			
SW-M	Balta matinė „Silk“	CSCL	Tekstūrinė juoda „Carbon“
OG-M	Pilka matinė „Orion“	NR	Rūdžių spalva „Noble“
CS-M	Juoda matinė „Carbon“	IN-G	Šlifuotas nerūdijantis plienas su įspaudu
INGL	Nerūdijantis plienas su apsauga nuo pirštų antspaudų	KU-G	Šlifuotas varis su įspaudu
		GO-G	Šlifuotas auksas su įspaudu

LEGRABOX individual – Surinkimas vietoje

- Galite užsakinėti net ir minimalius kiekius **LEGRABOX individual** su Jūsų pasirinktu dizainu ar logotipu
- Mielai patarsime ir patikrinsime Jūsų individualų dizainą – susisiekite su savo asmeniniu Blum konsultantu: blum.com/contacts
- Vidiniai stalčių šonai ir jų išoriniai dizaino elementai yra pristatomi atskirai ir gali būti greitai bei paprastai sumontuojami
- Dizaino galimybės:
  Spalvų deriniai | Medžiagų deriniai | Spauda | Lazerinis graviravimas | Reljefinis įspaudas

Užsakymo informacija

LEGRABOX individual – Spalvų deriniai

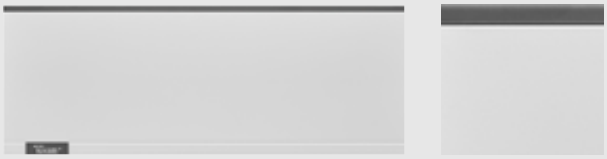

- Vidiniai stalčiaus šonai: spalvinė įvairovė
- Išorinis dizaino elementas: spalvinė įvairovė
  Su įspausta dizaino linija ir dangteliu su logotipu (gali būti individualus)
  Be įspaustos dizaino linijos, su dangteliu logotipui (gali būti individualus)

Iliustracija

1a **Stalčiaus šonas be išorinio dizaino elemento (vidinė stalčiaus šono pusė)**

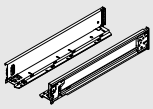

Stalčiaus šono aukštis	Nominalus ilgis NL (mm)	Spalva		
		SW-M	OG-M	CS-M
M | K | C | F	270 | 300 | 350 | 400 | 450 | 500 | 550 | 600 | 650	☎ 770Xxxx1S		

X Stalčiaus šono aukštis

xxx Nominalus ilgis NL (mm)

Sudaro:

1a	-	Stalčiaus šonas be išorinio dizaino elemento (vidinė stalčiaus šono pusė)

Atskirai užsakykite kairį ir dešinį

2 **Išorinis dizaino elementas**

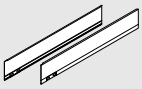

Stalčiaus šono aukštis	Nominalus ilgis NL (mm)	Įspausta dizaino linija	Spalva		
			SW-M	OG-M	CS-M
M | K | C | F	270 | 300 | 350 | 400 | 450 | 500 | 550 | 600 | 650	Su įspausta dizaino linija dangteliui su logotipu	☎ 770XxxxAS		
M | K | C | F	270 | 300 | 350 | 400 | 450 | 500 | 550 | 600 | 650	Be įspaustos dizaino linijos dangteliui su logotipu	☎ 770XxxxASR		

X Stalčiaus šono aukštis

xxx Nominalus ilgis NL (mm)

Sudaro:

2	-	Išorinis dizaino elementas, kairys/dešinys

1b **Vidiniai dangteliai**

Versija	Simetriškas			
Medžiaga	Nailonas			
Įspaudas	**Minimalus užsakymo kiekis (vnt.)**	**Spalva**		
		SW-M	**OG-M**	**CS-M**
Blum	1000	ZA7.5700.BT		

Sudaro:

1b	-	Vidiniai dangteliai

1d **LEGRABOX išorinio dizaino elemento laikikliai**

Spalva	Tamsiai pilka	
Medžiaga	Nailonas	770.0008

Užsakymo informacija

■	LEGRABOX individual – Medžiagų deriniai

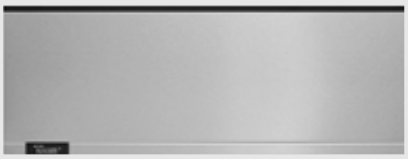
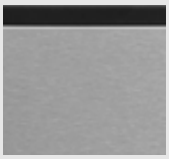

- Vidiniai stalčiaus šonai: spalvinė įvairovė
- Išorinis dizaino elementas: nerūdijantis plienas su apsauga nuo pirštų antspaudų (INGL)
  Su įspausta dizaino linija ir dangteliu su logotipu (gali būti individualus)
  Be įspaustos dizaino linijos, su dangteliu logotipui (gali būti individualus)

Iliustracija

■	1a	Stalčiaus šonas be išorinio dizaino elemento (vidinė stalčiaus šono pusė)				
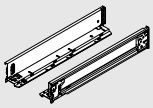		Stalčiaus šono aukštis	Nominalus ilgis NL (mm)	Spalva		
				SW-M	OG-M	CS-M
		M | K | C | F	270 | 300 | 350 | 400 | 450 | 500 | 550 | 600 | 650	☎ 770Xxxx1S		
		X	Stalčiaus šono aukštis			
		xxx	Nominalus ilgis NL (mm)			
Sudaro:						
1a	-	Stalčiaus šonas be išorinio dizaino elemento (vidinė stalčiaus šono pusė)				
Atskirai užsakykite kairį ir dešinį						

■	2	Išorinis dizaino elementas			
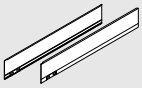		Stalčiaus šono aukštis	Nominalus ilgis NL (mm)	Įspausta dizaino linija	Spalva
					INGL
		M | K | C | F	270 | 300 | 350 | 400 | 450 | 500 | 550 | 600 | 650	Su įspausta dizaino linija dangteliui su logotipu	☎ 770XxxxAI
		M | K | C | F	270 | 300 | 350 | 400 | 450 | 500 | 550 | 600 | 650	Be įspaustos dizaino linijos dangteliui su logotipu	☎ 770XxxxAIR
		X	Stalčiaus šono aukštis		
		xxx	Nominalus ilgis NL (mm)		
Sudaro:					
2	-	Išorinis dizaino elementas, kairys/dešinys			

■	1b	Vidiniai dangteliai				
		Versija	Simetriškas			
		Medžiaga	Nailonas			
		Įspaudas	**Minimalus užsakymo kiekis (vnt.)**	Spalva		
				SW-M	OG-M	CS-M
		Blum	1000	ZA7.5700.BT		
Sudaro:						
1b	-	Vidiniai dangteliai				

■	1d	LEGRABOX išorinio dizaino elemento laikikliai		
		Spalva	Tamsiai pilka	
		Medžiaga	Nailonas	770.0008

Informacija			
Variantai gali skirtis nuo pagrindinių sąlygų. Blum iš anksto patikrina atskirų dizainų tinkamumą.			
SW-M	Balta matinė „Silk“	CS-M	Juoda matinė „Carbon“
OG-M	Pilka matinė „Orion“	INGL	Nerūdijantis plienas su apsauga nuo pirštų antspaudų

Užsakymo informacija

	LEGRABOX individual – Spauda

- Spalvų ir medžiagų deriniai
- Vidiniai stalčiaus šonai: spalvinė įvairovė
- Išorinis dizaino elementas: skirtingi spalviniai variantai
  Be įspaustos dizaino linijos, dalinė arba visiška spauda skirtingomis spalvomis, su Blum logotipu, individualiu logotipu ar ornamentu

Iliustracija

	1a	Stalčiaus šonas be išorinio dizaino elemento (vidinė stalčiaus šono pusė)

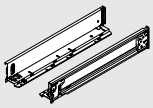

Stalčiaus šono aukštis	Nominalus ilgis NL (mm)	Spalva			
		SW-M	OG-M	CS-M	INGL
M | K | C | F	270 | 300 | 350 | 400 | 450 | 500 | 550 | 600 | 650	☎ 770Xxxx1S			☎ 770Xxxx1I

X	Stalčiaus šono aukštis
xxx	Nominalus ilgis NL (mm)

Sudaro:

1a	-	Stalčiaus šonas be išorinio dizaino elemento (vidinė stalčiaus šono pusė)

Atskirai užsakykite kairį ir dešinį

	2	Dekoratyvinis elementas (išorė)

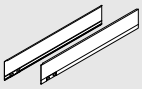

Stalčiaus šono aukštis	Nominalus ilgis NL (mm)	Įspausta dizaino linija	Spalva			
			SW-M	OG-M	CS-M	INGL
M | K | C | F	270 | 300 | 350 | 400 | 450 | 500 | 550 | 600 | 650	Be įspaustos dizaino linijos dangteliui su logotipu	☎ 770XxxxASR			☎ 770XxxxAIR

X	Stalčiaus šono aukštis
xxx	Nominalus ilgis NL (mm)

Sudaro:

2	-	Išorinis dizaino elementas, kairys/dešinys

	1b	Vidiniai dangteliai

Versija	Simetriškas
Medžiaga	Nailonas

Įspaudas	Minimalus užsakymo kiekis (vnt.)	Spalva			
		SW-M	OG-M	CS-M	INGL
Blum	1000	ZA7.5700.BT			ZA7.5709.BT

Sudaro:

1b	-	Vidiniai dangteliai

	1d	LEGRABOX išorinio dizaino elemento laikikliai

Spalva	Tamsiai pilka	
Medžiaga	Nailonas	770.0008

Užsakymo informacija

	LEGRABOX individual – Lazerinis graviravimas

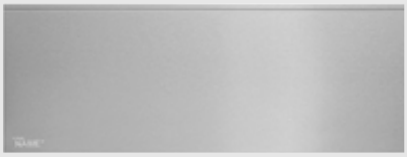

- Vidiniai stalčiaus šonai: spalvinė įvairovė
- Išorinis dizaino elementas: nerūdijantis plienas su apsauga nuo pirštų antspaudų (INGL)
  Be įspaustos dizaino linijos, dalinis lazerinis graviravimas, su Blum logotipu, individualiu logotipu ar ornamentu

Iliustracija

	1a	Stalčiaus šonas be išorinio dizaino elemento (vidinė stalčiaus šono pusė)				
		Stalčiaus šono aukštis	**Nominalus ilgis NL (mm)**	**Spalva**		
				SW-M	**OG-M**	**CS-M**	**INGL**
		M | K | C | F	270 | 300 | 350 | 400 | 450 | 500 | 550 | 600 | 650	☎ 770Xxxx1S			☎ 770Xxxx1I
		X	Stalčiaus šono aukštis				
		xxx	Nominalus ilgis NL (mm)				
Sudaro:							
1a	-	Stalčiaus šonas be išorinio dizaino elemento (vidinė stalčiaus šono pusė)					
Atskirai užsakykite kairį ir dešinį							

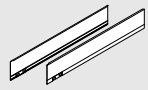

	2	Išorinis dizaino elementas			
		Stalčiaus šono aukštis	**Nominalus ilgis NL (mm)**	**Įspausta dizaino linija**	**Spalva**
					INGL
		M | K | C | F	270 | 300 | 350 | 400 | 450 | 500 | 550 | 600 | 650	Be įspaustos dizaino linijos dangteliui su logotipu	☎ 770XxxxAIL
		X	Stalčiaus šono aukštis		
		xxx	Nominalus ilgis NL (mm)		
Sudaro:					
2	-	Išorinis dizaino elementas, kairys/dešinys			

	1b	Vidiniai dangteliai					
		Versija	Simetriškas				
		Medžiaga	Nailonas				
		Įspaudas	**Minimalus užsakymo kiekis (vnt.)**	**Spalva**			
				SW-M	**OG-M**	**CS-M**	**INGL**
		Blum	1000	ZA7.5700.BT			ZA7.5709.BT
Sudaro:							
1b	-	Vidiniai dangteliai					

	1d	LEGRABOX išorinio dizaino elemento laikikliai		
		Spalva	Tamsiai pilka	
		Medžiaga	Nailonas	770.0008

Informacija			
Variantai gali skirtis nuo pagrindinių sąlygų. Blum iš anksto patikrina atskirų dizainų tinkamumą.			
SW-M	Balta matinė „Silk“	CS-M	Juoda matinė „Carbon“
OG-M	Pilka matinė „Orion“	INGL	Nerūdijantis plienas su apsauga nuo pirštų antspaudų

Užsakymo informacija

☐	LEGRABOX individual – Reljefinis įspaudas

- Spalvų ir medžiagų deriniai
- Vidiniai stalčiaus šonai: spalvinė įvairovė
- Išorinis dizaino elementas: skirtingi spalviniai variantai
  Be įspaustos dizaino linijos, dalinis reljefinis įspaudas, su Blum logotipu, individualiu logotipu ar ornamentu

Iliustracija

☐	1a	Stalčiaus šonas be išorinio dizaino elemento (vidinė stalčiaus šono pusė)

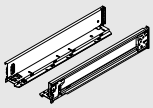

Stalčiaus šono aukštis	Nominalus ilgis NL (mm)	Spalva		
		SW-M	OG-M	CS-M
M | K | C | F	270 | 300 | 350 | 400 | 450 | 500 | 550 | 600 | 650	☎ 770Xxxx1S		
X	Stalčiaus šono aukštis			
xxx	Nominalus ilgis NL (mm)			

Sudaro:

1a	-	Stalčiaus šonas be išorinio dizaino elemento (vidinė stalčiaus šono pusė)

Atskirai užsakykite kairį ir dešinį

☐	2	Išorinis dizaino elementas

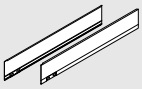

Stalčiaus šono aukštis	Nominalus ilgis NL (mm)	Įspausta dizaino linija	Spalva		
			SW-M	OG-M	CS-M
M | K | C | F	270 | 300 | 350 | 400 | 450 | 500 | 550 | 600 | 650	Be įspaustos dizaino linijos dangteliui su logotipu	☎ 770XxxxASR		
X	Stalčiaus šono aukštis				
xxx	Nominalus ilgis NL (mm)				

Sudaro:

2	-	Išorinis dizaino elementas, kairys/dešinys

☐	1b	Vidiniai dangteliai

		Spalva		
Versija	Simetriškas			
Medžiaga	Nailonas			
Įspaudas	**Minimalus užsakymo kiekis (vnt.)**	SW-M	OG-M	CS-M
Blum	1000	ZA7.5700.BT		

Sudaro:

1b	-	Vidiniai dangteliai

☐	1d	LEGRABOX išorinio dizaino elemento laikikliai

Spalva	Tamsiai pilka	
Medžiaga	Nailonas	770.0008

Informacija

Variantai gali skirtis nuo pagrindinių sąlygų. Blum iš anksto patikrina atskirų dizainų tinkamumą.

SW-M	Balta matinė „Silk“	CSCL	Tekstūrinė juoda „Carbon“
OG-M	Pilka matinė „Orion“	NR	Rūdžių spalva „Noble“
CS-M	Juoda matinė „Carbon“	IN-G	Šlifuotas nerūdijantis plienas su įspaudu
INGL	Nerūdijantis plienas su apsauga nuo pirštų antspaudų	KU-G	Šlifuotas varis su įspaudu
		GO-G	Šlifuotas auksas su įspaudu

Užsakymo informacija

Priedai

	Izoliavimo medžiaga		
	Spalva	Juoda	
	Medžiaga	Porolonas	
	Stalčiaus šono aukštis	**Nominalus ilgis NL (mm)**	
	M	270–650 [1]	☎ 770M0009
	K	300–600 [1]	☎ 770K0009
	C	270–650	☎ 770C0009
	F	400–650	☎ 770F0009

Pastaba

Pasirinktinai, triukšmo mažinimui galima naudoti izoliavimo medžiagą tarp stalčiaus vidinės šono pusės ir dekoratyvinio elemento

[1] Stalčiaus ilgiui NL 270–300 mm izoliacinė medžiaga ties perforacija turi būti padalinta pusiau

Individualus dangtelis su logotipu

- Dangtelis su logotipu leidžia įgyvendinti visas LEGRABOX dizaino galimybes
- Parinkite tokį dangtelį su logotipu, kuris labiausia atitinka Jūsų kuriamą LEGRABOX
- Pasirinktą logotipą atspausdinsime ar įspausime Jūsų pasirinktą spalva
- Rinkitės naujus metalinius paviršius ir spaudos spalvas, tokias kaip sidabro, aukso ar vario, taip suteikdami dar didesnį išskirtinumą
- Unikalus dizainas, pabrėžiantis Jūsų baldo kokybę

	Dangtelis su logotipu								
	Versija	Simetriškas							
	Medžiaga	Nailonas							
	Spauda | Įspaudas	**Minimalus užsakymo kiekis (vnt.)**		**Spalva**					
				SW-M	**OG-M**	**CS-M**	**IN-G**	**KU-G**	**GO-G**
	Individuali spauda	1000	2x	ZA7.0700xxxABD			ZA7.0709xxxAB		
	Individualus įspaudas	5000	2x	ZA7.0700xxxABD			ZA7.0709xxxAB		

Dizaino pavyzdžiai				
Spalva	Šlifuotas auksas su įspaudu	Šlifuotas varis su įspaudu	Šlifuotas nerūd. plienas su įspaudu	Pilka matinė „Orion“
Įspaudas	Įspaudas	Įspaudas	Įspaudas	Įspaudas
Spalva	Šlifuotas auksas su įspaudu	Šlifuotas nerūd. plienas su įspaudu	Šlifuotas nerūd. plienas su įspaudu	Juoda matinė „Carbon“
Spauda	Žvilgantis auksas	Žvilgantis sidabras	Juoda	Žvilgantis auksas
Spalva	Juoda matinė „Carbon“	Pilka matinė „Orion“	Juoda matinė „Carbon“	Juoda matinė „Carbon“
Spauda	Žvilgantis varis	Žvilgantis varis	Žvilgantis sidabras	Balta
Spalva	Balta matinė „Silk“	Balta matinė „Silk“	Balta matinė „Silk“	Balta matinė „Silk“
Spauda	Žvilgantis auksas	Žvilgantis sidabras	Juoda	Pilka

Tvirtinimo sistema ploniems fasadams – EXPANDO T

- Trys taikymo sritys – pakėlimo sistemos, lankstų sistemos, stalčių sistemos
- Tinka ploniems, vos 8 mm storio, fasadams
- EXPANDO T – iš anksto montavimui paruošta tvirtinimo sistema
- Įvairios fasado medžiagos

Užsakymo informacija

Fasado tvirtinimo laikikliai

Aukštis	
N	ZF7N70T2
M	ZF7M70T2
K	ZF7K70T2
C	ZF7C70T2

Fasado/dugno stabilizatorius

Tvirtinimo būdas	Spalva	
EXPANDO T	Pilkas RAL 7037 „Dust“	Z96.00T1

- Plačių stalčių fasado ir dugno stabilizavimui
- Sustiprina stalčiaus dugną su fasadu
- Rekomenduojama:
  Spintelės plotis KB > 600 mm: 1 vnt.
  Spintelės plotis KB > 900 mm: 2 vnt.
  Fasado aukštis FH > 380 mm: 1 vnt.

Projektavimas

Reikalinga erdvė spintelėje

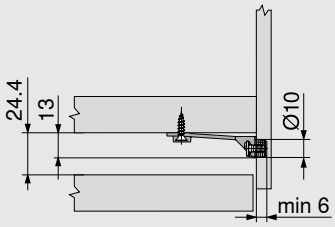

Gręžimo matmenys – fasadas

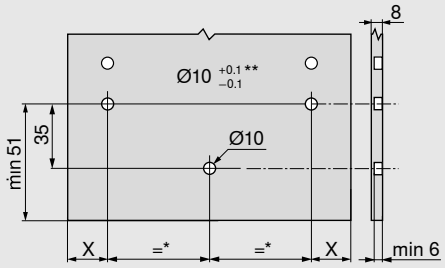

X = 14 mm + fasado užlaida FA

*	Min. 80 mm
**	Akmeniui ir keramikai +0.2/-0.1 mm

EXPANDO T

Naudojimo sritys ir montavimo rekomendacijos

EXPANDO T tinka tvirtinti Blum furnitūrą prie plonų medžiagų, naudojamų baldų gamyboje.

Medžiagos gali būti vos 8 mm storio, jei yra pakankamai stabilios ir tvirtos.

Blum testuotos medžiagos	Skersinis tempimo stipris (N/mm²)	Nm
MDP	> 0.40	1.5
MDF	> 0.60	1.5
HDF		2
HPL		2
Mineralinis kompozitas		2
Granito akmuo – Nero Assoluto		3
Dirbtinis akmuo – kvarco kompozitas		3
Keraminės plokštės		3
Nm Minimali priveržimo sukimo jėga		

Atsakomybės ribos

Blum neprisiima atsakomybės, jei EXPANDO T naudojama su kitomis nei išvardinta medžiagomis, ar kitų gamintojų furnitūra. Rekomenduojama, kad montavimą atliktų patyręs baldų gamintojas.

Informacija apie montavimą ir reguliavimą

www.blum.com/expando-t-9

Metalinė nugarėlė

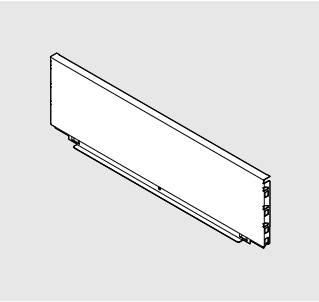

- LEGRABOX stalčiams
- Baltos matinės „Silk“, pilkos matinės „Orion“ ir juodos matinės „Carbon“ spalvos
- Medžiaga: plienas

Užsakymo informacija	
Nugarėlės aukštis	
N*	☎ ZB7NxxxS.6
M	☎ ZB7MxxxS.6
K	☎ ZB7KxxxS.6
C	☎ ZB7CxxxS.6
F	☎ ZB7FxxxS.6
*	Netinkama naudoti su SERVO-DRIVE

Projektavimas

Pločio apskaičiavimas

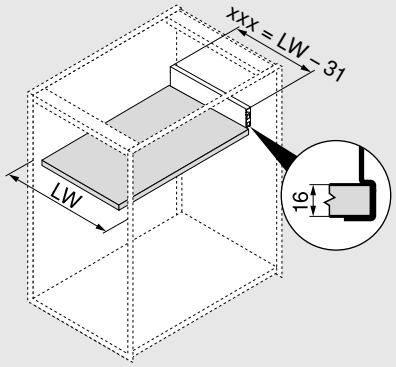

xxx	nugarėlės plotis
LW	Vidinis spintelės plotis

xxx = LW – 31

Pavyzdys
Nugarėlės aukštis – M
LW = 567 mm
536 mm = 567 – 31 mm

Užsakymas
ZB7M536S.6

Pjovimo matmenys naudojant 16 mm storio medžio drožlių plokštę

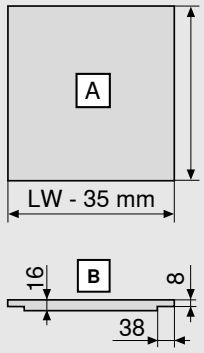

Stalčiaus dugnas	A (mm)
Metalinė nugarėlė	NL - 21
Įlaidos matmenys	**B**

LW	Vidinis spintelės plotis
NL	Nominalus ilgis

Fasado/dugno stabilizatorius

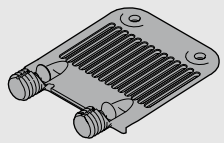

- Plačių stalčių dugno stabilizavimui

Užsakymo informacija		
Tvirtinimo būdas	**Spalva**	
EXPANDO	Pilkas RAL 7037 „Dust“	Z96.10E1
Rekomenduojama		
Spintelės plotis KB > 900 mm: 1 vnt.		

Projektavimas

Reikalinga erdvė spintelėje

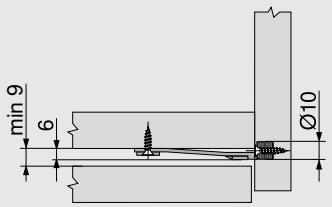

Gręžimo matmenys – fasadas

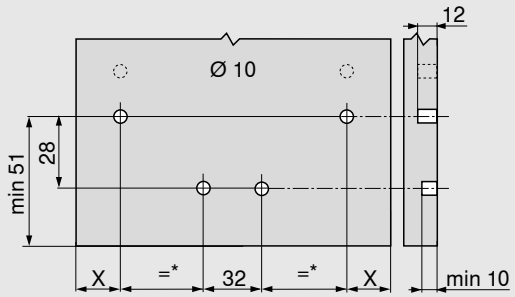

X = 14 mm + fasado užlaida FA

* Min. 72 mm

Šoninis stabilizatorius

- Papildomam ypač plačių stalčių stabilizavimui
- Rekomenduojama, kai spintelės plotis KB 900–1400 mm
- Aliuminio strypas tinka spintelėms iki 1400 mm pločio, pjaustomas
- Apačioje nereikia papildomos erdvės montavimui
- Tinka naudoti kartu su BLUMOTION, SERVO-DRIVE, TIP-ON BLUMOTION ir TIP-ON

Užsakymo informacija	
Nominalus ilgis NL (mm)	
270–400	ZS7M400LU
450–650	ZS7M650LU

Pjovimas	
1	Vidinis spintelės plotis LW – 295 mm
2	Nominalusis ilgis NL + 10 mm

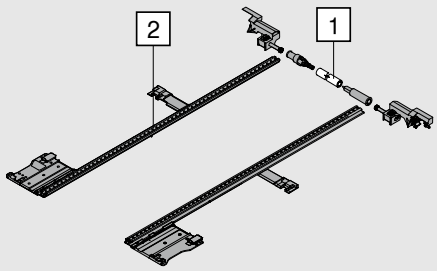

Projektavimas

Reikalinga erdvė spintelėje

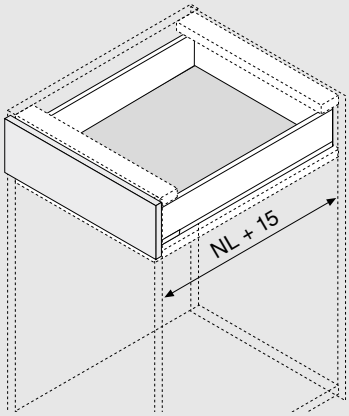

NL	Nominalus ilgis

Atraminis kampinis laikiklis

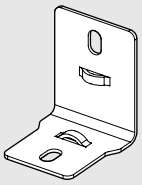

- Naudojamas, kai stalčiaus dugne yra vienodi pjovimo matmenys su plienine ir medžio drožlių plokštės nugarėlėmis
- Suteikia galimybę sujungti stalčiaus dugną, skirtą naudoti su plienine nugarėle, su medžio drožlių plokštės nugarėle
- Medžio drožlių plokštės nugarėlės sujungimas su stalčiaus dugnu – dar didesnis stabilumas

Užsakymo informacija	
Atraminis kampinis laikiklis	ZB7A0008

Tvirtinimo varžtas plokščia galvute

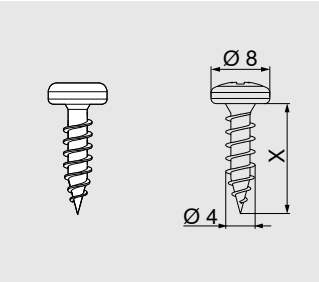

- MDP nugarėlės ir laikiklių tvirtinimui, stalčiaus šonų ir dugno tvirtinimui
- Optimaliam MDP nugarėlių ir stalčiaus šonų montavimui, rekomenduojame naudoti varžtus plokščia galvute
- Ø 4 mm
- Spalva: nikelio
- Medžiaga: plienas

Užsakymo informacija	
X (mm)	**Ø 4.0 mm**
15.0	**61D.1500**

Medvaržtis

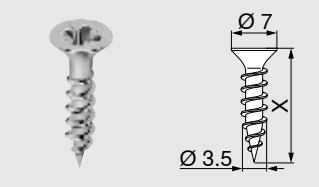

- Ø 3.5 mm
- Spalva: nikelio
- Medžiaga: plienas

Užsakymo informacija	
X (mm)	**Ø 3.5 mm**
15.0	**609.1500**
17.0	**609.1700**

Eurovaržtas

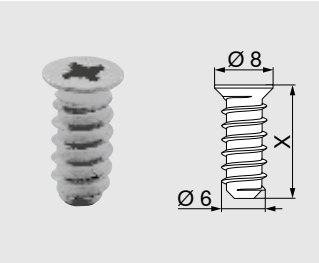

- Ø 6 mm
- Gręžimo skersmuo Ø 5 mm
- Spalva: nikelio
- Medžiaga: plienas

Užsakymo informacija	
X (mm)	**Ø 6.0 mm**
10.0	**661.1000.HG**
11.5	**661.1150.HG**
13.0	**661.1300.HG**
14.5	**661.1450.HG**
20.0	**661.2000.HG**

Centravimo grąžtas

- Ø 2.7 mm, grąžto ilgis 70 mm
- Išankstiniam gręžimui Ø 3.5 mm medvaržčiams
- Gręžimo gylis iki 8 mm
- Medžiaga: grūdintas plienas

Užsakymo informacija	
Pavadinimas	
Centravimo grąžtas	**M01.ZZ03.01**
Keičiamas grąžtas	**M01.ZZB3**

Priklijuojami durelių amortizatoriai

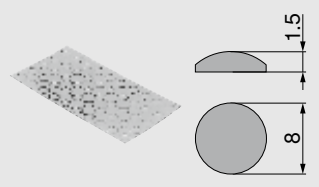

- Garso sumažinimui
- Spalva: natūrali
- Medžiaga: nailonas

Užsakymo informacija	
Pavadinimas	
Priklijuojami durelių amortizatoriai	**993.710**

8 mm Ø durelių amortizatorius

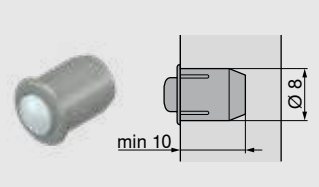

- Garso sumažinimui
- Tarpelis tarp fasadų 2 mm
- Dviejų dalių
- Spalva: pilka „White Aluminium“ R9006
- Medžiaga: nailonas

Užsakymo informacija	
Pavadinimas	
8 mm Ø durelių amortizatorius	993.706

Kryžminis atsuktuvas

- PZ2 dydis
- Ilgis be rankenos 100 mm
- Atsuktuvo ilgis 200 mm
- Oranžinė rankena su Blum logotipu
- Spalva: juoda/oranžinė
- Medžiaga: nailonas/plienas

Užsakymo informacija	
Pavadinimas	
Kryžminis atsuktuvas	303.756.1

Plokščias atsuktuvas

- 1.0 x 5.5 mm dydžio šlicas
- Ilgis be rankenos 125 mm
- Atsuktuvo ilgis 225 mm
- Oranžinė rankena su Blum logotipu
- Spalva: juoda/oranžinė
- Medžiaga: nailonas/plienas

Užsakymo informacija	
Pavadinimas	
Plokščias atsuktuvas	314.928.1

TORX atsuktuvas

- TORX, dydis 20 (T20)
- Oranžinė rankena su Blum logotipu
- Medžiaga: nailonas/plienas
- Spalva: juoda/oranžinė

Užsakymo informacija		
Bendras ilgis (mm)	**Ilgis be rankenos (mm)**	
100	35	623.882.2
210	100	209.093.7

Projektavimas

750 serijos bėgelis – 40 kg

Nominalus ilgis NL (mm)

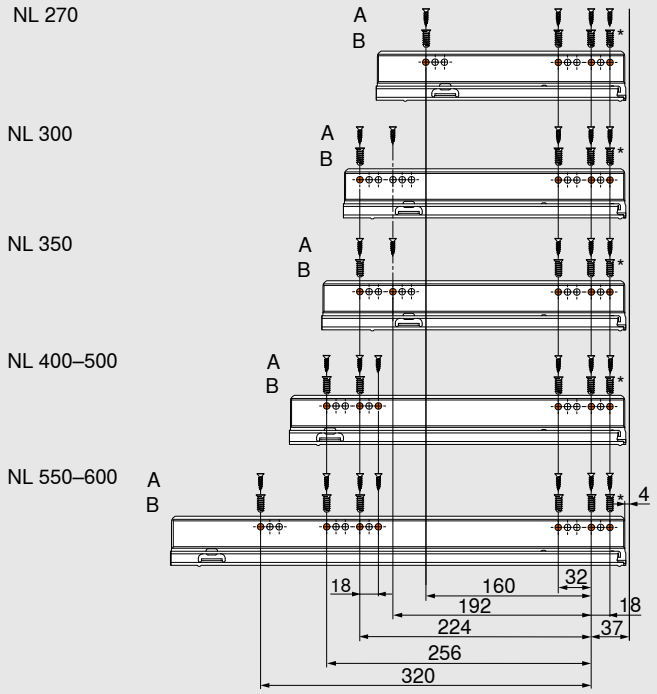

A	Medvaržtis Ø 4 x 15 mm
B	Rekomenduojame naudoti Ø 6 x 14.5 mm medvaržčius Detalės nr. 661.1450.HG
*	Galima pakeisti medvaržčiu Ø 4 x 15 mm

753 serijos bėgelis – 70 kg

Nominalus ilgis NL (mm)

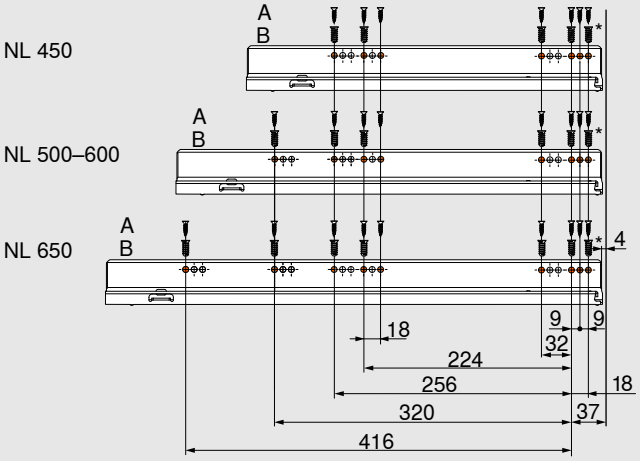

A	Medvaržtis Ø 4 x 15 mm
B	Rekomenduojame naudoti Ø 6 x 14.5 mm medvaržčius Detalės nr. 661.1450.HG
*	Galima pakeisti medvaržčiu Ø 4 x 15 mm

BOXFIX plus

- Pneumatinis montavimo įrenginys žemiems ir aukštiems stalčiams
- Montavimo būdas: medvaržčiais/varžtais arba kniedėmis
- Nominalus ilgis NL 270–650 mm
- Spintelės plotis KB 250–1200 mm
- Nugarėlės aukštis iki 250 mm (medinė ir plieninė)
- Medžiaga: aliuminis/plienas

Užsakymo informacija	
BOXFIX plus	
	ZMM.2500

BOXFIX E-L

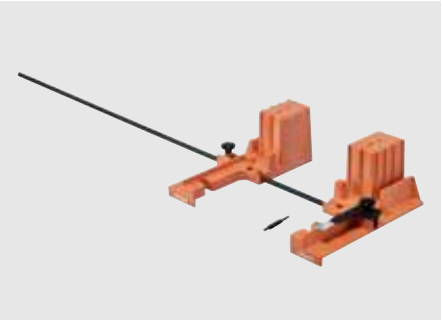

- Montavimo įrankis žemiems ir aukštiems stalčiams
- Montavimo būdas: medvaržčiais/varžtais
- Nominalus ilgis NL 270–650 mm
- Spintelės plotis KB 250–1200 mm
- Nugarėlės aukštis iki 250 mm
- Medžiaga: nailonas/plienas
- Galima užsakyti BOXFIX stalčiams su 18 mm storio dugnu

Užsakymo informacija	
BOXFIX E-L	
	ZML.0700.01

LEGRABOX žymėjimo šablonas

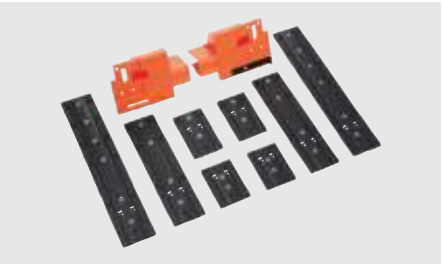

- Fasado laikiklių tvirtinimo pozicijų žymėjimo šablonas
- Medžiaga: nailonas/plienas

Užsakymo informacija	
LEGRABOX žymėjimo šablonas	
	ZML.3710

Gręžimo šablonas LEGRABOX dugnui ir nugarėlei

- Šablonas išankstiniam stalčiaus dugno gręžimui (šonų, dugno ir nugarėlės tvirtinimui)
- Šablonas išankstiniam gręžimui medinei stalčiaus nugarėlei (nugarėlės ir nugarėlės laikiklių jungimui)
- Medžiaga: nailonas/plienas

Užsakymo informacija	
Gręžimo šablonas LEGRABOX dugnui ir nugarėlei	
	ZML.7000

Frezavimo įrenginys

- Skirtas tiksliai ir lengvai pagaminti LEGRABOX stalčių
- Nominalus ilgis: 270–650 mm

Užsakymo informacija	
Frezavimo įranginys	
1050 W	M35.7200
1800 W	M35.7300

MINIPRESS top

- Automatiškai apskaičiuoja tikslias gręžimo pozicijas (naudojant kartu su EASYSTICK)
- Jei ruošinio matmenys iki 2681 mm, liniuotė juda automatiškai X ašimi
- Vertikalus gręžimo blokas gali judėti Y ašimi iki 350 mm
- Gręžimo galvų tvirtinimas be įrankių naudojant užspaudimo svirtį
- Vertikalus gręžimas ir pasirinktos Blum furnitūros įpresavimas
- Galimas horizontalus gręžimas
- Greitai keičiamose gręžimo galvose jau įmontuoti patronai (griebtuvai)

Užsakymo informacija	
MINIPRESS top su EASYSTICK	
su HOZ	M75E2000
	M70E2000
MINIPRESS top be EASYSTICK	
su HOZ	M75.2000
	M70.2000
HOZ Horizontalus gręžimo blokas	

MINIPRESS P

- Lengva išgręžti tvirtinimo skyles LEGRABOX fasado tvirtinimo laikikliams, bėgeliams, dugnams ir MDP nugarėlėms

Užsakymo informacija	
MINIPRESS P	
	M53.1050

EASYSTICK

- EASYSTICK – nauja, automatinė ir lengvai konfigūruojama sistema, skirta Blum gręžimo-įpresavimo staklėms
- Skaitmeninis LEGRABOX fasado tvirtinimo laikiklių ir bėgelių tvirtinimo padėčių nustatymas
- Su USB laikmena perkelkite duomenis iš Korpuso Konfigūratoriaus tiesai į EASYSTICK
- Brūkšninio kodo skaitytuvas leidžia gauti ir redaguoti importuotus gamybos ir gręžimo duomenis

Užsakymo informacija	
EASYSTICK	
Liniuotė	MZD.2000
Kompiuteris	MZD.5000

Stiklo pjaustymo rinkinys

Iliustracija

- Įrankis stikliniams dizaino elementams pjauti iki norimo ilgio

Užsakymo informacija	
Stiklo pjaustymo rinkinys	
	65.8000
Sudaro:	
1 x	Tepalinis stiklo pjaustiklis
1 x	Pjovimo skystis
1 x	Deimantinis peiliukas

Komponentai

Apžvalga

Blum distancinis amortizatorius

Blum distancinis amortizatorius išlaiko reikiamą 2 mm suveikimo tarpelį tarp stalčiaus fasado ir spintelės korpuso.

Vertikalus laikantysis profilis

Ant laikančiojo profilio tvirtinami variklio elementai.

Vertikalaus laikančiojo profilio laikikliai

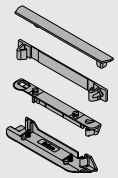

Laikikliai naudojami vertikalaus laikančiojo profilio tvirtinimui.

Horizontalusis laikantysis profilis

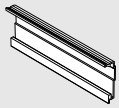

Variklio elementas tvirtinamas prie laikančiojo profilio naudojant adapterį.

Horizontalaus laikančiojo profilio laikikliai

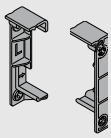

Laikikliai naudojami horizontalaus laikančiojo profilio tvirtinimui.

Adapteris variklio elementui

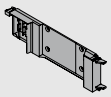

Adapteris skirtas variklio elementui tvirtinti prie horizontalaus laikančiojo profilio.

Variklio elementas

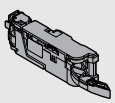

Variklio elementas su svirties pailginimu. Norint sumontuoti variklio elementą specialiose vietose, pavyzdžiui, siaurose spintelėse, svirties pailginimo detalė turi būti nuimta (žr. projektavimo informaciją).

SERVO-DRIVE paskirstymo laidas, pjaustomas

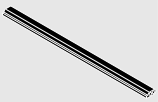

Šis laidas naudojamas variklio elementams reikalingai galiai tiekti. Maksimali leistina įtampa 24 V. Juodos spalvos.

Pastaba: šio laido negalima tiesiogiai jungti prie maitinimo lizdo.

Laido jungtis

Ši jungtis sukuria elektros jungtį tarp SERVO-DRIVE paskirstymo laido ir laikančiojo profilio ir/arba SERVO-DRIVE transformatoriaus.

Apsauginis laido galo dangtelis

Laido galo dangtelis dedamas ant neuždengtų laido galų.

24 W SERVO-DRIVE transformatorius

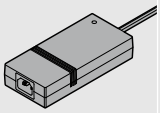

SERVO-DRIVE transformatorius gali būti naudojamos visame pasaulyje. Jis konvertuoja šalyje būdingą tinklo įtampą į nuolatinę 24 V įtampą. Atsižvelgdami į montavimo vietą, naudokite tik tai šaliai skirtą laidą su kištuku. SERVO-DRIVE transformatorius gali tiekti elektros energiją keliems variklio elementams, dažniausiai vienam virtuvės baldų komplektui užtenka vieno transformatoriaus.

Laidas su kištuku

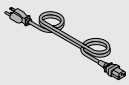

Laidas tiekia 24W elektros energiją SERVO-DRIVE transformatoriui. Galimi skirtingi šalių kištukai.

Transformatoriaus laikiklis

Tvirtinimas dugne

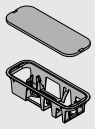

Dugne montuojamas transformatoriaus laikiklis saugiai pritvirtina SERVO-DRIVE transformatorių spintelės dugne.

Transformatoriaus laikiklis

Tvirtinimas vertikaliai

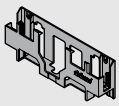

Vertikalus tvirtinimo laikiklis tinka tvirtinti SERVO-DRIVE transformatorių ant spintelės nugarėlės ar vertikalios plokštės.

Komponentai

Apžvalga

12 W SERVO-DRIVE transformatorius su kištuku

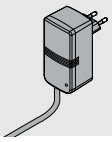

SERVO-DRIVE transformatorius tiekia maitinimą vienam variklio elementui.

Viengubas apatinis laikiklis

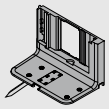

Tinka naudoti pavieniams stalčiams arba jei montavimo situacija neleidžia sumontuoti ištisinio laikančiojo profilio.

Viengubas viršutinis laikiklis su iš anksto sumontuotu adapteriu variklio elementui

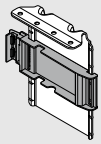

Variklio elementas tvirtinamas prie iš anksto sumontuoto adapterio.

Variklio elemento svirties dangtelis

Apsaugo nuo susidūrimo su LEGRABOX plienine nugarėle (nuo M aukščio), kai spintelės vidinis plotis yra LW 267–286 mm.

Priedai

Apsauginis dangtelis variklio elementui montuojamam ant viengubo apatinio laikiklio

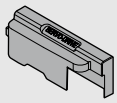

Apsaugo ir neleidžia patekti vandeniui į SERVO-DRIVE variklio elementą. Tinka naudoti variklio elementui tvirtinamam ant viengubo apatinio laikiklio.

Apsauginis dangtelis variklio elementui montuojamam ant horizontalaus laikančiojo profilio

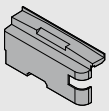

Apsaugo ir neleidžia patekti vandeniui į SERVO-DRIVE variklio elementą. Tinka naudoti variklio elementui tvirtinamam ant horizontalaus laikančiojo profilio.

Priedai

Laido laikiklis

Laido laikiklis leidžia saugiai ir tvarkingai nutiesti ir pritvirtinti SERVO-DRIVE laidus.

Fasado/dugno stabilizatorius

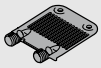

Stabilizuoja plačius stalčių dugnus. Sustiprina stalčiaus dugno ir fasado sujungimą.

Sinchronizavimo laidas

Sinchronizavimo kabelis leidžia sinchronizuoti du ar daugiau tarpusavyje sujungtus variklio elementus.

COMBOX

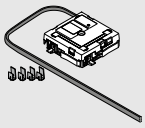

Apsaugo nuo fasadų susidūrimų naudojant SERVO-DRIVE L formos kampiniuose baldų komplektuose.

Suderinamas su Z10A3000.02 ir naujesniais variklio elementais

Laidas

Sujungia variklio elementus, kuriuos reikia atidaryti vienu metu.

Montavimo šablonas

Nereikia gręžti, lipnus. Naudojamas SERVO-DRIVE uno padėties nustatymui.

Transportavimo apsauga

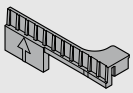

Apsaugo SERVO-DRIVE uno transportavimo metu. Prieš naudojimą reikia nuimti.

Standartinė spintelė – viršaus konstrukcija su horizontalia ir vertikalia skersine lentele

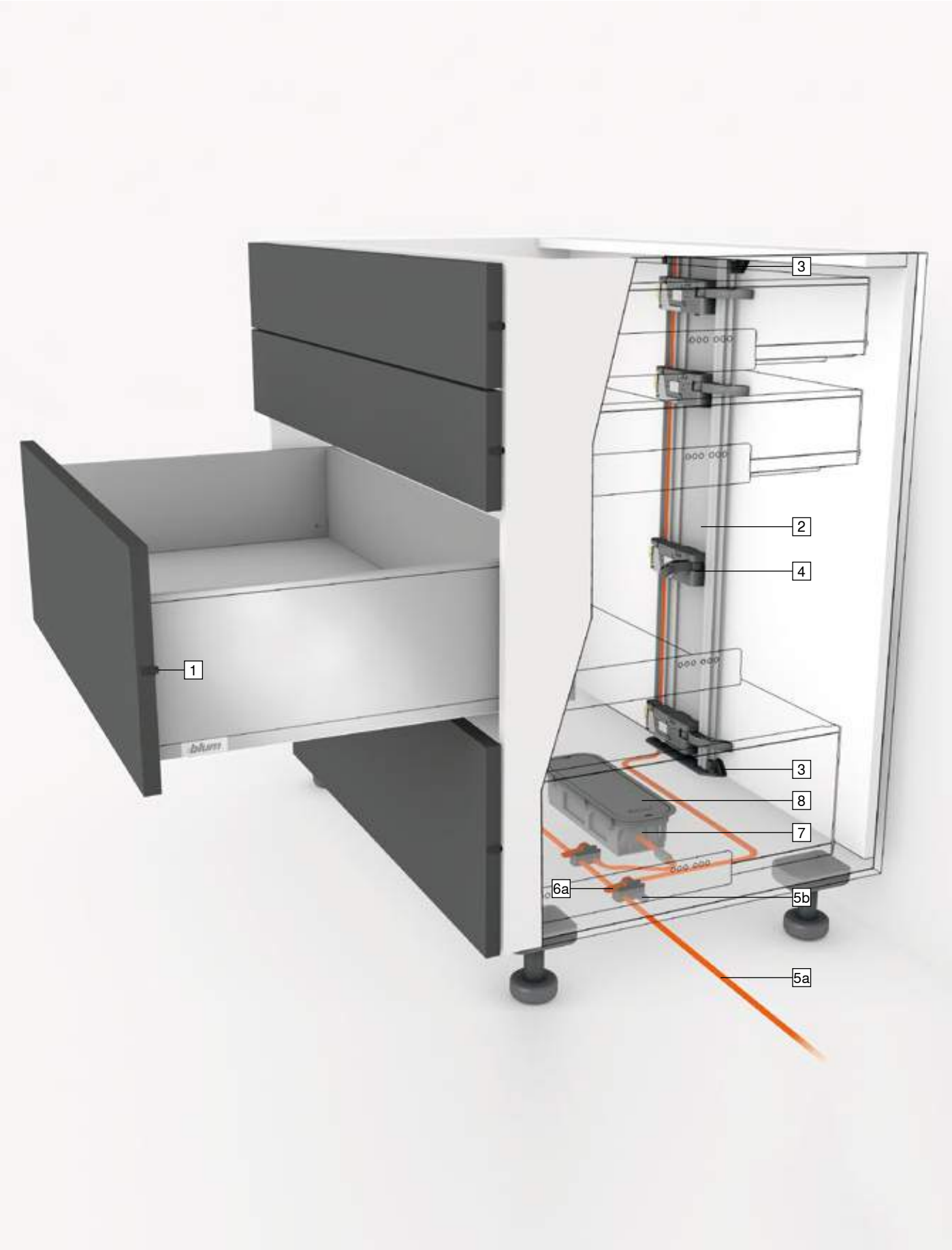

Standartinė spintelė – viršaus konstrukcija su horizontalia ir vertikalia skersine lentele

Gaminys

Aprašymas

- Elektroninė atidarymo sistema su BLUMOTION užtikrina lengvą atidarymą ir švelnų uždarymą
- Su vertikaliu laikančiuoju profiliu
- Variklio elementas ir stalčius nėra sujungti
- Tinka įprastai projektuojami stalčiai
- Montavimas be įrankių
- Lengvas laidų sujungimas
- Mažas montavimo gylis

Laidai

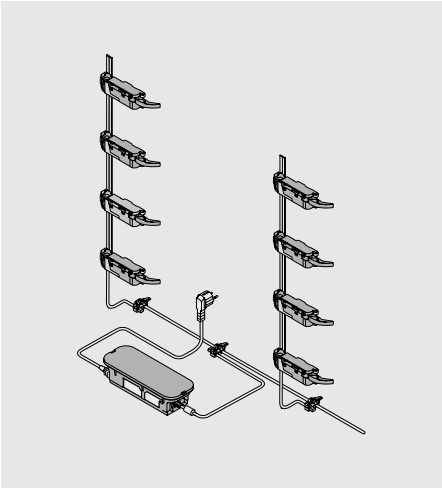

Užsakymo informacija

1	Blum distancinis amortizatorius	
	Ø (mm)	
	5	**993.0530**
	8	**993.0830.01**
Jei fasado aukštis < 300 mm, naudokite 2 vnt.		
Jei fasado aukštis ≥ 300 mm, naudokite 4 vnt.		
Su LEGRABOX 70 kg bėgeliais, naudokite 4 vnt.		

2	Vertikalus laikantysis profilis		
	Ilgis (mm)	**Laidas**	
	650	●	**Z10T650AA**
	700	●	**Z10T700AA**
	710	●	**Z10T710AA**
	750	●	**Z10T750AA**
	800	●	**Z10T800AA**
	1170	–	**Z10T1170A**
Aliuminis, pjaustomas pagal išmatavimus			
Pjovimas	Vidinis spintelės aukštis LH – 10 mm		
●	Su laidu		
–	Be laido		

3	Vertikalaus laikančiojo profilio laikikliai, viršutinis/apatinis		
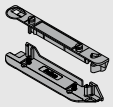	Spintelės viršaus konstrukcija su horizontalia skersine lentele		
	Spalva	**Medžiaga**	
	R7037	Nailonas	**Z10D01E0.01**

Alternatyva

-	Vertikalaus laikančiojo profilio laikikliai, apatinis/galinis		
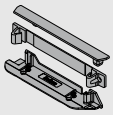	Spintelės viršaus konstrukcija su vertikalia skersine lentele		
	Spalva	**Medžiaga**	
	R7037	Nailonas	**Z10D01EA.01**
Įsk. laikančiojo profilio dangtelį			

4	Variklio elementas		
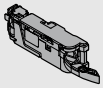	**Spalva**	**Medžiaga**	
	R7037	Nailonas	**Z10A3000.03**
Sverto pailginimo detalė yra komplekte			

-	Variklio elemento svirties dangtelis	
	Spalva	
	S	**Z10A3006**
Metalinė nugarėlė		
Reikia nuo M aukščio ir kai korpuso vidinis plotis LW 267–286 mm		

Spalva	
R7037	Pilkas RAL 7037 „Dust“
S	Juoda

Standartinė spintelė – viršaus konstrukcija su horizontalia ir vertikalia skersine lentele

Užsakymo informacija

5	Paskirstymo laidas ir laido galo apsauginis dangtelis		
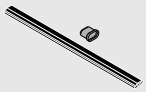	**Spalva**	**Ilgis (m)**	
	S	8	Z10K800AE
Sudaro:			
5a	1 x	SERVO-DRIVE paskirstymo laidas	
5b	5 x	Apsauginis laido galo dangtelis	
Gali būti naudojamas kaip paskirstymo, laikančiojo profilio ir komunikacinis laidas			
Pjovimui pagal išmatavimus			

6	Laido jungtis ir laido galo apsauginis dangtelis		
	Spalva	**Medžiaga**	
	S	Nailonas	Z10V100E.01
Sudaro:			
6a	1 x	Laido jungtis	
5b	2 x	Apsauginis laido galo dangtelis	

7	24 W SERVO-DRIVE transformatorius			
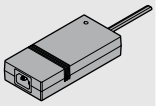	**A**	Z10NE030A	**F**	Z10NE030F
	B	Z10NE030B	**G**	Z10NE030G
	C	Z10NE030C	**H**	Z10NE030H
	D	Z10NE030D	**J**	Z10NE030J
	E	Z10NE030E		
Taip pat naudojimosi ir montavimo instrukcijos				
Be laido su kištuku				
Kalbų paketas				
A	DE, EN, FR, IT, NL	**F**	BG, ET, LT, LV, RO, RU	
B	DA, EN, FI, NO, SV	**G**	EN, ES, FR	
C	EL, EN, HR, SL, SR, TR	**H**	EN, ZH	
D	EN, ES, FR, IT, PT	**J**	JA	
E	CS, HU, PL, SK			
Aprašymai kalbomis pagal ISO-639				

-	Laidas su kištuku			
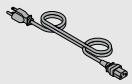	**Rinka**		**Rinka**	
	AR	Z10M200A	JP	Z10M200J
	UK	Z10M200B	AU	Z10M200K
	CH	Z10M200C	CL	Z10M200L
	DK	Z10M200D	CN	Z10M200N
	Europa	Z10M200E	BR	Z10M200S.01
	Europa [1]	Z10M200E.OS	TW	Z10M200T
	IN	Z10M200H	US, CA	Z10M200U
	IL	Z10M200I	ZA	Z10M200Z
Ilgis 2 m, įsk. kištuką				
[1] Be kištuko				

8	Transformatoriaus laikiklis		
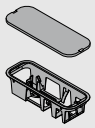	Tvirtinimas dugne		
	Spalva	**Medžiaga**	
	R7037	Nailonas	Z10NG000
Su viršutiniu dangteliu			
24 W SERVO-DRIVE transformatoriui			

Alternatyva

-	Transformatoriaus laikiklis		
	Tvirtinimas vertikaliai		
	Spalva	**Medžiaga**	
	WGR	Nailonas	Z10NG120
24 W SERVO-DRIVE transformatoriui			

Priedai

-	Laido laikiklis		
	Spalva	**Medžiaga**	
	W	Nailonas	Z10K0009
Pavyzdžiui, paskirstymo laido tvirtinimui			

-	Fasado/dugno stabilizatorius		
	Spalva	**Medžiaga**	
	R7037	Nailonas	Z96.10E1

-	Sinchronizavimo laidas	
	Ilgis (mm)	
	80	Z10K008S
	500	Z10K050S
	1200	Z10K120S
	1600	Z10K160S
Sujungia du variklio elementus, kuriuos reikia atidaryti vienu metu		

-	COMBOX komplektas		
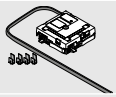	**Spalva**	**Medžiaga**	
	S	Nailonas	Z10ZC00A
Apsaugo nuo fasadų susidūrimų naudojant SERVO-DRIVE L formos kampiniuose baldų komplektuose			
Suderinamas su Z10A3000.02 ir naujesniais variklio elementais			
Galima naudoti su laidu Z10K300A			
Komplekte yra visi montavimo komponentai			

Spalva	
R7037	Pilkas RAL 7037 „Dust“
S	Juoda
W	Balta
WGR	Šviesiai pilka

Standartinė spintelė – viršaus konstrukcija su horizontalia skersine lentele

Projektavimas

Spintelė

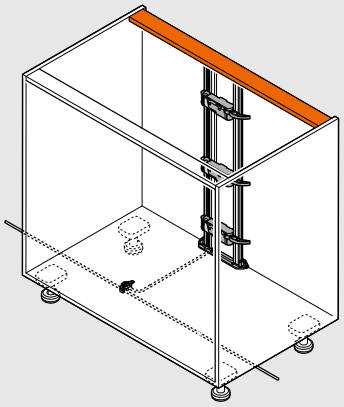

Variklio elemento padėtis

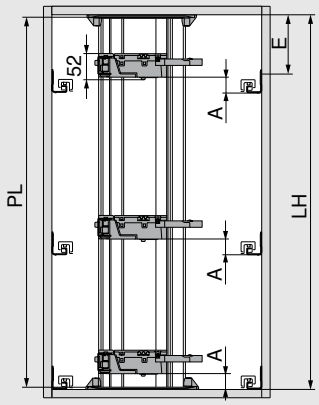

PL = LH – 10 mm

Suapvalinti iki dešimtųjų

LH Vidinis spintelės aukštis

PL Laikančiojo profilio ilgis

A Atstumas tarp apatinio bėgelio krašto ir apatinio variklio elemento krašto

E Atstumas nuo spintelės korpuso viršutinės plokštės apatinės briaunos iki bėgelio tvirtinimo pozicijos

Variklio elemento padėtis

Stalčiaus nugarėlė	Nugarėlės aukštis	Vidinis spintelės plotis LW (mm)							
		242–266		267–286		287–316		≥ 317	
		A (mm)	E min. (mm)	A (mm)	E min. (mm)	A (mm)	E min. (mm)	A (mm)	E min. (mm)
MDP nugarėlė	N	–	–	45	61	45	61	45	61
	M | K | C | F	–	–	45	69	45	69	45	69
Metalinė nugarėlė	N	–	–	–	–	–	–	–	–
	M | K | C | F	–	–	45	69	45	69	45	69

A Atstumas tarp apatinio bėgelio krašto ir apatinio variklio elemento krašto

E Atstumas nuo spintelės korpuso viršutinės plokštės apatinės briaunos iki bėgelio tvirtinimo pozicijos

– Negalima

Gręžimo matmenys – spintelės dugnas | skersinė lentelė

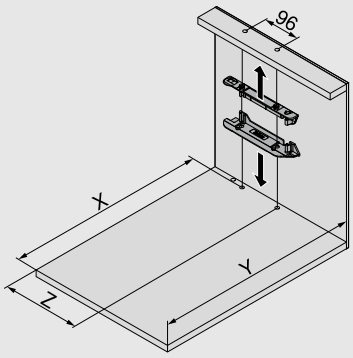

Stalčiaus nugarėlė	X (mm)	Y (mm)
MDP nugarėlė	NL + 19	NL + 33
Metalinė nugarėlė	NL + 2	NL + 16

NL Nominalus ilgis

X Gręžimo pozicija

Y Minimalūs erdvės reikalavimai

Z Poslinkis

Naudojant šias tvirtinimo pozicijas, tiek išoriniai, tiek vidiniai stalčiai atsidarys ir nuo patraukimo, ir nuo paspaudimo

Stalčiaus nugarėlė	Nugarėlės aukštis	Vidinis spintelės plotis LW (mm)										
		242–266		267–286			287–316		317–386		≥ 387	
		Z (mm)	H.	Z (mm)	H.	Ha.	Z (mm)	H.	Z (mm)	H.	Z (mm)	H.
MDP nugarėlė	N	–	–	184	●	–	184	●	184	●	LW / 2	●
	M | K | C | F	–	–	184	●	–	184	●	184	●	LW / 2	●
Metalinė nugarėlė	N	–	–	–	–	–	–	–	–	–	–	–
	M | K | C | F	–	–	184	✖	●	184	●	184	●	LW / 2	●

H. Sverto pailginimo detalė

Ha. Variklio elemento svirties dangtelis

Z Poslinkis

● Būtina

– Negalima

✖ Pašalinti

Standartinė spintelė – viršaus konstrukcija su vertikalia skersine lentele

Projektavimas

Spintelė

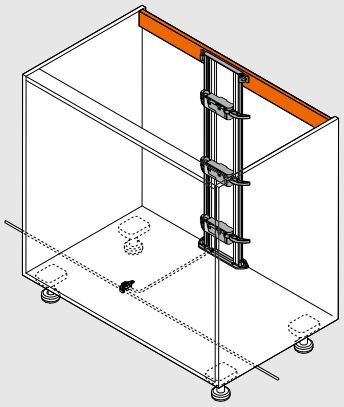

Variklio elemento padėtis

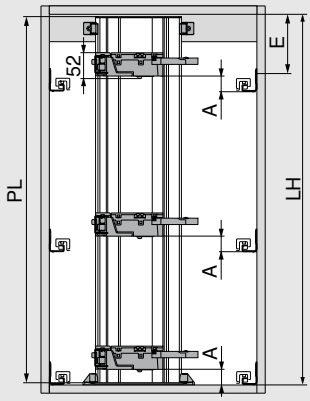

PL = LH – 10 mm

Suapvalinti iki dešimtųjų

LH Vidinis spintelės aukštis

PL Laikančiojo profilio ilgis

A Atstumas tarp apatinio bėgelio krašto ir apatinio variklio elemento krašto

E Atstumas nuo spintelės korpuso viršutinės plokštės apatinės briaunos iki bėgelio tvirtinimo pozicijos

Variklio elemento padėtis

Stalčiaus nugarėlė	Nugarėlės aukštis	Vidinis spintelės plotis LW (mm)							
		242–266		267–286		287–316		≥ 317	
		A (mm)	E min. (mm)	A (mm)	E min. (mm)	A (mm)	E min. (mm)	A (mm)	E min. (mm)
MDP nugarėlė	N	–	–	45	61	45	61	45	61
	M | K | C | F	–	–	45	69	45	69	45	69
Metalinė nugarėlė	N	–	–	–	–	–	–	–	–
	M | K | C | F	–	–	45	69	45	69	45	69

A Atstumas tarp apatinio bėgelio krašto ir apatinio variklio elemento krašto

E Atstumas nuo spintelės korpuso viršutinės plokštės apatinės briaunos iki bėgelio tvirtinimo pozicijos

– Negalima

Gręžimo matmenys – spintelės dugnas | skersinė lentelė

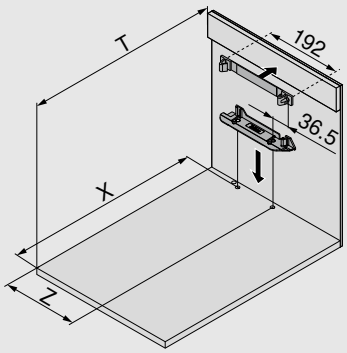

Stalčiaus nugarėlė	X (mm)	D (mm)
MDP nugarėlė	NL + 19	NL + 34
Metalinė nugarėlė	NL + 2	NL + 17

NL Nominalus ilgis

T Atstumas tarp priekinės briaunos ir skersinės lentelės

X Gręžimo pozicija

Z Poslinkis

Naudojant šias tvirtinimo pozicijas, tiek išoriniai, tiek vidiniai stalčiai atsidarys ir nuo patraukimo, ir nuo paspaudimo

Stalčiaus nugarėlė	Nugarėlės aukštis	Vidinis spintelės plotis LW (mm)										
		242–266		267–286			287–316		317–386		≥ 387	
		Z (mm)	H.	Z (mm)	H.	Ha.	Z (mm)	H.	Z (mm)	H.	Z (mm)	H.
MDP nugarėlė	N	–	–	184	●	–	184	●	184	●	LW / 2	●
	M | K | C | F	–	–	184	●	–	184	●	184	●	LW / 2	●
Metalinė nugarėlė	N	–	–	–	–	–	–	–	–	–	–	–
	M | K | C | F	–	–	184	✖	●	184	●	184	●	LW / 2	●

H. Sverto pailginimo detalė

Ha. Variklio elemento svirties dangtelis

Z Poslinkis

● Būtina

– Negalima

✖ Pašalinti

Standartinė spintelė – viršaus konstrukcija su vertikalia / horizontalia skersine lentele

Projektavimas

Spintelės dugnas – gręžimo padėtys

Laido išvedimas apačioje	Laido išvedimas už nugarėlės
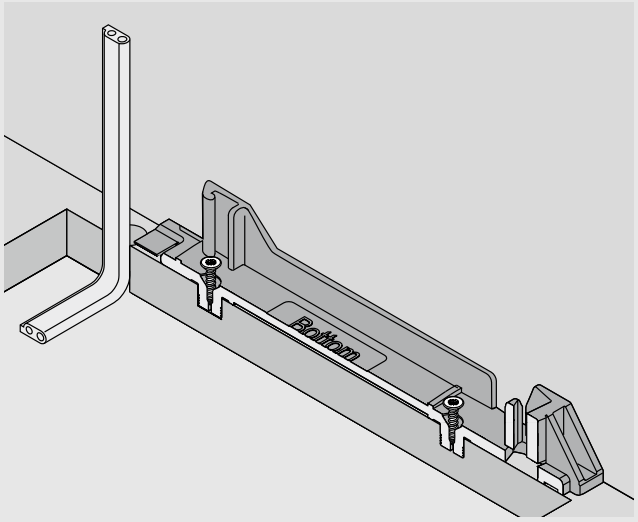	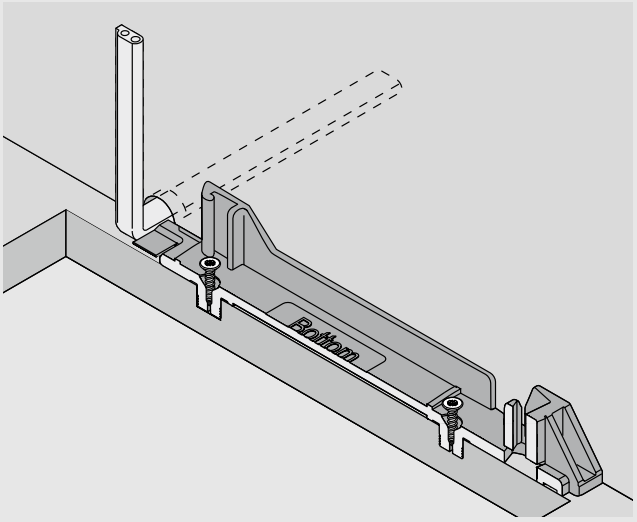
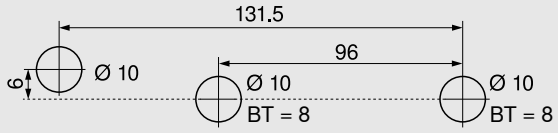	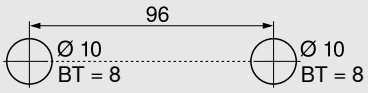
MINIPRESS top ir MINIPRESS alternatyvi gręžimo schema	
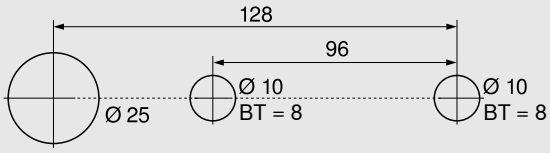	

BT Gręžimo kiaurymės gylis

Fasado montavimas

Blum distancinis amortizatorius

Žr. 113 puslapyje

SPACE TOWER

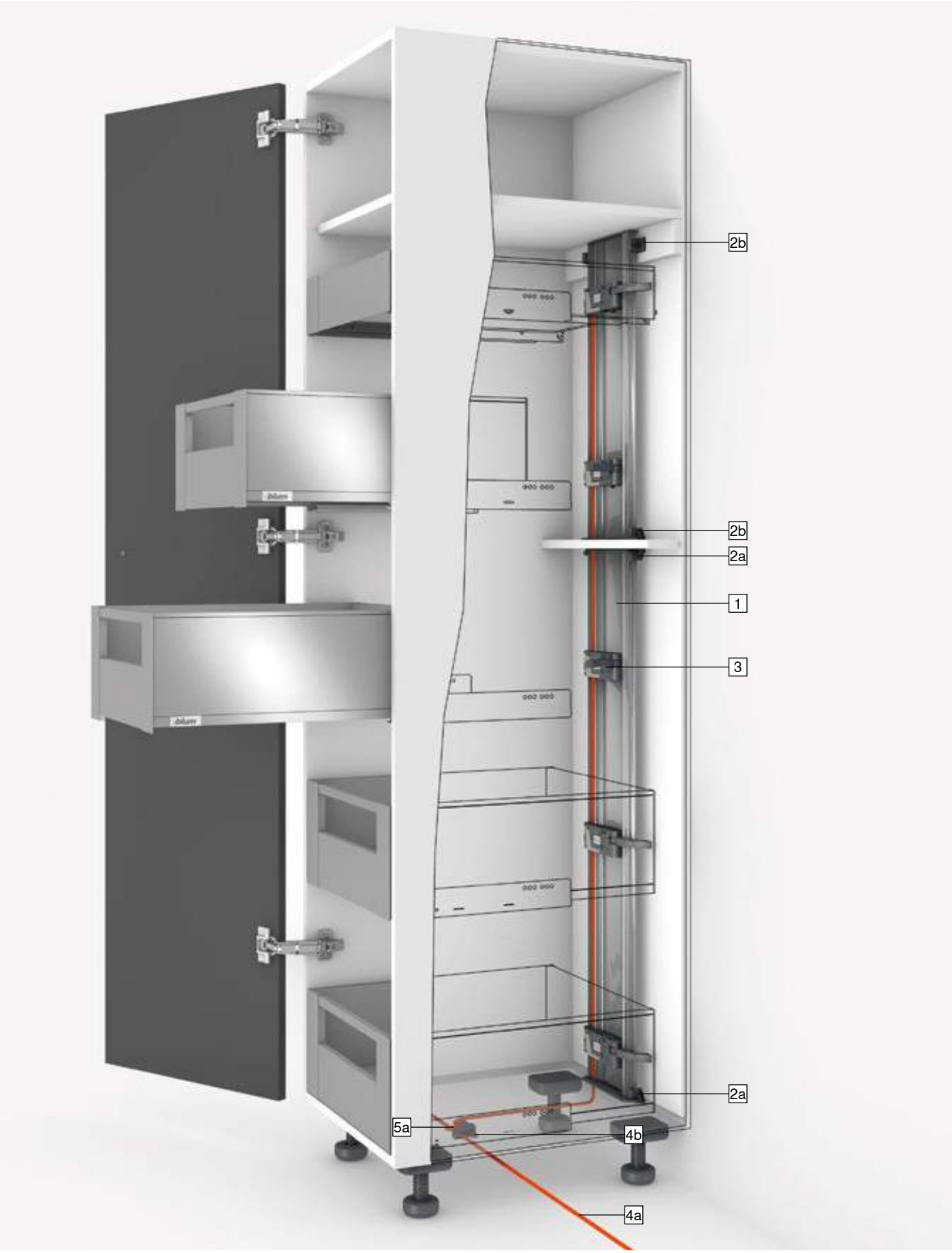

SPACE TOWER

Gaminys

Aprašymas

- Elektroninė atidarymo sistema su BLUMOTION užtikrina lengvą atidarymą ir švelnų uždarymą
- Su vertikaliu laikančiuoju profiliu
- Variklio elementas ir stalčius nėra sujungti
- Tinka įprastai projektuojami stalčiai
- Montavimas be įrankių
- Lengvas laidų sujungimas
- Mažas montavimo gylis

Laidai

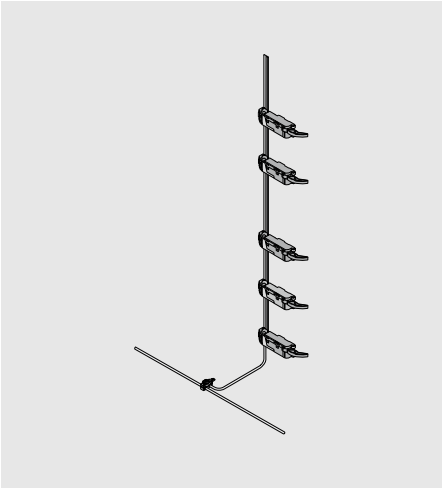

Užsakymo informacija

1	Vertikalus laikantysis profilis		
	Ilgis (mm)	**Laidas**	
	650	●	Z10T650AA
	700	●	Z10T700AA
	710	●	Z10T710AA
	750	●	Z10T750AA
	800	●	Z10T800AA
	1170	–	Z10T1170A
Aliuminis, pjaustomas pagal išmatavimus			
Pjovimas	Vidinis spintelės aukštis LH – 10 mm		
●	Su laidu		
–	Be laido		

2a	Vertikalaus laikančiojo profilio laikikliai, viršutinis/apatinis		
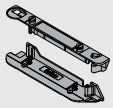	Spintelės viršaus konstrukcija su horizontalia skersine lentele		
	Spalva	**Medžiaga**	
	R7037	Nailonas	Z10D01E0.01

Alternatyva 2a

2b	Vertikalaus laikančiojo profilio laikikliai, apatinis/galinis		
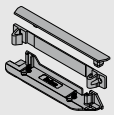	Spintelės viršaus konstrukcija su vertikalia skersine lentele		
	Spalva	**Medžiaga**	
	R7037	Nailonas	Z10D01EA.01
Įsk. laikančiojo profilio dangtelį			

3	Variklio elementas		
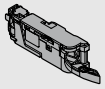	**Spalva**	**Medžiaga**	
	R7037	Nailonas	Z10A3000.03
Sverto pailginimo detalė yra komplekte			

-	Variklio elemento svirties dangtelis	
	Spalva	
	S	Z10A3006
Metalinė nugarėlė		
Reikia nuo M aukščio ir kai korpuso vidinis plotis LW 267–286 mm		

4	Paskirstymo laidas ir laido galo apsauginis dangtelis		
	Spalva	**Ilgis (m)**	
	S	8	Z10K800AE
Sudaro:			
4a	1 x	SERVO-DRIVE paskirstymo laidas	
4b	5 x	Apsauginis laido galo dangtelis	
Gali būti naudojamas kaip paskirstymo, laikančiojo profilio ir komunikacinis laidas			
Pjovimui pagal išmatavimus			

5	Laido jungtis ir laido galo apsauginis dangtelis		
	Spalva	**Medžiaga**	
	S	Nailonas	Z10V100E.01
Sudaro:			
5a	1 x	Laido jungtis	
4b	2 x	Apsauginis laido galo dangtelis	

Spalva	
R7037	Pilkas RAL 7037 „Dust“
S	Juoda

SPACE TOWER

Užsakymo informacija

-	24 W SERVO-DRIVE transformatorius			
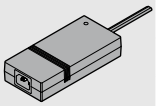	A	Z10NE030A	F	Z10NE030F
	B	Z10NE030B	G	Z10NE030G
	C	Z10NE030C	H	Z10NE030H
	D	Z10NE030D	J	Z10NE030J
	E	Z10NE030E		
Taip pat naudojimosi ir montavimo instrukcijos				
Be laido su kištuku				
Kalbų paketas				
A	DE, EN, FR, IT, NL	**F**	BG, ET, LT, LV, RO, RU	
B	DA, EN, FI, NO, SV	**G**	EN, ES, FR	
C	EL, EN, HR, SL, SR, TR	**H**	EN, ZH	
D	EN, ES, FR, IT, PT	**J**	JA	
E	CS, HU, PL, SK			
Aprašymai kalbomis pagal ISO-639				

-	Laidas su kištuku			
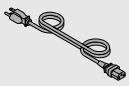	**Rinka**		**Rinka**	
	AR	Z10M200A	JP	Z10M200J
	UK	Z10M200B	AU	Z10M200K
	CH	Z10M200C	CL	Z10M200L
	DK	Z10M200D	CN	Z10M200N
	Europa	Z10M200E	BR	Z10M200S.01
	Europa [1]	Z10M200E.OS	TW	Z10M200T
	IN	Z10M200H	US, CA	Z10M200U
	IL	Z10M200I	ZA	Z10M200Z
Ilgis 2 m, įsk. kištuką				
[1] Be kištuko				

-	Transformatoriaus laikiklis		
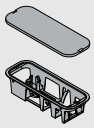	Tvirtinimas dugne		
	Spalva	**Medžiaga**	
	R7037	Nailonas	Z10NG000
Su viršutiniu dangteliu			
24 W SERVO-DRIVE transformatoriui			

Alternatyva

-	Transformatoriaus laikiklis		
	Tvirtinimas vertikaliai		
	Spalva	**Medžiaga**	
	WGR	Nailonas	Z10NG120
24 W SERVO-DRIVE transformatoriui			

Priedai

-	Laido laikiklis		
	Spalva	**Medžiaga**	
	W	Nailonas	Z10K0009
Pavyzdžiui, paskirstymo laido tvirtinimui			

Spalva	
R7037	Pilkas RAL 7037 „Dust“
W	Balta
WGR	Šviesiai pilka

SPACE TOWER – viršutinis laikantysis profilis

Projektavimas

Spintelė

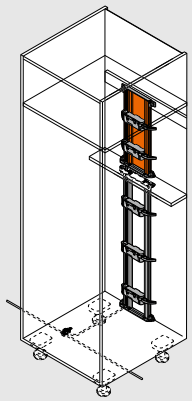

Variklio elemento padėtis

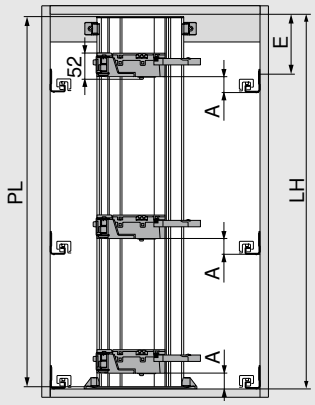

PL = LH – 10 mm

Suapvalinti iki dešimtųjų

LH Vidinis spintelės aukštis

PL Laikančiojo profilio ilgis

A Atstumas tarp apatinio bėgelio krašto ir apatinio variklio elemento krašto

E Atstumas nuo spintelės korpuso viršutinės plokštės apatinės briaunos iki bėgelio tvirtinimo pozicijos

Variklio elemento padėtis

Stalčiaus nugarėlė	Nugarėlės aukštis	Vidinis spintelės plotis LW (mm)							
		242–266		267–286		287–316		≥ 317	
		A (mm)	E min. (mm)	A (mm)	E min. (mm)	A (mm)	E min. (mm)	A (mm)	E min. (mm)
MDP nugarėlė	N	–	–	45	61	45	61	45	61
	M | K | C | F	–	–	45	69	45	69	45	69
Metalinė nugarėlė	N	–	–	–	–	–	–	–	–
	M | K | C | F	–	–	45	69	45	69	45	69

A Atstumas tarp apatinio bėgelio krašto ir apatinio variklio elemento krašto

E Atstumas nuo spintelės korpuso viršutinės plokštės apatinės briaunos iki bėgelio tvirtinimo pozicijos

– Negalima

Gręžimo matmenys – vidurinė skersinė lentelė | viršutinė skersinė lentelė

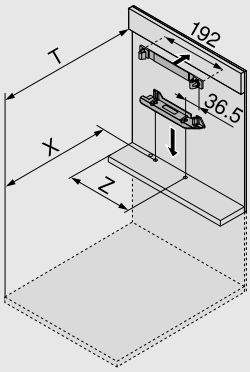

Stalčiaus nugarėlė	X (mm)	D (mm)
MDP nugarėlė	NL + 19	NL + 34
Metalinė nugarėlė	NL + 2	NL + 17

NL Nominalus ilgis

T Atstumas tarp priekinės briaunos ir skersinės lentelės

X Gręžimo pozicija

Z Poslinkis

Naudojant šias tvirtinimo pozicijas, tiek išoriniai, tiek vidiniai stalčiai atsidarys ir nuo patraukimo, ir nuo paspaudimo

Stalčiaus nugarėlė	Nugarėlės aukštis	Vidinis spintelės plotis LW (mm)										
		242–266		267–286			287–316		317–386		≥ 387	
		Z (mm)	H.	Z (mm)	H.	Ha.	Z (mm)	H.	Z (mm)	H.	Z (mm)	H.
MDP nugarėlė	N	–	–	184	●	–	184	●	184	●	LW / 2	●
	M | K | C | F	–	–	184	●	–	184	●	184	●	LW / 2	●
Metalinė nugarėlė	N	–	–	–	–	–	–	–	–	–	–	–
	M | K | C | F	–	–	184	✖	●	184	●	184	●	LW / 2	●

H. Sverto pailginimo detalė

Ha. Variklio elemento svirties dangtelis

Z Poslinkis

● Būtina

– Negalima

✖ Pašalinti

SPACE TOWER – apatinis laikantysis profilis

Projektavimas

Spintelė

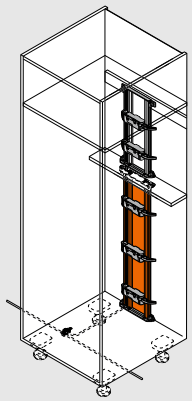

Variklio elemento padėtis

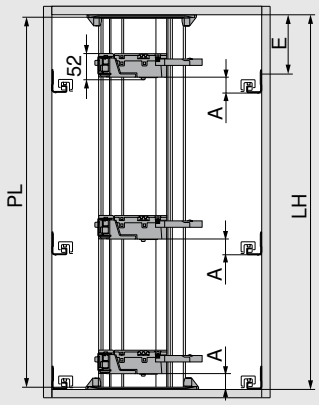

PL = LH – 10 mm

Suapvalinti iki dešimtųjų

LH Vidinis spintelės aukštis

PL Laikančiojo profilio ilgis

A Atstumas tarp apatinio bėgelio krašto ir apatinio variklio elemento krašto

E Atstumas nuo spintelės korpuso viršutinės plokštės apatinės briaunos iki bėgelio tvirtinimo pozicijos

Variklio elemento padėtis

Stalčiaus nugarėlė	Nugarėlės aukštis	Vidinis spintelės plotis LW (mm)							
		242–266		267–286		287–316		≥ 317	
		A (mm)	E min. (mm)	A (mm)	E min. (mm)	A (mm)	E min. (mm)	A (mm)	E min. (mm)
MDP nugarėlė	N	–	–	45	61	45	61	45	61
	M | K | C | F	–	–	45	69	45	69	45	69
Metalinė nugarėlė	N	–	–	–	–	–	–	–	–
	M | K | C | F	–	–	45	69	45	69	45	69

A Atstumas tarp apatinio bėgelio krašto ir apatinio variklio elemento krašto

E Atstumas nuo spintelės korpuso viršutinės plokštės apatinės briaunos iki bėgelio tvirtinimo pozicijos

– Negalima

Gręžimo matmenys – spintelės dugnas | vidurinė skersinė lentelė

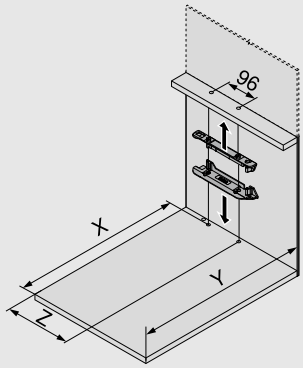

Stalčiaus nugarėlė	X (mm)	Y (mm)
MDP nugarėlė	NL + 19	NL + 33
Metalinė nugarėlė	NL + 2	NL + 16

NL Nominalus ilgis

X Gręžimo pozicija

Y Minimalūs erdvės reikalavimai

Z Poslinkis

Naudojant šias tvirtinimo pozicijas, tiek išoriniai, tiek vidiniai stalčiai atsidarys ir nuo patraukimo, ir nuo paspaudimo

Stalčiaus nugarėlė	Nugarėlės aukštis	Vidinis spintelės plotis LW (mm)										
		242–266		267–286			287–316		317–386		≥ 387	
		Z (mm)	H.	Z (mm)	H.	Ha.	Z (mm)	H.	Z (mm)	H.	Z (mm)	H.
MDP nugarėlė	N	–	–	184	●	–	184	●	184	●	LW / 2	●
	M | K | C | F	–	–	184	●	–	184	●	184	●	LW / 2	●
Metalinė nugarėlė	N	–	–	–	–	–	–	–	–	–	–	–
	M | K | C | F	–	–	184	✖	●	184	●	184	●	LW / 2	●

H. Sverto pailginimo detalė

Ha. Variklio elemento svirties dangtelis

Z Poslinkis

● Būtina

– Negalima

✖ Pašalinti

SPACE TOWER – viršutinis / apatinis laikantysis profilis

Projektavimas

Spintelės dugnas – gręžimo padėtys

Laido išvedimas apačioje	Laido išvedimas už nugarėlės
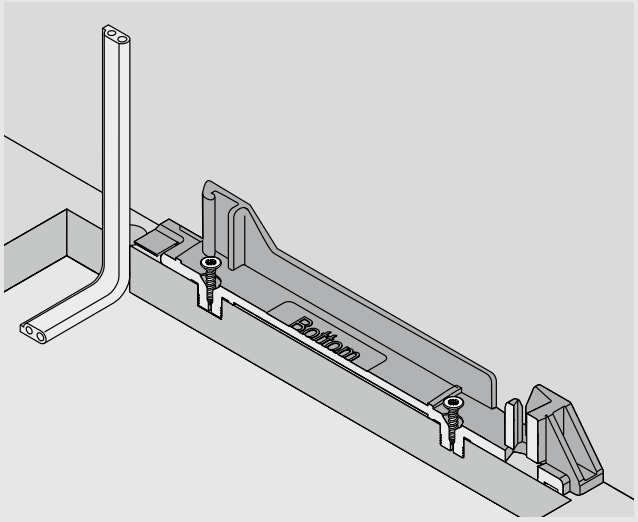	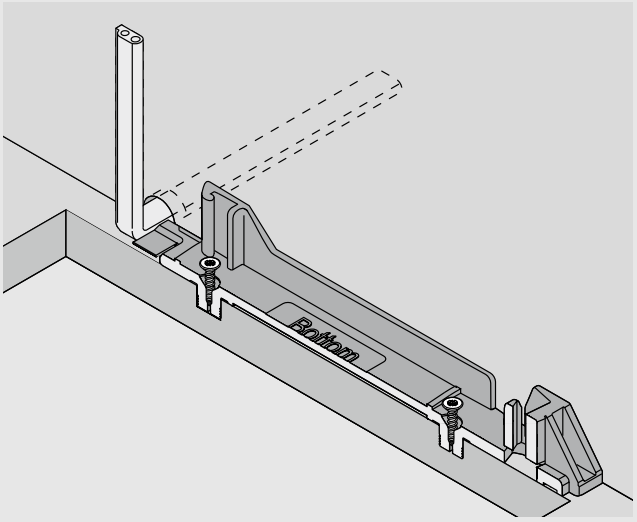
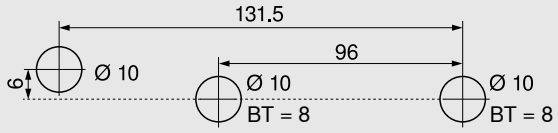	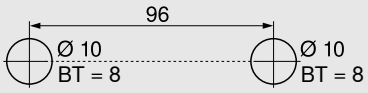
MINIPRESS top ir MINIPRESS alternatyvi gręžimo schema	
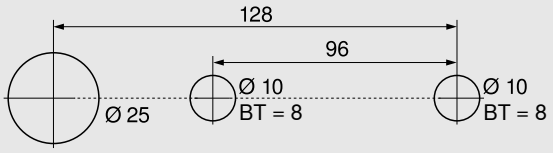	

BT Gręžimo kiaurymės gylis

Fasado montavimas

Blum distancinis amortizatorius

Žr. 113 puslapyje

Spintelė po kriaukle

Spintelė po kriaukle

Gaminys

Aprašymas

- Elektroninė atidarymo sistema su BLUMOTION užtikrina lengvą atidarymą ir švelnų uždarymą
- Su tvirtinimo laikikliu
- Variklio elementas ir stalčius nėra sujungti
- Tinka įprastai projektuojami stalčiai
- Greitas iš anksto sumontuotų detalių surinkimas

Laidai

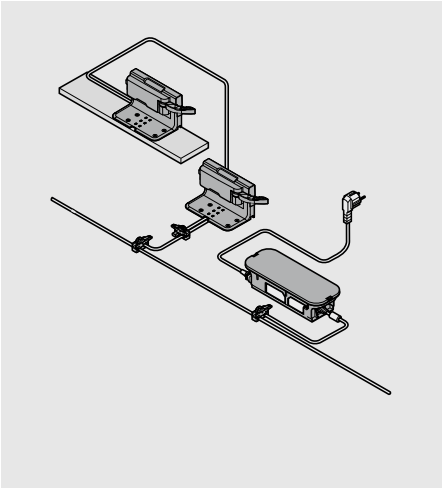

Užsakymo informacija

1	Blum distancinis amortizatorius	
	Ø (mm)	
	5	993.0530
	8	993.0830.01
Jei fasado aukštis < 300 mm, naudokite 2 vnt.		
Jei fasado aukštis ≥ 300 mm, naudokite 4 vnt.		
Su LEGRABOX 70 kg bėgeliais, naudokite 4 vnt.		

2	Viengubas apatinis laikiklis		
	Spalva	**Medžiaga**	
	R7037	Nailonas	Z10D0311

3	Variklio elementas		
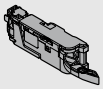	**Spalva**	**Medžiaga**	
	R7037	Nailonas	Z10A3000.03
Sverto pailginimo detalė yra komplekte			

4	Apsauginis variklio elemento dangtelis		
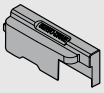	**Spalva**	**Medžiaga**	
	R7037	Nailonas	Z10D0316

5	Paskirstymo laidas ir laido galo apsauginis dangtelis		
	Spalva	**Ilgis (m)**	
	S	8	Z10K800AE
Sudaro:			
5a	1 x	SERVO-DRIVE paskirstymo laidas	
5b	5 x	Apsauginis laido galo dangtelis	
Gali būti naudojamas kaip paskirstymo, laikančiojo profilio ir komunikacinis laidas			
Pjovimui pagal išmatavimus			

6	Laido jungtis ir laido galo apsauginis dangtelis		
	Spalva	**Medžiaga**	
	S	Nailonas	Z10V100E.01
Sudaro:			
6a	1 x	Laido jungtis	
5b	2 x	Apsauginis laido galo dangtelis	

Spalva	
R7037	Pilkas RAL 7037 „Dust“
S	Juoda

Spintelė po kriaukle

Užsakymo informacija

7	24 W SERVO-DRIVE transformatorius			
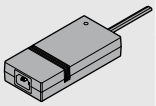	A	Z10NE030A	F	Z10NE030F
	B	Z10NE030B	G	Z10NE030G
	C	Z10NE030C	H	Z10NE030H
	D	Z10NE030D	J	Z10NE030J
	E	Z10NE030E		
Taip pat naudojimosi ir montavimo instrukcijos				
Be laido su kištuku				
Kalbų paketas				
A	DE, EN, FR, IT, NL	F	BG, ET, LT, LV, RO, RU	
B	DA, EN, FI, NO, SV	G	EN, ES, FR	
C	EL, EN, HR, SL, SR, TR	H	EN, ZH	
D	EN, ES, FR, IT, PT	J	JA	
E	CS, HU, PL, SK			
Aprašymai kalbomis pagal ISO-639				

8	Laidas su kištuku			
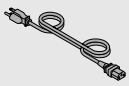	Rinka		Rinka	
	AR	Z10M200A	JP	Z10M200J
	UK	Z10M200B	AU	Z10M200K
	CH	Z10M200C	CL	Z10M200L
	DK	Z10M200D	CN	Z10M200N
	Europa	Z10M200E	BR	Z10M200S.01
	Europa [1]	Z10M200E.OS	TW	Z10M200T
	IN	Z10M200H	US, CA	Z10M200U
	IL	Z10M200I	ZA	Z10M200Z
Ilgis 2 m, įsk. kištuką				
[1] Be kištuko				

-	Transformatoriaus laikiklis		
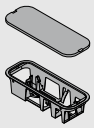	Tvirtinimas dugne		
	Spalva	Medžiaga	
	R7037	Nailonas	Z10NG000
Su viršutiniu dangteliu			
24 W SERVO-DRIVE transformatoriui			

Alternatyva

9	Transformatoriaus laikiklis		
	Tvirtinimas vertikaliai		
	Spalva	Medžiaga	
	WGR	Nailonas	Z10NG120
24 W SERVO-DRIVE transformatoriui			

Priedai

-	Laido laikiklis		
	Spalva	Medžiaga	
	W	Nailonas	Z10K0009
Pavyzdžiui, paskirstymo laido tvirtinimui			

-	Fasado/dugno stabilizatorius		
	Spalva	Medžiaga	
	R7037	Nailonas	Z96.10E1

Spalva	
R7037	Pilkas RAL 7037 „Dust“
W	Balta
WGR	Šviesiai pilka

Spintelė po kriaukle – viengubas apatinis laikiklis ant skersinės lentelės

Projektavimas

Spintelė

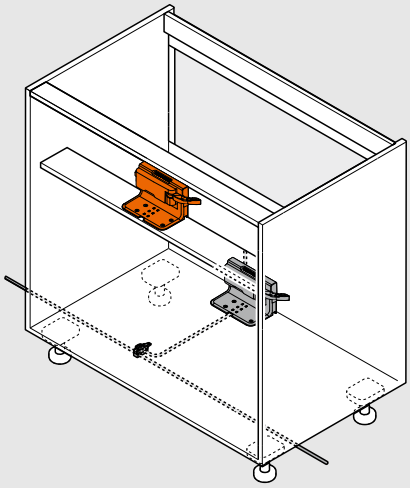

Variklio elemento padėtis

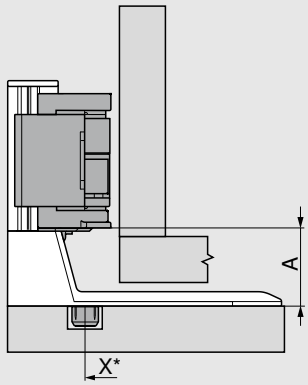

X Gręžimo pozicija

A Atstumas nuo apatinio laikiklio krašto iki apatinio variklio elemento krašto

* Matuojama nuo spintelės priekinio krašto

Stalčiaus nugarėlė	Nugarėlės aukštis	A (mm)
Centrinė detalė	N | M | K | C | F	45

Rekomenduojama

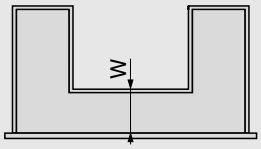

W Atstumas nuo stalčiaus dugno priekinės briaunos iki centrinės detalės

Efektyviam erdvės panaudojimui:
Išorinių stalčių šonų NL – vidinių stalčių šonų NL = min. 150 mm

Gręžimo matmenys – skersinė lentelė

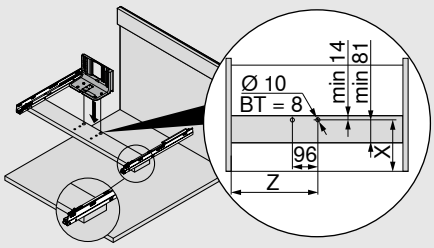

Stalčiaus nugarėlė	Nugarėlės aukštis	Vidinis spintelės plotis LW (mm)	
		≥ 387	
		Išorinis nominalus ilgis NL (mm)	
		450–600	
		X (mm)	Z (mm)
Centrinė detalė	N | M | K | C | F	W + 27	LW / 2

W Atstumas nuo stalčiaus dugno priekinės briaunos iki centrinės detalės

BT Gręžimo kiaurymės gylis

X Gręžimo pozicija

Z Poslinkis

Spintelė po kriaukle – viengubas apatinis laikiklis ant spintelės dugno

Projektavimas

Spintelė

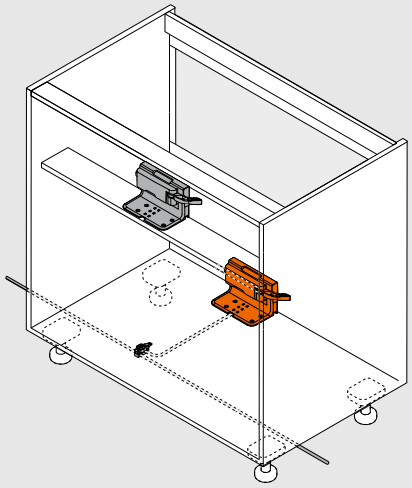

Variklio elemento padėtis

MDP nugarėlė	Metalinė nugarėlė		
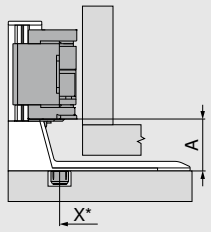	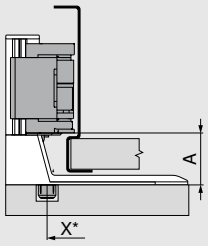	X	Gręžimo pozicija
		A	Atstumas nuo apatinio laikiklio krašto iki apatinio variklio elemento krašto
		*	Matuojama nuo spintelės priekinio krašto

Stalčiaus nugarėlė	Nugarėlės aukštis	LW (mm) ≥ 387 A (mm)
MDP nugarėlė	N | M | K | C | F	45
Metalinė nugarėlė	N	-
	M | K | C | F	45

LW Vidinis spintelės plotis

Gręžimo matmenys – spintelės dugnas

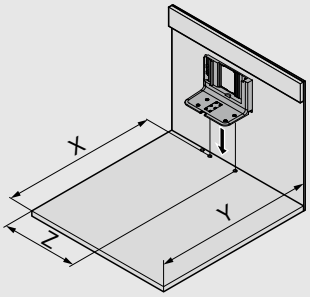

Stalčiaus nugarėlė	X (mm)	Y (mm)	Z (mm)
MDP nugarėlė	NL + 19	NL + 35	LW / 2
Metalinė nugarėlė	NL + 2	NL + 18	LW / 2

LW Vidinis spintelės plotis

NL Nominalus ilgis

X Gręžimo pozicija

Y Minimalūs erdvės reikalavimai

Z Poslinkis

Spintelė po kriaukle – viengubas apatinis laikiklis ant spintelės dugno

Projektavimas

Spintelės dugnas – gręžimo padėtys

Laido išvedimas apačioje

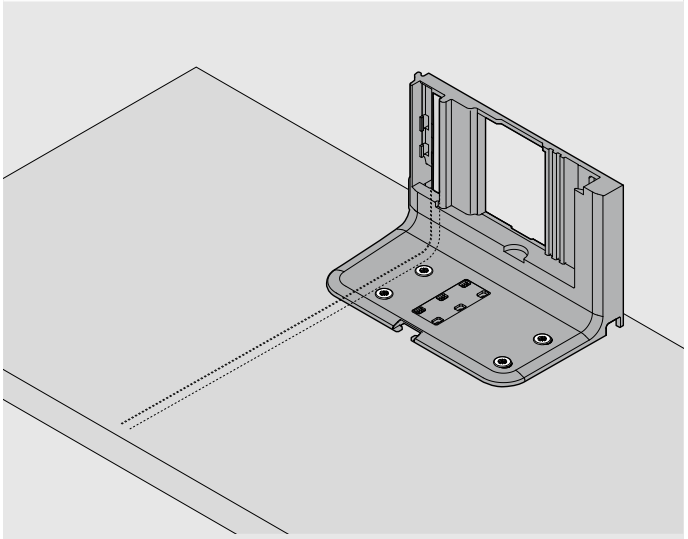

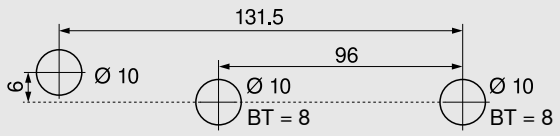

MINIPRESS top ir MINIPRESS alternatyvi gręžimo schema

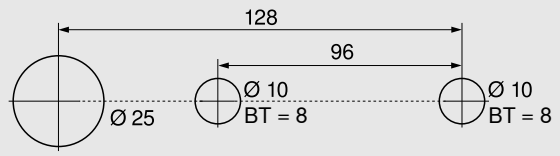

BT Gręžimo kiaurymės gylis

Fasado montavimas

Blum distancinis amortizatorius

Žr. 113 puslapyje

Spintelė su vienu stalčiumi – horizontalus laikantysis profilis

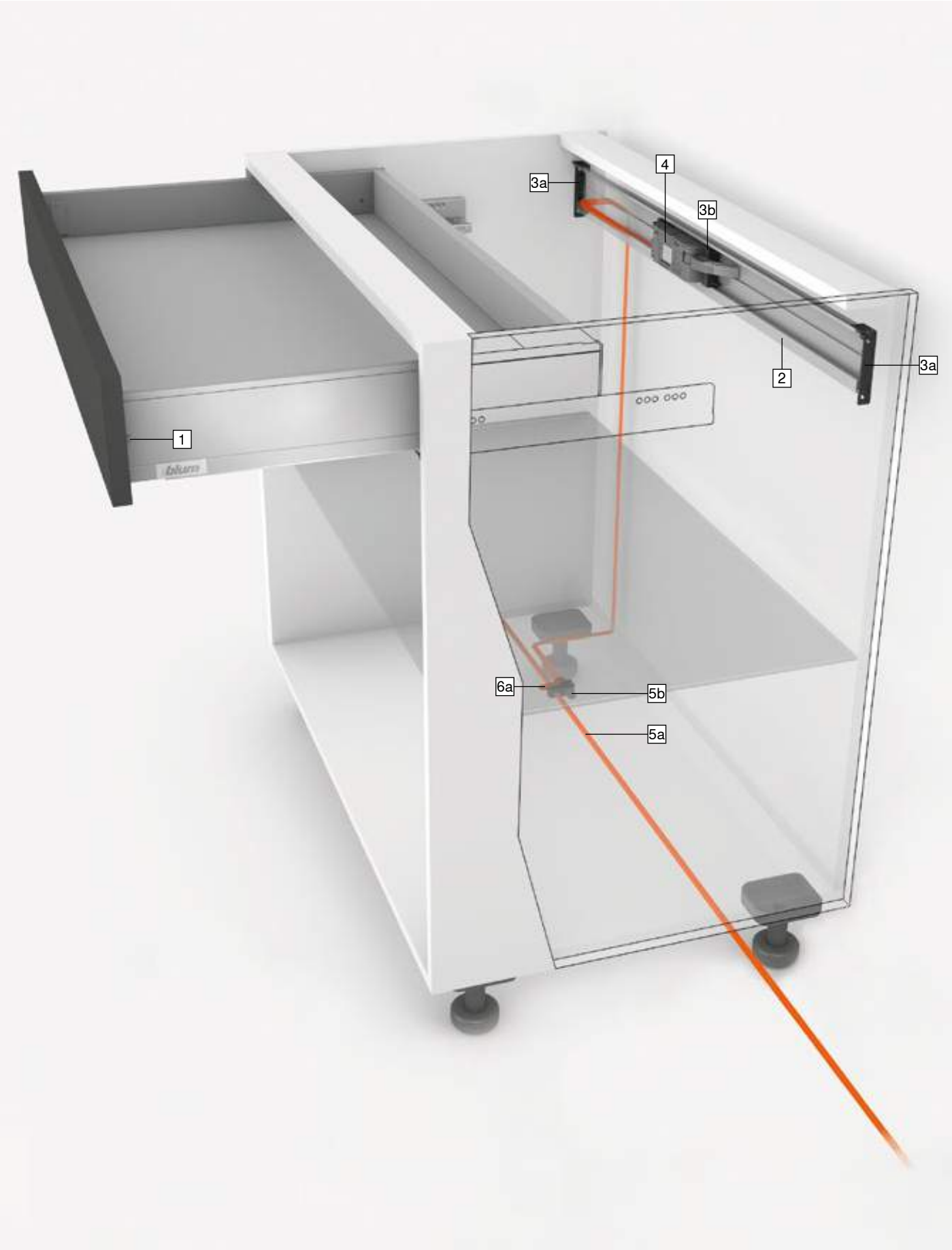

Spintelė su vienu stalčiumi – horizontalus laikantysis profilis

Gaminys

Aprašymas

- Elektroninė atidarymo sistema su BLUMOTION užtikrina lengvą atidarymą ir švelnų uždarymą
- Su horizontaliu laikančiuoju profiliu
- Variklio elementas ir stalčius nėra sujungti
- Tinka įprastai projektuojami stalčiai
- Greitas iš anksto sumontuotų detalių surinkimas

Laidai

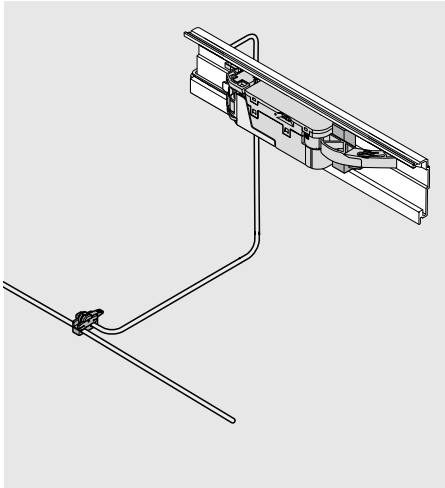

Užsakymo informacija

1	Blum distancinis amortizatorius	
	Ø (mm)	
	5	993.0530
	8	993.0830.01
Jei fasado aukštis < 300 mm, naudokite 2 vnt.		
Jei fasado aukštis ≥ 300 mm, naudokite 4 vnt.		
Su LEGRABOX 70 kg bėgeliais, naudokite 4 vnt.		

2	Horizontalusis laikantysis profilis	
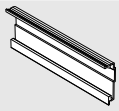	Ilgis (mm)	
	1143	Z10T1143B
Kai spintelės plotis KB 275–1200 mm		
Aliuminis, pjaustomas pagal išmatavimus		
Pjovimas	Vidinis spintelės plotis LW – 19 mm	

3	Horizontalaus laikančiojo profilio laikikliai		
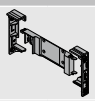	Spalva	Medžiaga	
	R7037	Nailonas	Z10D5210
Sudaro:			
3a	1 x	Laikančiojo profilio laikikliai, kairys/dešinys	
3b	1 x	Adapteris variklio elementui	
Gali būti montuojami medvaržčiais ir eurovaržtais			

4	Variklio elementas		
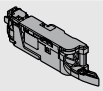	Spalva	Medžiaga	
	R7037	Nailonas	Z10A3000.03
Sverto pailginimo detalė yra komplekte			

-	Variklio elemento svirties dangtelis	
	Spalva	
	S	Z10A3006
Metalinė nugarėlė		
Reikia nuo M aukščio ir kai korpuso vidinis plotis LW 267–286 mm		

5	Paskirstymo laidas ir laido galo apsauginis dangtelis		
	Spalva	Ilgis (m)	
	S	8	Z10K800AE
Sudaro:			
5a	1 x	SERVO-DRIVE paskirstymo laidas	
5b	5 x	Apsauginis laido galo dangtelis	
Gali būti naudojamas kaip paskirstymo, laikančiojo profilio ir komunikacinis laidas			
Pjovimui pagal išmatavimus			

6	Laido jungtis ir laido galo apsauginis dangtelis		
	Spalva	Medžiaga	
	S	Nailonas	Z10V100E.01
Sudaro:			
6a	1 x	Laido jungtis	
5b	2 x	Apsauginis laido galo dangtelis	

Spalva	
R7037	Pilkas RAL 7037 „Dust“
S	Juoda

Spintelė su vienu stalčiumi – horizontalus laikantysis profilis

Užsakymo informacija

-	24 W SERVO-DRIVE transformatorius			
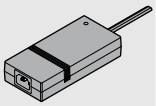	A	Z10NE030A	F	Z10NE030F
	B	Z10NE030B	G	Z10NE030G
	C	Z10NE030C	H	Z10NE030H
	D	Z10NE030D	J	Z10NE030J
	E	Z10NE030E		
Taip pat naudojimosi ir montavimo instrukcijos				
Be laido su kištuku				
Kalbų paketas				
A	DE, EN, FR, IT, NL	F	BG, ET, LT, LV, RO, RU	
B	DA, EN, FI, NO, SV	G	EN, ES, FR	
C	EL, EN, HR, SL, SR, TR	H	EN, ZH	
D	EN, ES, FR, IT, PT	J	JA	
E	CS, HU, PL, SK			
Aprašymai kalbomis pagal ISO-639				

-	Laidas su kištuku			
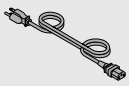	Rinka		Rinka	
	AR	Z10M200A	JP	Z10M200J
	UK	Z10M200B	AU	Z10M200K
	CH	Z10M200C	CL	Z10M200L
	DK	Z10M200D	CN	Z10M200N
	Europa	Z10M200E	BR	Z10M200S.01
	Europa [1]	Z10M200E.OS	TW	Z10M200T
	IN	Z10M200H	US, CA	Z10M200U
	IL	Z10M200I	ZA	Z10M200Z
Ilgis 2 m, įsk. kištuką				
[1] Be kištuko				

-	Transformatoriaus laikiklis		
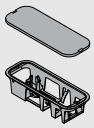	Tvirtinimas dugne		
	Spalva	Medžiaga	
	R7037	Nailonas	Z10NG000
Su viršutiniu dangteliu			
24 W SERVO-DRIVE transformatoriui			

Alternatyva

-	Transformatoriaus laikiklis		
	Tvirtinimas vertikaliai		
	Spalva	Medžiaga	
	WGR	Nailonas	Z10NG120
24 W SERVO-DRIVE transformatoriui			

Priedai

-	Laido laikiklis		
	Spalva	Medžiaga	
	W	Nailonas	Z10K0009
Pavyzdžiui, paskirstymo laido tvirtinimui			

-	Fasado/dugno stabilizatorius		
	Spalva	Medžiaga	
	R7037	Nailonas	Z96.10E1

-	COMBOX komplektas		
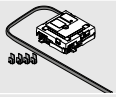	Spalva	Medžiaga	
	S	Nailonas	Z10ZC00A
Apsaugo nuo fasadų susidūrimų naudojant SERVO-DRIVE L formos kampiniuose baldų komplektuose.			
Suderinamas su Z10A3000.02 ir naujesniais variklio elementais			
Galima naudoti su laidu Z10K300A			
Komplekte yra visi montavimo komponentai			

Spalva	
R7037	Pilkas RAL 7037 „Dust“
S	Juoda
W	Balta
WGR	Šviesiai pilka

Spintelė su vienu stalčiumi – horizontalus laikantysis profilis

Projektavimas

Spintelė

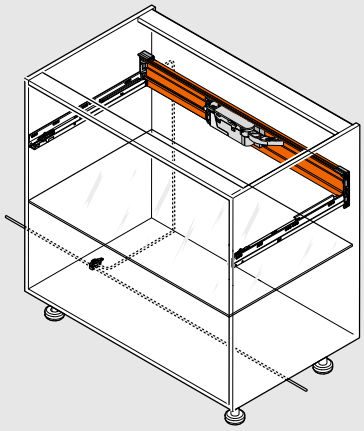

Variklio elemento padėtis

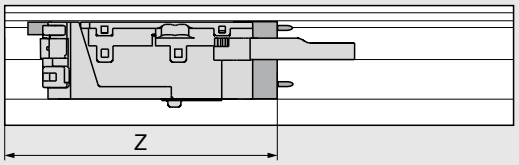

Z Poslinkis

Gręžimo matmenys

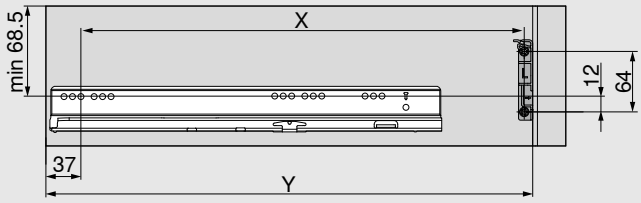

Stalčiaus nugarėlė	X (mm)	Y (mm)
MDP nugarėlė	NL - 9	NL + 37
Metalinė nugarėlė	NL - 26	NL + 20

NL Nominalus ilgis

X Gręžimo pozicija

Y Minimalūs erdvės reikalavimai

Naudojant šias tvirtinimo pozicijas, tiek išoriniai, tiek vidiniai stalčiai atsidarys ir nuo patraukimo, ir nuo paspaudimo

		Vidinis spintelės plotis LW (mm)										
		242–266		267–286			287–316		317–386		≥ 387	
Stalčiaus nugarėlė	Nugarėlės aukštis	Z (mm)	H.	Z (mm)	H.	Ha.	Z (mm)	H.	Z (mm)	H.	Z (mm)	H.
MDP nugarėlė	N	–	–	–	–	–	193	✖	193	●	LW / 2	●
	M | K | C | F	–	–	182	●	○	182	●	182	●	LW / 2	●
Metalinė nugarėlė	N	–	–	–	–	–	–	–	–	–	–	–
	M | K | C | F	–	–	182	●	○	182	●	182	●	LW / 2	●

H. Sverto pailginimo detalė

Ha. Variklio elemento svirties dangtelis

Z Poslinkis

● Būtina

○ Nereikia

– Negalima

✖ Pašalinti

Fasado montavimas

Blum distancinis amortizatorius

Žr. 113 puslapyje

Spintelė su vienu stalčiumi – viengubas viršutinis laikiklis

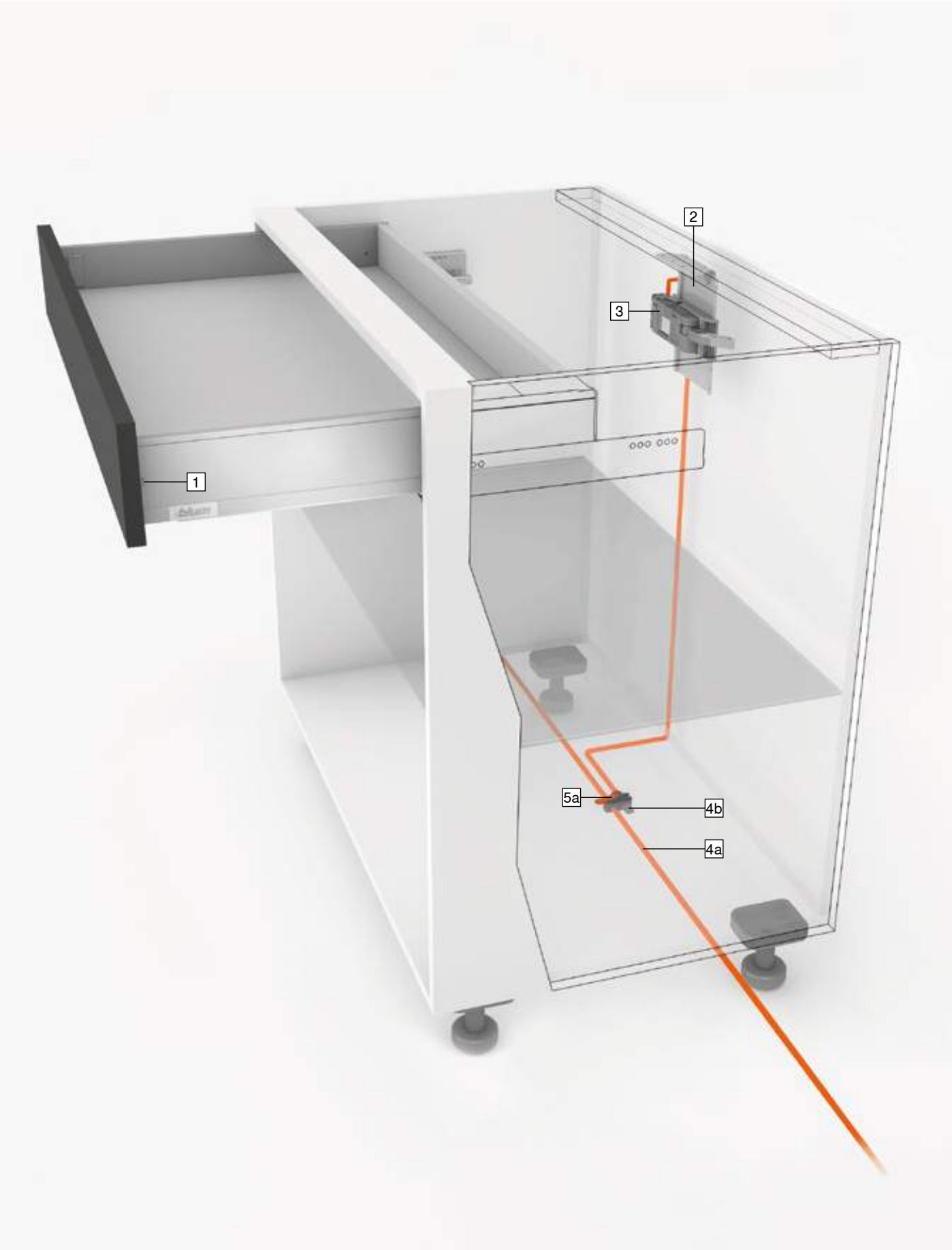

Spintelė su vienu stalčiumi – viengubas viršutinis laikiklis

Gaminys

Aprašymas

- Elektroninė atidarymo sistema su BLUMOTION užtikrina lengvą atidarymą ir švelnų uždarymą
- Su viengubu viršutiniu laikikliu
- Variklio elementas ir stalčius nėra sujungti
- Tinka įprastai projektuojami stalčiai
- Greitas iš anksto sumontuotų detalių surinkimas

Laidai

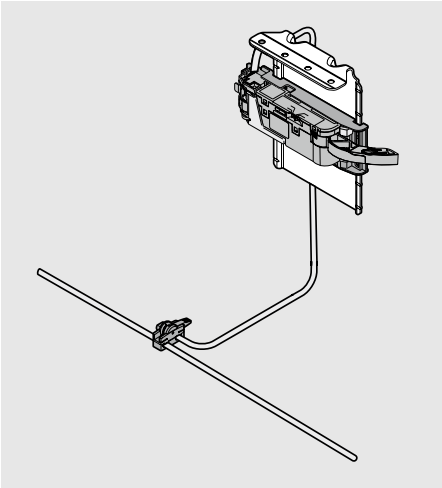

Užsakymo informacija

1	Blum distancinis amortizatorius	
	Ø (mm)	
	5	993.0530
	8	993.0830.01
Jei fasado aukštis < 300 mm, naudokite 2 vnt.		
Jei fasado aukštis ≥ 300 mm, naudokite 4 vnt.		
Su LEGRABOX 70 kg bėgeliais, naudokite 4 vnt.		

2	Viengubas viršutinis tvirtinimo laikiklis		
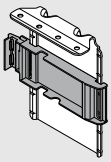	**Spalva**	**Medžiaga**	
	R7037/ZN	Plienas	Z10D6252
Variklio elemento adapteris yra iš anksto sumontuotas komplekte			

3	Variklio elementas		
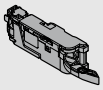	**Spalva**	**Medžiaga**	
	R7037	Nailonas	Z10A3000.03
Sverto pailginimo detalė yra komplekte			

-	Variklio elemento svirties dangtelis	
	Spalva	
	S	Z10A3006
Metalinė nugarėlė		
Reikia nuo M aukščio ir kai korpuso vidinis plotis LW 267–286 mm		

4	Paskirstymo laidas ir laido galo apsauginis dangtelis		
	Spalva	**Ilgis (m)**	
	S	8	Z10K800AE
Sudaro:			
4a	1 x	SERVO-DRIVE paskirstymo laidas	
4b	5 x	Apsauginis laido galo dangtelis	
Gali būti naudojamas kaip paskirstymo, laikančiojo profilio ir komunikacinis laidas			
Pjovimui pagal išmatavimus			

5	Laido jungtis ir laido galo apsauginis dangtelis		
	Spalva	**Medžiaga**	
	S	Nailonas	Z10V100E.01
Sudaro:			
5a	1 x	Laido jungtis	
4b	2 x	Apsauginis laido galo dangtelis	

Spalva	
R7037	Pilkas RAL 7037 „Dust“
S	Juoda
ZN	Cinkuota

Spintelė su vienu stalčiumi – viengubas viršutinis laikiklis

Užsakymo informacija

-	24 W SERVO-DRIVE transformatorius			
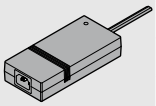	A	Z10NE030A	F	Z10NE030F
	B	Z10NE030B	G	Z10NE030G
	C	Z10NE030C	H	Z10NE030H
	D	Z10NE030D	J	Z10NE030J
	E	Z10NE030E		
Taip pat naudojimosi ir montavimo instrukcijos				
Be laido su kištuku				
Kalbų paketas				
A	DE, EN, FR, IT, NL	F	BG, ET, LT, LV, RO, RU	
B	DA, EN, FI, NO, SV	G	EN, ES, FR	
C	EL, EN, HR, SL, SR, TR	H	EN, ZH	
D	EN, ES, FR, IT, PT	J	JA	
E	CS, HU, PL, SK			
Aprašymai kalbomis pagal ISO-639				

-	Laidas su kištuku			
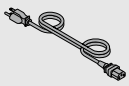	Rinka		Rinka	
	AR	Z10M200A	JP	Z10M200J
	UK	Z10M200B	AU	Z10M200K
	CH	Z10M200C	CL	Z10M200L
	DK	Z10M200D	CN	Z10M200N
	Europa	Z10M200E	BR	Z10M200S.01
	Europa [1]	Z10M200E.OS	TW	Z10M200T
	IN	Z10M200H	US, CA	Z10M200U
	IL	Z10M200I	ZA	Z10M200Z
Ilgis 2 m, įsk. kištuką				
[1] Be kištuko				

-	Transformatoriaus laikiklis		
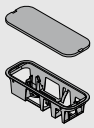	Tvirtinimas dugne		
	Spalva	Medžiaga	
	R7037	Nailonas	Z10NG000
Su viršutiniu dangteliu			
24 W SERVO-DRIVE transformatoriui			

Alternatyva

-	Transformatoriaus laikiklis		
	Tvirtinimas vertikaliai		
	Spalva	Medžiaga	
	WGR	Nailonas	Z10NG120
24 W SERVO-DRIVE transformatoriui			

Priedai

-	Laido laikiklis		
	Spalva	Medžiaga	
	W	Nailonas	Z10K0009
Pavyzdžiui, paskirstymo laido tvirtinimui			

-	Fasado/dugno stabilizatorius		
	Spalva	Medžiaga	
	R7037	Nailonas	Z96.10E1

-	COMBOX komplektas		
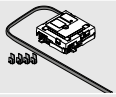	Spalva	Medžiaga	
	S	Nailonas	Z10ZC00A
Apsaugo nuo fasadų susidūrimų naudojant SERVO-DRIVE L formos kampiniuose baldų komplektuose.			
Suderinamas su Z10A3000.02 ir naujesniais variklio elementais			
Galima naudoti su laidu Z10K300A			
Komplekte yra visi montavimo komponentai			

Spalva	
R7037	Pilkas RAL 7037 „Dust“
S	Juoda
W	Balta
WGR	Šviesiai pilka

Spintelė su vienu stalčiumi – viengubas viršutinis laikiklis

Projektavimas

Spintelė

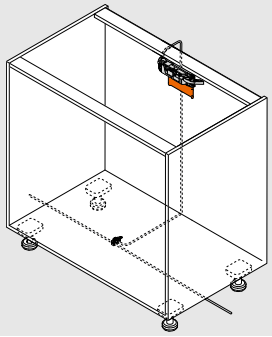

Variklio elemento padėtis

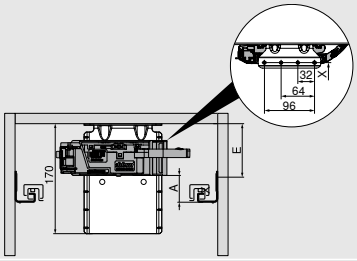

X Gręžimo pozicija

A Atstumas tarp apatinio bėgelio krašto ir apatinio variklio elemento krašto

E Atstumas nuo spintelės korpuso viršutinės plokštės apatinės briaunos iki bėgelio tvirtinimo pozicijos

Skersinė lentelė turi būti patikimai pritvirtinta prie stalviršio

Stalčiaus nugarėlė	Nugarėlės aukštis	Vidinis spintelės plotis LW (mm)											
		242–266			267–286			287–316			≥ 317		
		A (mm)	E min. (mm)	E max. (mm)	A (mm)	E min. (mm)	E max. (mm)	A (mm)	E min. (mm)	E max. (mm)	A (mm)	E min. (mm)	E max. (mm)
MDP nugarėlė	N	–	–	–	–	–	–	45	84	174	45	84	174
	M | K | E | F	–	–	–	45	84	174	45	84	174	45	84	174
Metalinė nugarėlė	N	–	–	–	–	–	–	–	–	–	–	–	–
	M | K | E | F	–	–	–	45	84	174	45	84	174	45	84	174

A Atstumas tarp apatinio bėgelio krašto ir apatinio variklio elemento krašto

E Atstumas nuo spintelės korpuso viršutinės plokštės apatinės briaunos iki bėgelio tvirtinimo pozicijos

– Negalima

Gręžimo schema

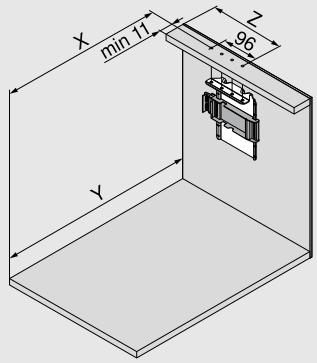

Stalčiaus nugarėlė	X (mm)	Y (mm)
MDP nugarėlė	NL - 1	NL + 34
Metalinė nugarėlė	NL - 18	NL + 17

NL Nominalus ilgis

X Gręžimo pozicija

Y Minimalūs erdvės reikalavimai

Z Poslinkis

Naudojant šias tvirtinimo pozicijas, tiek išoriniai, tiek vidiniai stalčiai atsidarys ir nuo patraukimo, ir nuo paspaudimo

Stalčiaus nugarėlė	Nugarėlės aukštis	Vidinis spintelės plotis LW (mm)										
		242–266		267–286			287–316		317–386		≥ 387	
		Z (mm)	H.	Z (mm)	H.	Ha.	Z (mm)	H.	Z (mm)	H.	Z (mm)	H.
MDP nugarėlė	N	–	–	184	●	–	184	●	184	●	LW / 2	●
	M | K | C | F	–	–	184	●	–	184	●	184	●	LW / 2	●
Metalinė nugarėlė	N	–	–	–	–	–	–	–	–	–	–	–
	M | K | C | F	–	–	184	✖	●	184	●	184	●	LW / 2	●

H. Sverto pailginimo detalė

Ha. Variklio elemento svirties dangtelis

Z Poslinkis

● Būtina

– Negalima

✖ Pašalinti

Fasado montavimas

Blum distancinis amortizatorius

Žr. 113 puslapyje

Individuali spintelė su šiukšliadėžėmis

Individuali spintelė su šiukšliadėžėmis

SERVO-DRIVE uno

- Elektroninė atidarymo sistema su BLUMOTION užtikrina lengvą atidarymą ir švelnų uždarymą
- Tinka naudoti, kai reikia atidaryti vieną stalčių
- Idealiai tinka stalčiams su šiukšliadėžėmis
- Tai taip pat puikiai tinka patobulinti jau esamus baldus
- Variklio elementas ir stalčius nėra sujungti
- Tinka įprastai projektuojami stalčiai
- Greitas ir paprastas iš anksto sumontuotų detalių surinkimas

Užsakymo informacija

SERVO-DRIVE uno komplektas

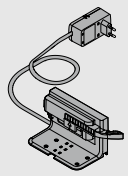

Tinklo adapteris	Kalbų paketas		Tinklo adapteris	Kalbų paketas	
E	A	Z10NA30EA	B	A	Z10NA30BA
E	B	Z10NA30EB	K	D	Z10NA30KD
E	C	Z10NA30EC	U	G	Z10NA30UG
E	D	Z10NA30ED	U	J	Z10NA30UJ
E	E	Z10NA30EE	H	D	Z10NA30HD
E	F	Z10NA30EF			

Tinklo adapteris

E	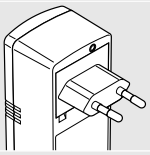	**B**	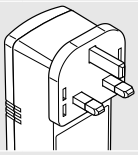	**K**	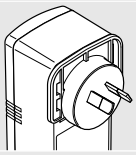	**U**	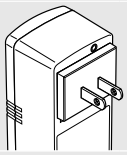	**H**	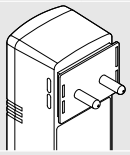

Išsamų rinkos sąrašą rasite Blum katalogo informaciniame skyriuje.

Kalbų paketas

A	DE, EN, FR, IT, NL	**B**	DA, EN, FI, NO, SV	**C**	EL, EN, HR, SL, SR, TR	**D**	EN, ES, FR, IT, PT
E	CS, HU, PL, SK	**F**	BG, ET, LT, LV, RO, RU	**G**	EN, ES, FR	**J**	JA

☎ Kitos kombinacijos gali būti tiekiamos pageidavus

Iš anksto paruoštas komplektas

Sudaro:

-	2 x	Blum distancinis amortizatorius
1	1 x	Viengubas apatinis laikiklis
2	1 x	Variklio elementas
3	1 x	Transportavimo apsauga
4	1 x	Apsauginis variklio elemento dangtelis
5	1 x	12 W SERVO-DRIVE kištukas-transformatorius
6	1 x	Montavimo šablonas
-	7 x	Varžtai Blum distanciniam amortizatoriui ir variklio elemento laikikliui
-	1 x	Montavimo instrukcijos
-	1 x	Instrukcijos

Individuali spintelė su šiukšliadėžėmis

Projektavimas

Spintelė

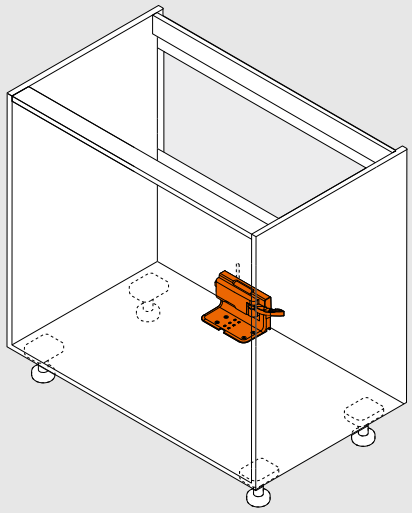

Variklio elemento padėtis

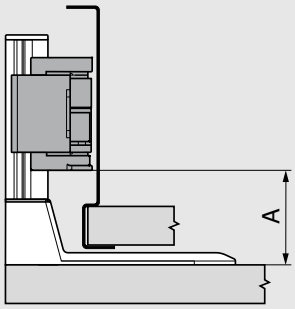

Stalčių sistemos	Vidinis spintelės plotis LW (mm) ≥ 387	
	A min. (mm)	A maks. (mm)
LEGRABOX	45	47

A Atstumas tarp apatinio bėgelio krašto ir apatinio variklio elemento krašto

Gręžimo matmenys – spintelės dugnas

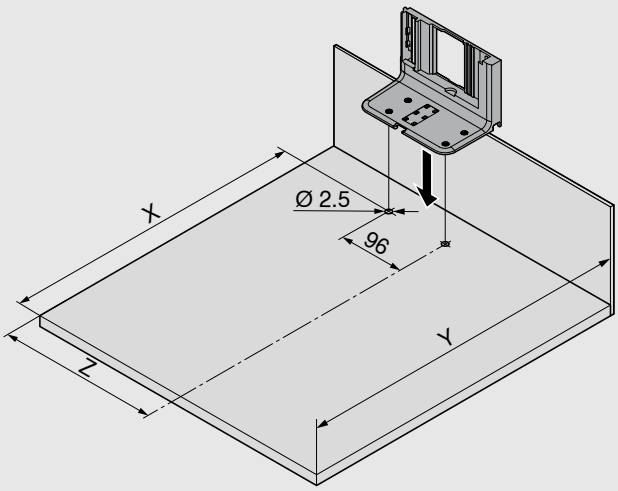

Stalčiaus nugarėlė	Vidinis spintelės plotis LW (mm) ≥ 387		
	X (mm)	Y (mm)	Z (mm)
MDP nugarėlė	NL - 45	NL + 35	LW / 2
Metalinė nugarėlė	NL - 62	NL + 18	LW / 2

NL Nominalus ilgis

X Gręžimo pozicija

Y Minimalūs erdvės reikalavimai

Z Poslinkis

SERVO-DRIVE informacija

Fasado montavimas

Blum distancinis amortizatorius

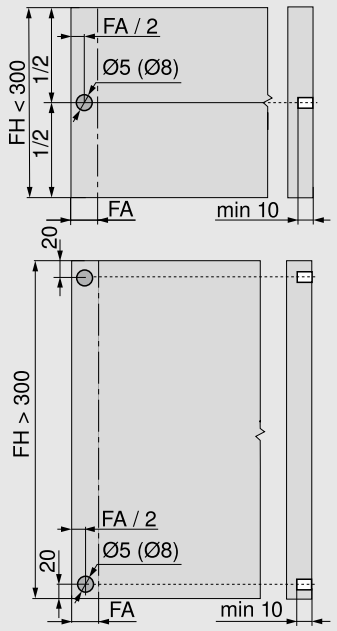

Blum distancinis amortizatorius užtikrina reikiamą 2 mm tarpelį

Jei naudojate 70 kg LEGRABOX bėgelį, montuokite 4 Blum amortizatorius

Siekdami optimalaus veikimo, kai fasado aukštis FH > 300 mm, naudokite fasado stabilizatorių

FA	Fasado užlaida
FH	Fasado aukštis

Variklio elementas

Sverto pailginimo detalė

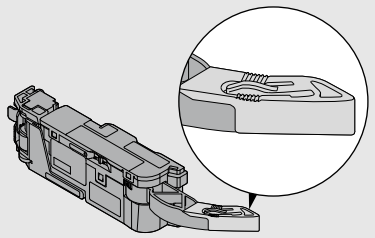

Variklio elemento svirties dangtelis

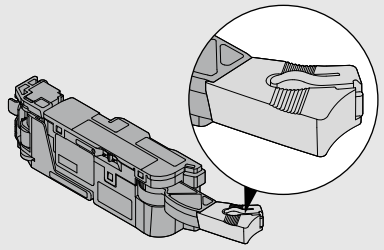

Vietos poreikis ir saugus atstumas – transformatoriaus laikiklis

Tvirtinimas dugne

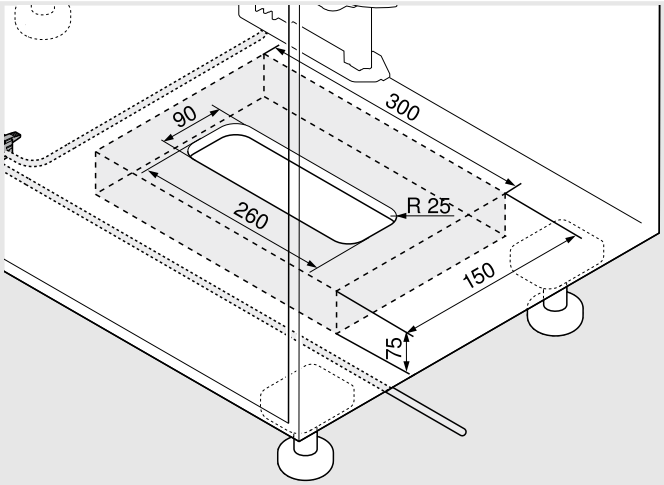

Tvirtinimas vertikaliai

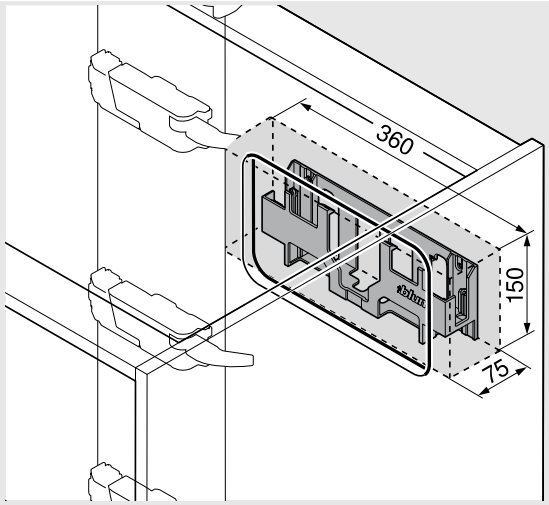

Pastaba

Išlaikykite 30 mm saugų atstumą nuo transformatoriaus apatinės briaunos (kai tvirtinimas dugne) ir/arba fasado krašto (kai tvirtinamas vertikaliai) bei šonų iki gretimų elementų! Oras privalo cirkuliuoti, kitaip Blum transformatorius gali perkaisti!

Montavimas, reguliavimas ir nuėmimas

Informacija apie montavimą ir reguliavimą

www.blum.com/servodrive1

TIP-ON BLUMOTION

- TIP-ON mechaninė atidarymo sistema kartu su švelniu BLUMOTION uždarymu
- Fasado tarpelis 2.5 mm
- Keturių krypčių fasado reguliavimas
- Didelis suveikimo plotas
- Sinchronizuotas tobulai lengvas veikimas
- Sinchronizacijai, kai spintelės vidinis plotis LW ≥ 245 mm

Užsakymo informacija

1	TIP-ON BLUMOTION komplektas
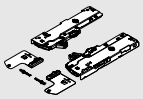	TIP-ON BLUMOTION mechanizmai yra skirtingo stiprumo, todėl tinka įvairios apkrovos ir nominalaus ilgio stalčiams. Skirtingo stiprumo mechanizmai yra skirtingų spalvų, todėl juos lengva atskirti. Mechanizmo fiksatoriai universalūs ir tinka visiems mechanizmams.

NL (mm)	Lygis		Bėgelis (kg)	Svoris [1] (kg)	
270–300	S0	Balta	40	≤ 10	T60L7040
270–300	S1	Šviesiai pilka	40	> 10–20	T60L7140
350–600	L1	Šviesiai pilka	40 [2]	≤ 20	T60L7340
350–600	L3	Pilka	40 [2]	15–40	T60L7540
450–650	L5	Juoda	70 [3]	35–70	T60L7570

Sudaro:		
1a	1 x	TIP-ON BLUMOTION mechanizmas, kairys/dešinys
1b	1 x	TIP-ON BLUMOTION fiksatorius, kairys/dešinys
1c	2 x	TIP-ON BLUMOTION sinchronizavimo adapteris
		Vidinis spintelės plotis LW ≥ 294 mm
[1]	Rekomenduojamos svorio ribos optimaliam veikimui (skaičiuojama įskaitant stalčiaus svorį)	
[2]	Gali būti naudojama tik su 40 kg bėgeliais	
[3]	Rekomenduojama naudoti tik su 70 kg bėgeliais	

Tinkamam TIP-ON BLUMOTION mechanizmo pasirinkimui naudokite konfigūratorių www.blum.com/configurator

Vidinis spintelės plotis LW ≥ 294 mm			
2	TIP-ON BLUMOTION sinchronizavimo jungtis		
	Versija	Spalva	
	Apvali	Pilka	
			T60.1125W
Naudojant kartu su 1c 2 x T60.000D			
Tinka kai vidinis spintelės plotis LW ≤ 1370 mm			
Pastaba			
Funkcionalumo optimizavimui ir suveikimo diapazono padidinimui, rekomenduojame naudoti sinchronizaciją			
Pjovimas	Vidinis spintelės plotis LW – 247 mm		

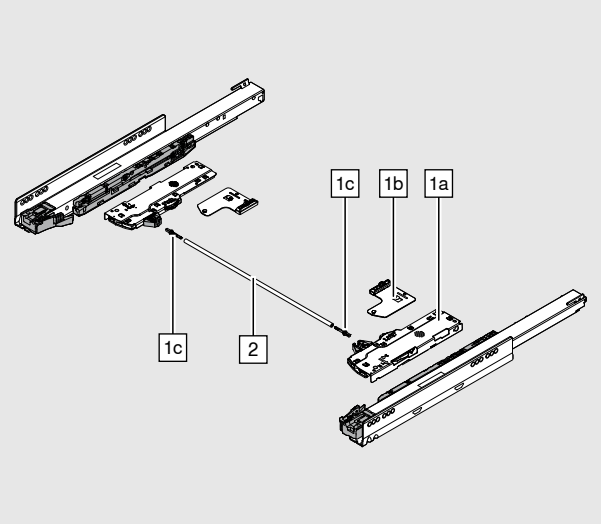

Vidinis spintelės plotis LW 245–293 mm		
-	TIP-ON BLUMOTION sinchronizavimo jungtis	
	Versija	Spalva
	Kvadratinė	Šviesiai pilkas RAL 7035
		T60.300D
Pjovimas	Vidinis spintelės plotis LW – 221 mm	

Priedai

1c	TIP-ON BLUMOTION sinchronizavimo adapteris	
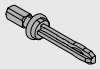	Versija	Spalva
	Simetriškas	Šviesiai pilkas RAL 7035
		T60.000D
Vidinis spintelės plotis LW ≥ 294 mm		

-	TIP-ON BLUMOTION tarpelio tarp fasadų šablonas	
	Fasado tarpelis FS (mm)	Spalva
	2.5	Oranžinė
		65.5631
Pastaba		
Rekomenduojame naudoti fasado tarpelio šabloną		

TIP-ON BLUMOTION – stalčius po kriaukle

1	TIP-ON BLUMOTION komplektas stalčiui po kriaukle
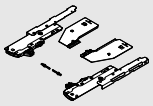	TIP-ON BLUMOTION mechanizmai yra skirtingo stiprumo, todėl tinka įvairios apkrovos ir nominalaus ilgio stalčiams. Skirtingo stiprumo mechanizmai yra skirtingų spalvų, todėl juos lengva atskirti. Mechanizmo fiksatoriai universalūs ir tinka visiems mechanizmams.

NL (mm)	Lygis		Bėgelis (kg)	Svoris [1] (kg)	
350–600	L1	Šviesiai pilka	40 [2]	≤ 20	T60L9340
350–600	L3	Pilka	40 [2]	15–40	T60L9540

Sudaro:		
1a	1 x	TIP-ON BLUMOTION mechanizmas, kairys/dešinys
1b	1 x	TIP-ON BLUMOTION fiksatorius, kairys/dešinys
1c	2 x	TIP-ON BLUMOTION sinchronizavimo adapteris
		Vidinis spintelės plotis LW ≥ 314 mm
[1]	Rekomenduojamos svorio ribos optimaliam veikimui (skaičiuojama įskaitant stalčiaus svorį)	
[2]	Gali būti naudojama tik su 40 kg bėgeliais	

Tinkamam TIP-ON BLUMOTION mechanizmo pasirinkimui naudokite konfigūratorių www.blum.com/configurator

Vidinis spintelės plotis LW ≥ 314 mm

2	TIP-ON BLUMOTION sinchronizavimo jungtis	
	Versija	**Spalva**
	Apvali	Pilka
		T60.1125W

Naudojant kartu su 1c 2 x T60.000D

Tinka kai vidinis spintelės plotis LW ≤ 1370 mm

Pastaba

Funkcionalumo optimizavimui ir suveikimo diapazono padidinimui, rekomenduojame naudoti sinchronizaciją

Pjovimas	Vidinis spintelės plotis LW – 267 mm

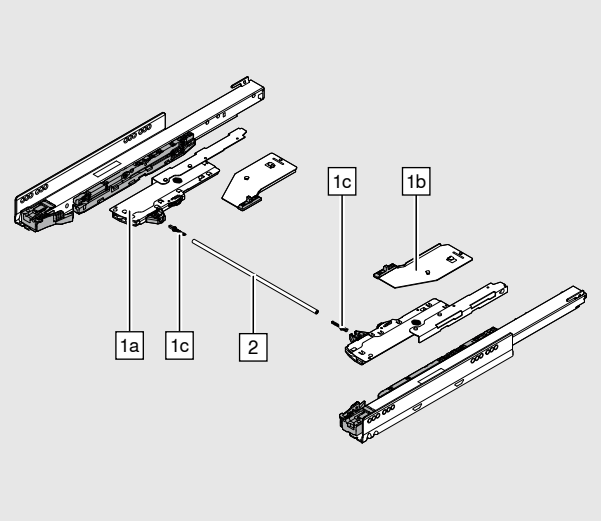

Priedai

1c	TIP-ON BLUMOTION sinchronizavimo adapteris	
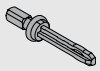	**Versija**	**Spalva**
	Simetriškas	Šviesiai pilkas RAL 7035
		T60.000D

Vidinis spintelės plotis LW ≥ 314 mm

-	TIP-ON BLUMOTION tarpelio tarp fasadų šablonas	
	Fasado tarpelis FS (mm)	**Spalva**
	2.5	Oranžinė
		65.5631

Pastaba

Rekomenduojame naudoti fasado tarpelio šabloną

Projektavimas

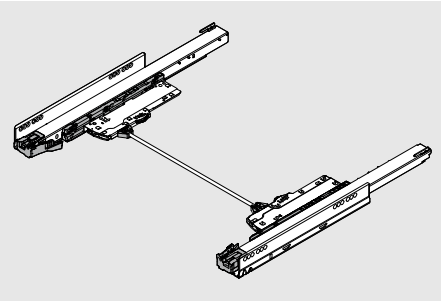

- LEGRABOX su TIP-ON BLUMOTION judėjimo technologija, naudoti tuos pačius standartinius montavimo matmenis kaip ir paprastam LEGRABOX
- Brėžiniuose vaizduojamas M aukščio stalčius

Baldų gamyba

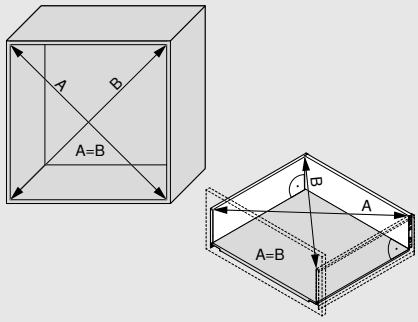

Norint užtikrinti tikslų 2.5 mm fasado tarpelį, reikalinga tiksli gamyba. Tai reiškia, kad spintelės korpusas turi atitikti numatytus matmenis ir kampus.

Cokolio kojelė

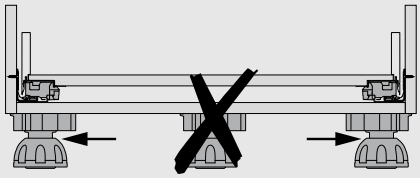

Fasado montavimas

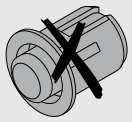

Su TIP-ON BLUMOTION negalima montuoti distancinių amortizatorių!

Reikalinga erdvė spintelėje

Išoriniai žemi/aukšti stalčiai

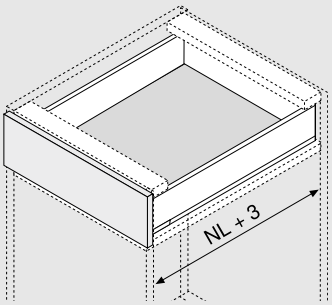

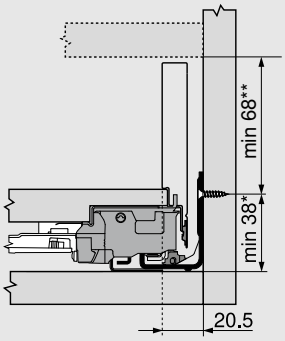

Vidiniai žemi/aukšti stalčiai

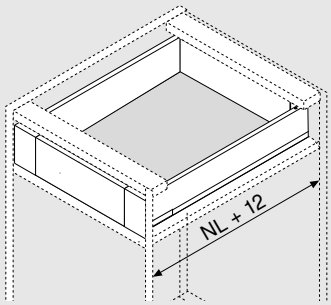

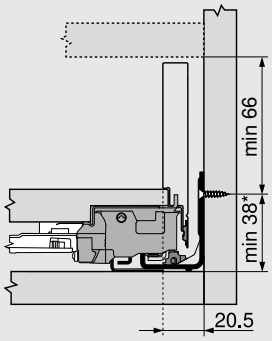

*	+1 mm jei bėgeliai montuojami prieš surenkant spintelę
**	Įskaitant 2 mm pasvirimo reg.

Fiksatoriaus komplekto (ZI7.0M07) negalima naudoti kartu su TIP-ON BLUMOTION

NL Nominalus ilgis

Projektavimas

Stalčius po kriaukle

Atstumas tarp sinchronizatoriaus jungties ir fasado

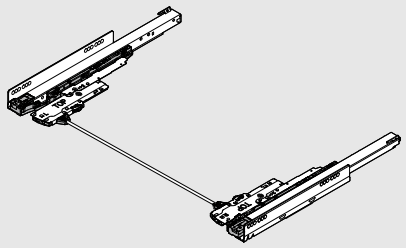

NL (mm)	X – 750.xxx1S (mm)
350	65
400	85
450	65
500	65
550	65
600	65

NL Nominalus ilgis

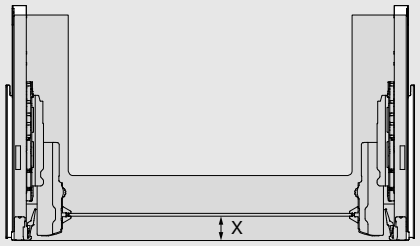

Varžto padėtis – vidiniai žemi/aukšti stalčiai

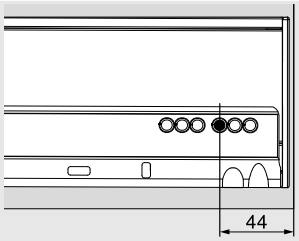

Variantas 1

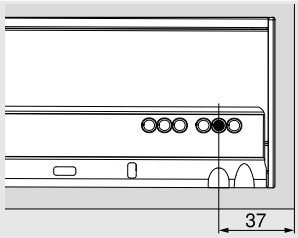

Variantas 2

Gylio pozicija

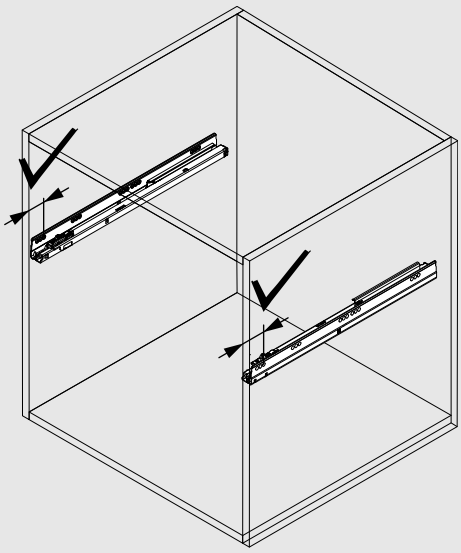

Įsitikinkite, kad abu bėgeliai yra tinkamame gylyje.

Paspaudimo veikimo diapazonas

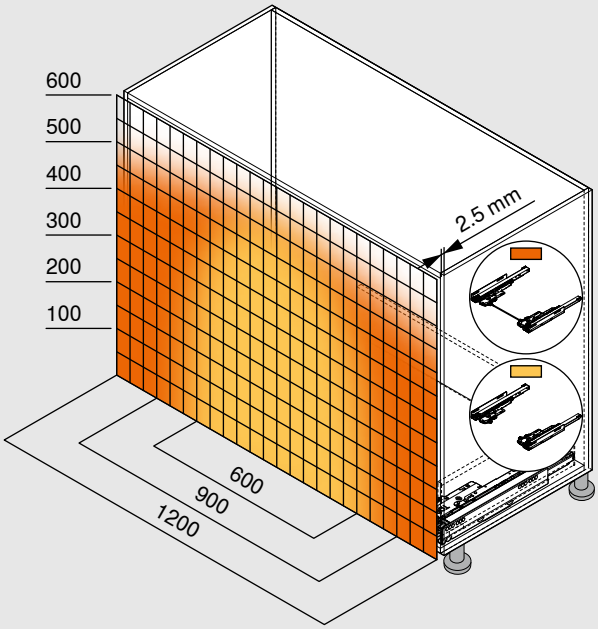

Su sinchronizacija	
Be sinchronizacijos	
Minimalus tarpelis tarp fasado ir korpuso (mm)	2.5

Su fasado/dugno stabilizatoriumi

Funkcionalumo optimizavimui ir suveikimo diapazono padidinimui, rekomenduojame naudoti sinchronizaciją

Pavyzdžiui, 750 – 40 kg | 753 – 70 kg, aukštis C, ilgis – NL 500 mm

Informacija apie montavimą
ir reguliavimą

www.blum.com/tipon-blumotion

TIP-ON

- Integruota TIP-ON funkcija fasadams be rankenėlių
- Suderinama su LEGRABOX pure ir LEGRABOX free
- Sinchronizaciją rekomenduojama naudoti suveikimo patikimumo ir ploto padidinimui. Galima montuoti nuo spintelės pločio KB 400 mm (rekomenduojama KB nuo 600 mm).
- Sinchronizuotas tobulai lengvas veikimas
- Lengvas gylio reguliavimas be įrankių – visa tai net neištraukus stalčiaus
- Fasado tarpelis 3.5 mm

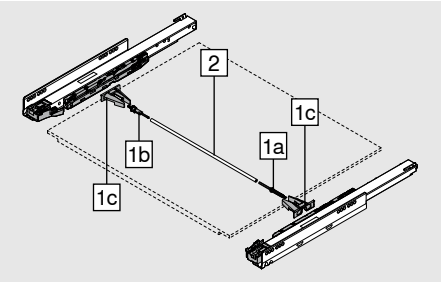

Užsakymo informacija

1		TIP-ON sinchronizatoriaus krumpliaračių komplektas	
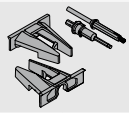		**Versija**	Apvali
		Spalva	Pilkas RAL 7037 „Dust“
			T57.7400.01
Sudaro:			
1a	1 x	Fiksatorius	
1b	1 x	Perkrovos apsaugos sistema	
1c	2 x	Priedas	

2	TIP-ON sinchronizavimo jungtis	
	Versija	Apvali
	Medžiaga	Aliuminis
		ZST.1160W
Tinka KB 1400 mm pločio spintelėms		
Pjovimas	Vidinis spintelės plotis LW – 229 mm	

Reikalinga erdvė spintelėje

Žemas išorinis stalčius | Aukštas išorinis stalčius

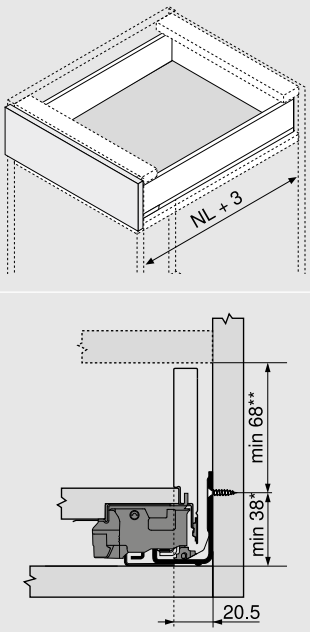

Žemas vidinis stalčius | Aukštas vidinis stalčius

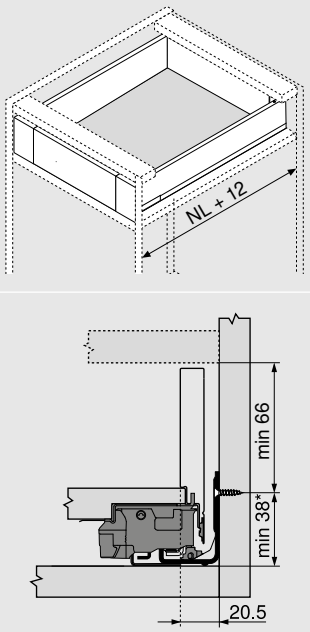

*	+1 mm jei bėgeliai montuojami prieš surenkant spintelę
**	Įskaitant 2 mm pasvirimo reg.
NL	Nominalus ilgis

Varžto padėtis – vidiniai žemi/aukšti stalčiai

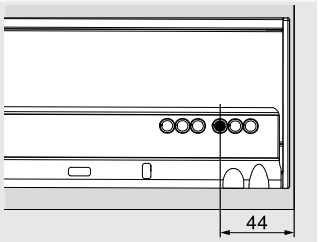

Variantas 1

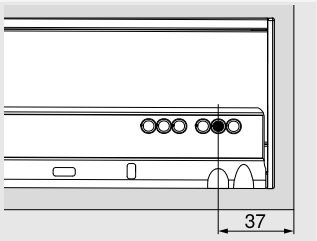

Variantas 2

Paspaudimo veikimo diapazonas

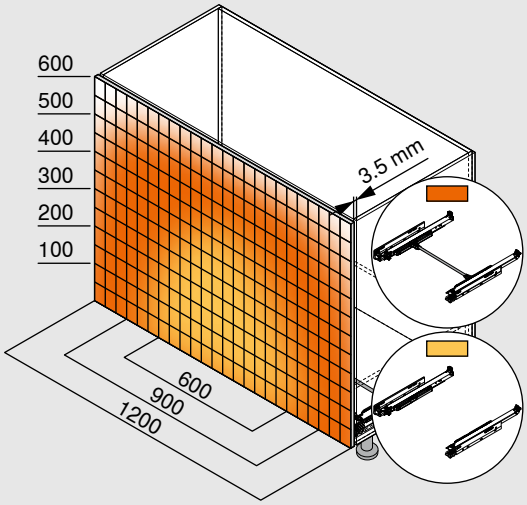

Rekomenduojamas fasado tarpelis (mm)	3.5

Pasirenkamas sinchronizavimo priedas ir platiems fasadams garantuoja patikimą atsidarymą

Taip pat rekomenduojama naudoti fasado stabilizatorių

Informacija apie montavimą ir reguliavimą

www.blum.com/tipon1

AMBIA-LINE

Pavyzdinė tvarka

Medžiaga ir spalva

Plieninė konstrukcija

Daugiau informacijos apie AMBIA-LINE

www.blum.com/ambialine

Spalvos

SW-M	OG-M	CS-M
Balta matinė „Silk“	Pilka matinė „Orion“	Juoda matinė „Carbon“
	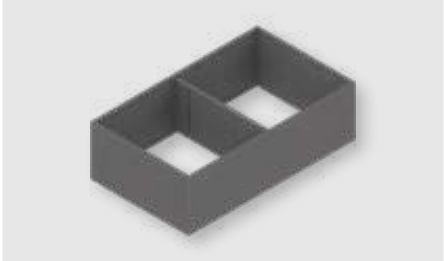	
SW-M / OG-M	OG-M	CS-M
Balta matinė „Silk“ / Pilka matinė „Orion“	Pilka matinė „Orion“	Juoda matinė „Carbon“

Medžiaga ir spalva

Medžio dizainas

Daugiau informacijos apie AMBIA-LINE

www.blum.com/ambialine

Spalvos

E01S/SW-M

Bardolino ąžuolas / Balta matinė „Silk“

E02G/OG-M

Nebrasko ąžuolas / Pilka matinė „Orion“

N01T/CS-M

Tenesio riešutmedis / Juoda matinė „Carbon“

E01S/SW-M

Bardolino ąžuolas / Balta matinė „Silk“

E02G/OG-M

Nebrasko ąžuolas / Pilka matinė „Orion“

N01T/CS-M

Tenesio riešutmedis / Juoda matinė „Carbon“

Dėklai stalo įrankiams

Plieninė konstrukcija

- Praktiška pritaikyti virtuvėje ir kitur namuose
- Elegantiškas, plonas dizainas
- Tinka M ir K aukščio LEGRABOX stalčiams
- Tvirtai laikosi ir neslysta pastatyti bet kurioje stalčiaus vietoje
- Dėklas stalo įrankiams su SOFTTOUCH paviršiumi
- Rėmelio aukštis 50 mm
- Medžiaga: plienas, dažytas milteliniu būdu

Užsakymo informacija

Dėklai stalo įrankiams					
	Nominalus ilgis (mm)	Plotis (mm)	SW-M / OG-M	OG-M	CS-M
	450	300	ZC7S450BS3		
	500	300	ZC7S500BS3		
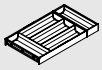	550	300	ZC7S550BS3		
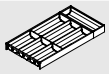	600	300	ZC7S600BS3		
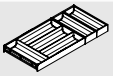	650	300	ZC7S650BS3		

Dėklai stalo įrankiams

Medžio dizainas

- Praktiška pritaikyti virtuvėje ir kitur namuose
- Elegantiškas, plonas dizainas
- Tinka M ir K aukščio LEGRABOX stalčiams
- Tvirtai laikosi ir neslysta pastatyti bet kurioje stalčiaus vietoje
- Rėmelio aukštis 50 mm
- Medžiaga: medžio dekoras/plienas

Užsakymo informacija

Dėklai stalo įrankiams					
	Nominalus ilgis (mm)	**Plotis (mm)**	E01S/SW-M	E02G/OG-M	N01T/CS-M
	450	300	**ZC7S450BH3**		
	500	300	**ZC7S500BH3**		
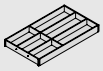	550	300	**ZC7S550BH3**		
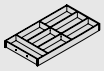	600	300	**ZC7S600BH3**		
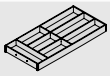	650	300	**ZC7S650BH3**		

Rėmelis žemam stalčiui

Plieninė konstrukcija

- Praktiška pritaikyti virtuvėje ir kitur namuose
- Elegantiškas, plonas dizainas
- Tinka M ir K aukščio LEGRABOX stalčiams
- Tvirtai laikosi ir neslysta pastatyti bet kurioje stalčiaus vietoje
- Tinka naudoti su plėvelės/folijos ir peilių laikikliais
- Rėmelio aukštis 50 mm
- Medžiaga: plienas, dažytas milteliniu būdu

Užsakymo informacija

Tinka stalčiams, kurių nominalus ilgis ≥ 270 mm

	Nominalus ilgis (mm)	Plotis (mm)	SW-M	OG-M	CS-M
	270–400	242	ZC7S300RSU		

Su magnetu, galima fiksuoti prie stalčiaus šono ar metalinės nugarėlės

Adapteris tvirtinimui prie MDP nugarėlės (pasirinktinai)

	Aukštis	Plotis (mm)	SW-M	OG-M	CS-M
	M	242	ZC7A0U0M		
	K	242	ZC7A0U0K		

Rekomenduojama, kai nominalus ilgis ≥ 350 mm

Rėmelis žemam stalčiui

	Nominalus ilgis (mm)	Plotis (mm)	SW-M	OG-M	CS-M
	450	100	ZC7S450RS1		
	500	100	ZC7S500RS1		
	550	100	ZC7S550RS1		
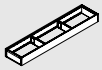	600	100	ZC7S600RS1		
	650	100	ZC7S650RS1		
	450	200	ZC7S450RS2		
	500	200	ZC7S500RS2		
	550	200	ZC7S550RS2		
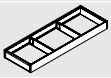	600	200	ZC7S600RS2		
	650	200	ZC7S650RS2		

Skersinė pertvarėlė

	Aukštis (mm)	Plotis (mm)	SW-M	OG-M	CS-M
	50	100	ZC7Q010SS		
	50	200	ZC7Q020SS		
	50	242	ZC7Q0U0SS		

Rėmelis žemam stalčiui

Medžio dizainas

- Praktiška pritaikyti virtuvėje ir kitur namuose
- Elegantiškas, plonas dizainas
- Tinka M ir K aukščio LEGRABOX stalčiams
- Tvirtai laikosi ir neslysta pastatyti bet kurioje stalčiaus vietoje
- Tinka naudoti su plėvelės/folijos ir peilių laikikliais
- Rėmelio aukštis 50 mm
- Medžiaga: medžio dekoras/plienas

Užsakymo informacija

Tinka stalčiams, kurių nominalus ilgis ≥ 270 mm

	Nominalus ilgis (mm)	Plotis (mm)	E01S/SW-M	E02G/OG-M	N01T/CS-M
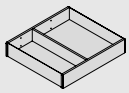	270–400	242	ZC7S300RHU		

Rėmelis žemam stalčiui

	Nominalus ilgis (mm)	Plotis (mm)	E01S/SW-M	E02G/OG-M	N01T/CS-M
	450	100	ZC7S450RH1		
	500	100	ZC7S500RH1		
	550	100	ZC7S550RH1		
	600	100	ZC7S600RH1		
	650	100	ZC7S650RH1		
	450	200	ZC7S450RH2		
	500	200	ZC7S500RH2		
	550	200	ZC7S550RH2		
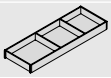	600	200	ZC7S600RH2		
	650	200	ZC7S650RH2		

Skersinė pertvarėlė su spyruokliniu laikikliu

	Aukštis (mm)	Plotis (mm)	E01S	E02G	N01T
	50	100	ZC7Q010SH		
	50	200	ZC7Q020SH		
	50	242	ZC7Q0U0SH		

Rėmeliai aukštiems stalčiams

Plieninė konstrukcija

- Praktiška pritaikyti virtuvėje ir kitur namuose
- Elegantiškas, plonas dizainas
- Tinka C ir F aukščio LEGRABOX stalčiams
- Tvirtai laikosi ir neslysta pastatyti bet kurioje stalčiaus vietoje
- Tinka naudoti su prieskonių laikikliu
- Rėmelio aukštis 110 mm
- Medžiaga: plienas, dažytas milteliniu būdu

Užsakymo informacija

Rėmelis aukštam stalčiui					
	Nominalus ilgis (mm)	**Plotis (mm)**	SW-M	OG-M	CS-M
	270–650	242	**ZC7F300RSU**		
	400–650	218	**ZC7F400RSP**		

Adapteris tvirtinimui prie MDP nugarėlės (pasirinktinai)					
	Aukštis	**Plotis (mm)**	SW-M	OG-M	CS-M
	C	242	**ZC7A0U0C**		
	F	242	**ZC7A0U0F**		
	C	218	**ZC7A0P0C**		
	F	218	**ZC7A0P0F**		
Rekomenduojama, kai nominalus ilgis ≥ 350 mm					

Skersinė pertvarėlė					
	Aukštis (mm)	**Plotis (mm)**	SW-M	OG-M	CS-M
	110	242	**ZC7Q0U0FS**		
	110	218	**ZC7Q0P0FS**		

Rėmeliai aukštiems stalčiams

Medžio dizainas

- Praktiška pritaikyti virtuvėje ir kitur namuose
- Elegantiškas, plonas dizainas
- Tinka C ir F aukščio LEGRABOX stalčiams
- Tvirtai laikosi ir neslysta pastatyti bet kurioje stalčiaus vietoje
- Tinka naudoti su prieskonių laikikliu
- Rėmelio aukštis 110 mm
- Medžiaga: medžio dekoras/plienas

Užsakymo informacija

Rėmelis aukštam stalčiui					
	Nominalus ilgis (mm)	**Plotis (mm)**	E01S/SW-M	E02G/OG-M	N01T/CS-M
	270–650	242	**ZC7F300RHU**		
	400–650	218	**ZC7F400RHP**		

Skersinė pertvarėlė					
	Aukštis (mm)	**Plotis (mm)**	E01S	E02G	N01T
	110	242	**ZC7Q0U0FH**		
	110	218	**ZC7Q0P0FH**		

AMBIA-LINE skersinis skirtukas

Plieninis

- Praktiška pritaikyti virtuvėje
- Skersinis relingas pjaustomas pagal išmatavimus
- Tinka C ir F aukščio LEGRABOX stalčiams
- Tvirtai laikosi ir neslysta pritvirtinus bet kurioje stalčiaus vietoje

Užsakymo informacija

Skersinis relingas, pjaustomas

	Ilgis (mm)	Medžiaga	SW-M	OG-M	CS-M
	1080	Aliuminis	ZR7.1080U		

Pjovimas: Vidinis spintelės plotis LW – 90 mm

Skersinio relingo adapteris

	Stalčių sistemos	SW-M	OG-M	CS-M
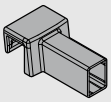	LEGRABOX pure	ZC7U10E0		
	LEGRABOX free	ZC7U11E0		

Užsisakykite 2 x kiekvienam skersiniam relingui

Išilginė pertvara

	Ilgis (mm)	SW-M	OG-M	CS-M
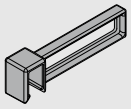	84	ZC7U10F0		

Skirtukų komplektas buteliams

Plieninis

- Praktiška pritaikyti virtuvėje
- Elegantiškas, plonas dizainas
- Tinka C ir F aukščio išoriniams LEGRABOX stalčiams
- Tvirtai laikosi ir neslysta pastatyti bet kurioje stalčiaus vietoje
- Bendras rėmelio ir skirtukų aukštis – 140 mm
- Medžiaga: plienas, dažytas milteliniu būdu

Užsakymo informacija

Skirtukų komplektas buteliams

	Nominalus ilgis (mm)	Plotis (mm)	SW-M	OG-M	CS-M
	Nuo 450 mm	100	ZC7B0100S		
	Nuo 450 mm	200	ZC7B0200S		

Netinka vidiniams stalčiams

Siauras stalčiaus rėmelis

	Nominalus ilgis (mm)	Plotis (mm)	SW-M	OG-M	CS-M
	450	100	ZC7S450RS1		
	500	100	ZC7S500RS1		
	550	100	ZC7S550RS1		
	600	100	ZC7S600RS1		
	650	100	ZC7S650RS1		

Platus stalčiaus rėmelis

	Nominalus ilgis (mm)	Plotis (mm)	SW-M	OG-M	CS-M
	450	200	ZC7S450RS2		
	500	200	ZC7S500RS2		
	550	200	ZC7S550RS2		
	600	200	ZC7S600RS2		
	650	200	ZC7S650RS2		

AMBIA-LINE virtuvės aksesuarai

Puikiai pagaminti AMBIA-LINE virtuvės aksesuarai demonstruoja tobulą dizaino ir funkcionamulo kombinaciją. Su peilių, lėkščių, prieskonių, aliuminio folijos ir plastikinės plėvelės laikikliais virtuvė bus tvarkinga. Pavyzdinė tvarka ir viskas iškart po ranka.

Virtuvės aksesuarai

Montavimas, reguliavimas, nuėmimas

www.blum.com/a540

Plėvelės/folijos laikiklis

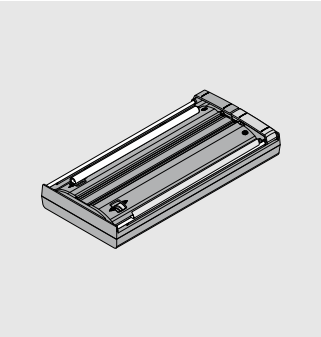

- Plėvelės/folijos dozatorius pakavimo plėvelei ir aliuminio folijai
- Laikilio strypas, kad plėvelę atpjautumėte nesuraukšlėję
- Apsauga nuo slydimo – tvirtinimo prie dugno detalė
- Nuimamas
- Tinka M ir K aukščio LEGRABOX stalčiams
- Naudoti su 200 mm pločio AMBIA-LINE rėmeliu
- Spalva: pilka matinė „Orion“
- Medžiaga: nailonas/plienas

Užsakymo informacija	
Versija	
Su folija	ZC7C0000
Be folijos	ZC7C0001
Ilgis (mm)	409
Plotis (mm)	187

Peilių laikiklis

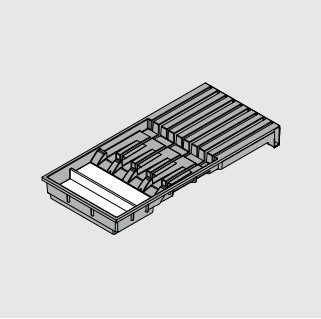

- Saugus keturių didelių ir penkių mažų peilių laikiklis
- Yra rankenėlės atrama ilgiems peiliams
- Neslysta dėl dugno tvirtinimo laikiklio
- Tinka M ir K aukščio LEGRABOX stalčiams
- Naudoti su 200 mm pločio AMBIA-LINE rėmeliu
- Spalva: pilka matinė „Orion“
- Medžiaga: nailonas/plienas

Užsakymo informacija	
Aprašymas	
Peilių laikiklis	ZC7M0200
Ilgis (mm)	409
Plotis (mm)	187

Blum lėkščių laikiklis

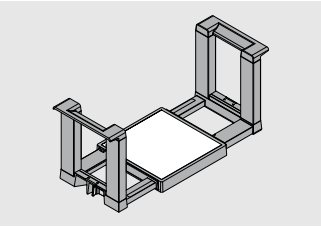

- Saugi vieta dvylikai lėkščių
- Tinka visų dydžių lėkštėms
- Nuimamas
- Tinka C ir F aukščio LEGRABOX stalčiams
- Spalva: pilka matinė „Orion“
- Medžiaga: nailonas/plienas

Užsakymo informacija	
Aprašymas	
Blum lėkščių laikiklis	ZC7T0350
Lėkštės diametras (mm)	186–322
Sudėtų lėkščių aukštis (mm)	146
Bendras aukštis (mm)	170

Prieskonių indelių laikiklis

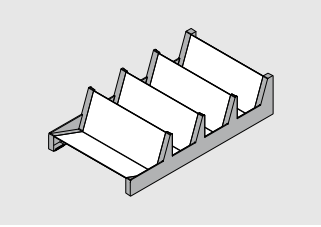

- Tvarkingas įvairių dydžių prieskonių indelių laikymas
- Tinka C ir F aukščio LEGRABOX stalčiams
- Naudoti su 218 mm pločio AMBIA-LINE aukštu rėmeliu
- Spalva: pilka matinė „Orion“
- Medžiaga: nailonas/plienas

Užsakymo informacija	
Aprašymas	
Prieskonių indelių laikiklis	ZC7G0P0I
Ilgis (mm)	356
Plotis (mm)	205

Look for our FSC™-certified products

FSC
www.fsc.org
FSC™ C115115

Visos turinio teisės priklauso Blum.
Pasiliekame teisę techniniams pakeitimams progamoje.
IDNR: 000.000.0 · EP-390/2 LT-LT/08.22

UAB Blulita
Vilkpėdės g. 24, 03151 Vilnius
Minijos g. 62, 91189 Klaipėda
Lietuva
Tel.: +370 5 265 35 32
El. p.: info@blulita.lt
www.e.blulita.lt

Julius Blum GmbH
Beschlägefabrik
6973 Höchst, Austria
Tel.: +43 5578 705-0
Faks.: +43 5578 705-44
El. p.: info@blum.com
www.blum.com

Esame sertifikuoti Austrijoje, Lenkijoje ir Kinijoje.
Esame sertifikuoti JAV pagal ISO 9001.
Esame sertifikuoti Brazilijoje pagal ISO 9001, ISO 14001 ir ISO 45001.

ISO 9001 Certified Quality System
ISO 14001 Certified Environmental System
ISO 50001 Certified Energy System

blum®