LEGRABOX

Informações sobre pedidos e planificação

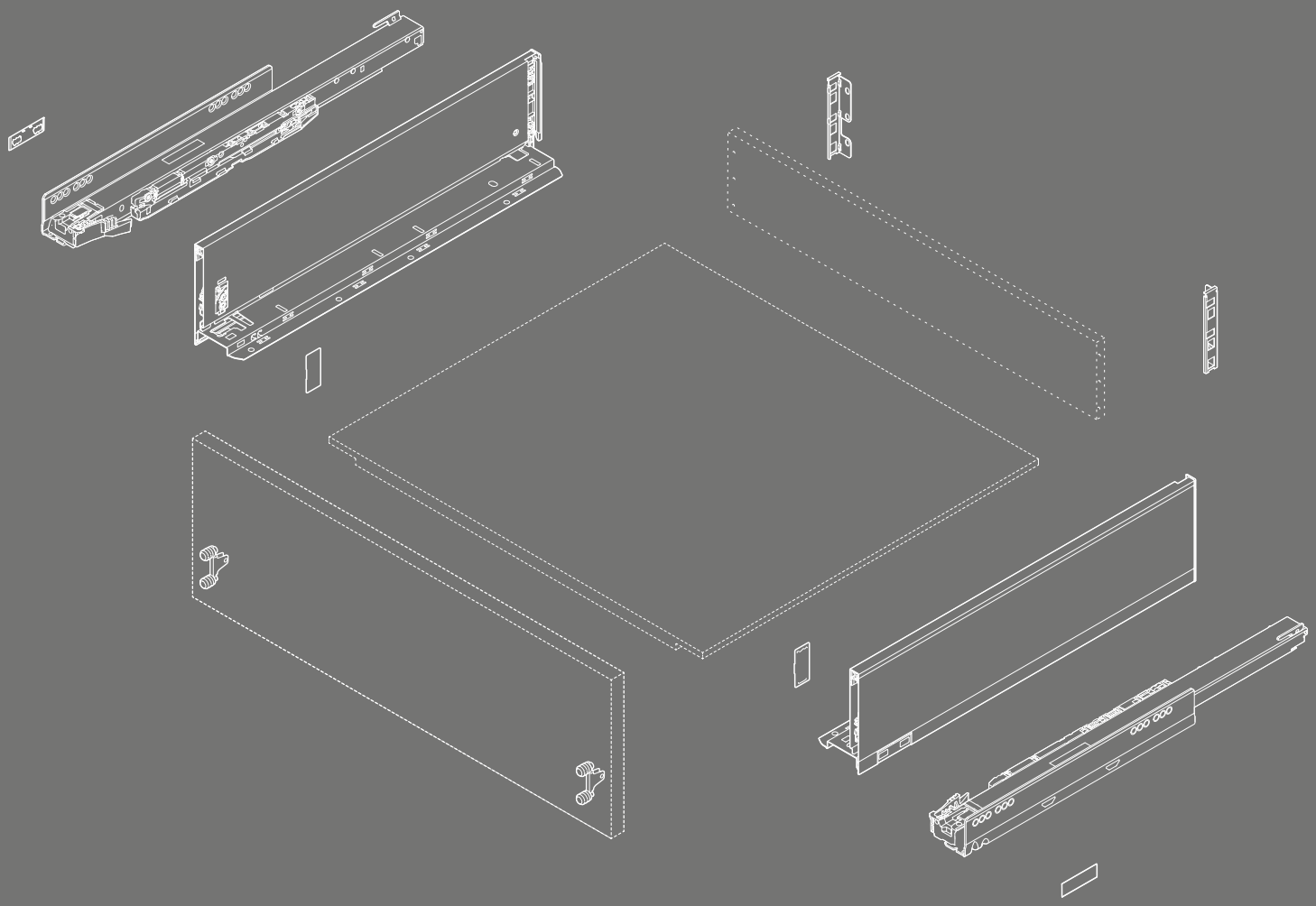

www.blum.com

Minha inspiração perfeitamente encenada: myLEGRABOX

Transforme o espaço residencial em um espaço para composições. Não pense apenas no design de fora, mas também no de dentro. Busque novas sugestões em todo o mundo para ideias inovadoras de mobiliário e crie móveis personalizados a partir de suas inspirações. Não importa o que inspira você pessoalmente – LEGRABOX oferece possibilidades quase infinitas para transferir suas inspirações para o design de interiores moderno. E sempre de forma tão personalizada quanto você deseja. Venha conosco para um tour de descobertas!

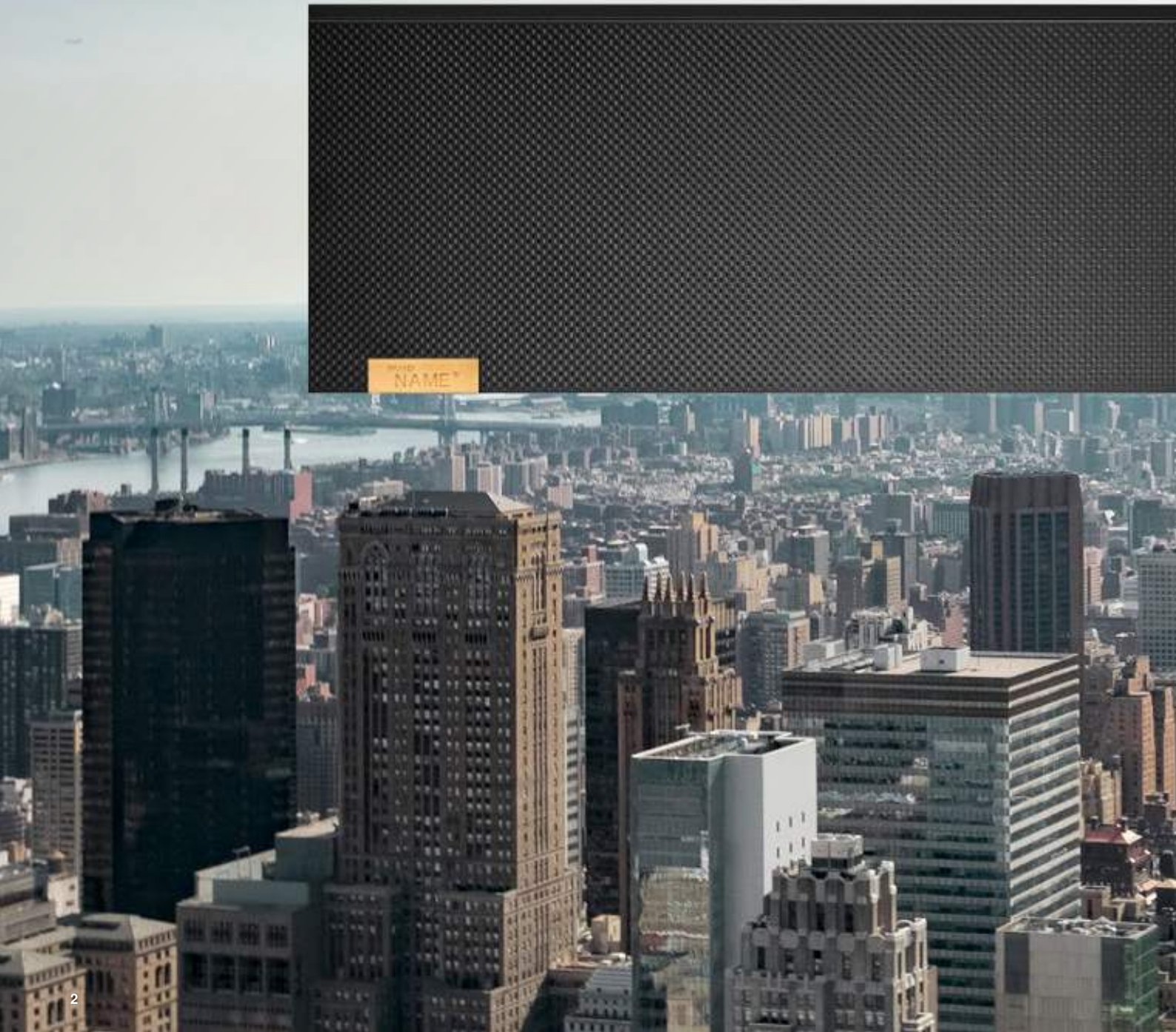

Conteúdo

4 Visão geral do programa
8 Gaveta – Altura N
12 Gaveta – Altura M
16 Gaveta interna – Altura M
20 Gaveta – Altura K
24 Gaveta interna – Altura K
Extensão frontal – Altura C
28 – LEGRABOX pure
30 – LEGRABOX free
Extensão interna – Altura C
34 – Peça dianteira com elemento de design
40 – Peça dianteira com reling
46 Extensão para pias – Altura M
Extensão para pias – Altura C
50 – LEGRABOX pure
56 – LEGRABOX free
60 Extensão frontal – Altura F
64 Variantes de composição
74 Acessórios
79 Fixação das guias do armário
80 Ajudas de montagem
82 SERVO-DRIVE
114 TIP-ON BLUMOTION
118 TIP-ON
119 AMBIA-LINE

Tão individual quanto seus desejos

Quanto a LEGRABOX pode ser especial para você? São 3 níveis de composição para escolher: LEGRABOX pure e LEGRABOX free oferecem uma seleção de cores padrão e uma variante particularmente de alta qualidade em aço inox anti-impressão digital. Com LEGRABOX special edition, você dá um passo ainda mais além. Uma coleção coordenada por cores oferece visuais incomuns de laterais com base na nova cor preto-carbono fosco. O auge da liberdade criativa é LEGRABOX individual. Tudo é possível: desde a mistura de cores e materiais até a impressão, gravação a laser ou estampa na lateral. Agora não há mais limites para sua criatividade.
As variantes diferenciam-se nas condições estruturais. A Blum verifica antecipadamente a viabilidade de projetos individuais.

O que inspira você?
Componha seu próprio design e transforme LEGRABOX em myLEGRABOX – com o nosso seletor de design.
www.blum.com/lbxselector

Nossos serviços num piscar de olhos

Nossos serviços dão suporte a você ao longo de todo o seu processo – desde a planificação, construção, até a fabricação. Aproveite também nossos serviços comprovados e de fácil utilização para seus projetos com LEGRABOX.

Concepção, planificação, oferta
Configure e salve facilmente on-line seus projetos LEGRABOX. Com os nossos configuradores de armários e de produtos, você obtém listas de peças de artigos completas e testadas. Utilize o seletor de design para compor suas ideias individuais de myLEGRABOX.

Construção
Você conta com o suporte de nossos configuradores de armários e de produtos na configuração de móveis e nas ferragens LEGRABOX adequadas para tanto. Além disso, em nosso serviço de dados CAD/CAM, você obtém dados sobre a LEGRABOX nos formatos mais comuns para sua construção.

Pedido
Transfira facilmente suas listas de itens do configurador de armários e do configurador de produtos diretamente para a loja on-line da revenda selecionada. Para solicitar facilmente sua configuração LEGRABOX, gerencie seus vários projetos e listas de pedidos de forma muito confortável em “Meus projetos” e “Minhas listas de pedidos”.

Fabricação
Acelere seu processo de produção com nossos configuradores e nossas ajudas de montagem adequadas. Transfira facilmente pela interface BXF seus resultados de planificação para a MINIPRESS com EASYSTICK.

Saiba mais sobre nossos E-SERVICES:
www.blum.com/e-services

O programa num panorama geral

O programa da LEGRABOX é tão versátil como o próprio tema moradia. Gavetas, gavetas internas, extensões frontais e extensões internas podem ser realizadas em diversas cores, alturas, comprimentos nominais e categorias de carga.

Factbox

- LEGRABOX pure, LEGRABOX free, LEGRABOX special edition e LEGRABOX individual
- Possibilidades versáteis de individualização
- Lateral em aço e aço inox
- Linha reta, tanto na parte interna como na externa
- Lateral fina 12.8 mm
- Deslizamento suave sincronizado
- Montagem da frente sem o uso de ferramentas
- O elemento de branding possibilita uma individualização em todas as variantes de composição da LEGRABOX

Alturas de laterais

Gaveta

Altura N
66.5 mm

Altura M
90.5 mm

Altura K
128.5 mm

Extensão frontal

Altura C
177 mm

Altura C
177 mm

Altura F
241 mm

Gaveta interna

Altura M
90.5 mm

Altura K
128.5 mm

Extensão interna

Altura C
177 mm

Altura C
177 mm

Altura C
177 mm

Altura C
177 mm

Extensão para pias

Altura M
90.5 mm

Altura C
177 mm

Altura C
177 mm

Altura C
177 mm

Visão geral de cores

O abrangente programa da LEGRABOX disponibiliza uma grande seleção em diversas cores e materiais.
Aço inox com anti-impressão digital ou aço com revestimento fosco nobre garantem uma aparência especial.

Branco-seda fosco | Cinza-orion fosco | Preto-carbono fosco | Aço inox anti-impressão digital

Recomendação – Combinação de cores dos componentes				
Designação	**Cores**			
	SW-M	OG-M	CS-M	INGL
Kit laterais	SW-M	OG-M	CS-M	INGL
Kit laterais – parte externa [1]	SW-M	OG-M	CS-M	INGL
Kit laterais – parte interna [1]	SW-M	OG-M	CS-M	INGL
Suportes de traseira de madeira e/d	SW-M	OG-M	CS-M	NI
Parede traseira em aço formato L e/d [1]	SW-M	OG-M	CS-M	CS-M
Kit peça dianteira	SW-M	OG-M	CS-M	INGL
Peça dianteira sem ranhura	SW-M	OG-M	CS-M	ELEO
Peça dianteira com ranhura	SW-M	OG-M	CS-M	ELEO
Kit dispositivo de engate	SW-M	OG-M	CS-M	CS-M
Reling transversal	SW-M	OG-M	CS-M	ELEO

[1] Armário de pia

Cores			
SW-M	Branco-seda fosco	IN-G	Inmold aço inox escovado
OG-M	Cinza-orion fosco	GO-G	Ouro escovado
CS-M	Preto-carbono fosco	KU-G	Cobre escovado
INGL	Aço inox anti-impressão digital	NI	Niquelada
		ELEO	Efeito de aço inox anodizado

Gaveta – Altura N

- Ideal para LEGRABOX pure e LEGRABOX free
- Com amortecimento integrado comutável BLUMOTION S para um fechamento leve e silencioso, compatível com SERVO-DRIVE ou TIP-ON BLUMOTION
- Ou com função TIP-ON integrada
- Regulagem frontal bidimensional na lateral

Espaço ocupado

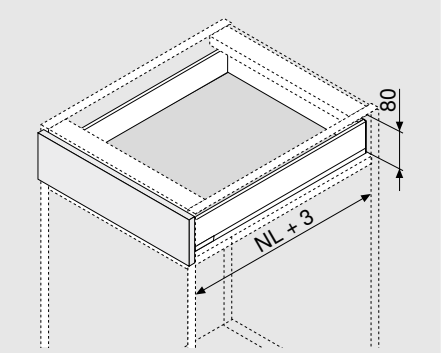

NL	Comprimento nominal

Informação útil para o pedido

1	Guias do armário e/d			
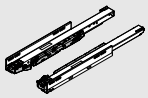	Comprimento nominal NL (mm)	BLUMOTION S	TIP-ON	
		40 kg	40 kg	
	400	750.4001S	750.4001T	
	450	750.4501S	750.4501T	
	500	750.5001S	750.5001T	
	550	750.5501S	750.5501T	

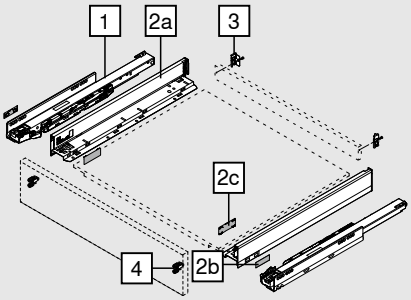

2	Kit laterais					
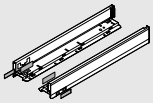	Altura da lateral (mm)	66.5				
	Comprimento nominal NL (mm)		SW-M	OG-M	CS-M	INGL
	400		770N4002S			
	450		770N4502S			770N4502I
	500		770N5002S			770N5002I
	550		770N5502S			

Consiste em:		
2a	1 x	Lateral e/d
2b	2 x	Elemento de branding, estampado com logotipo Blum, impresso individualmente a partir de 1000 peças
2c	2 x	Capas

3	Suportes de traseira de madeira e/d					
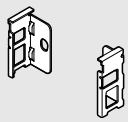	Material	Altura	SW-M	OG-M	CS-M	NI
	Aço	N	ZB7N000S			

Informação útil para o pedido

4	Fixação frontal		
	Tipo de fixação		
	EXPANDO	2 x	ZF7N70E2
	EXPANDO T	2 x	ZF7N70T2
	Aparafusamento	2 x	ZF7N7002
EXPANDO T ideal para frentes finas – vide página 74			

Acessórios

-	Parafuso autoatarraxante			
	Ø (mm)	**Comprimento (mm)**		
	3.5	15	Para fixação frontal	609.1500
	3.5	17	Para fixação frontal	609.1700
Para a junção de guia de armário e armário, recomendamos o parafuso autoatarraxante Ø 4 x 15 mm				

-	Parafuso de fixação (parafuso de cabeça chata)			
	Ø (mm)	**Comprimento (mm)**		
	4	15	Para a junção do suporte de parede traseira de madeira com parede traseira de madeira e lateral com fundo de gaveta	61D.1500
Para um resultado otimizado de processamento, recomendamos o uso de parafusos de cabeça chata na parede traseira de madeira e na lateral				

-	Parafuso EURO			
	Ø (mm)	**Comprimento (mm)**		
	6	14.5	Para a junção de guia de armário com armário	661.1450.HG

Planificação

Espaço ocupado no armário

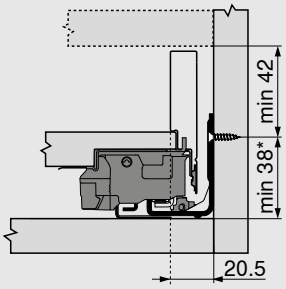

*	+ 1 mm na montagem da guia do armário antes de montar o armário

Medidas de instalação da frente para montagem parafuso

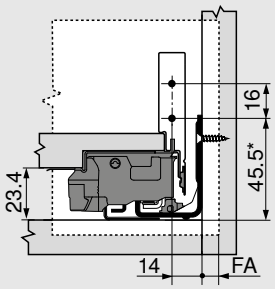

FA	Recobrimento frontal
*	+ 1 mm na montagem da guia do armário antes de montar o armário

Medidas de furação frontal para EXPANDO/EXPANDO T

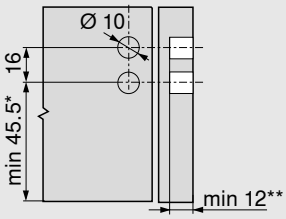

*	+ 1 mm na montagem da guia do armário antes de montar o armário
**	mín. 6 mm para EXPANDO T

Medidas de instalação - Parede traseira

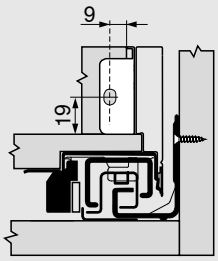

Planificação

Dimensões de corte para aglomerados de 16 mm

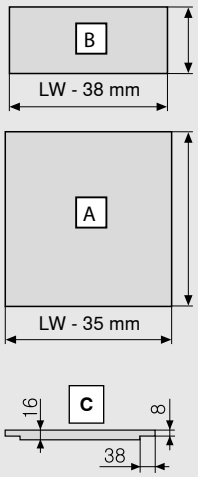

Parede traseira de madeira	B (mm)
Altura	39
Fundo da gaveta	**A (mm)**
Parede traseira de madeira	NL - 10
Medidas do rebaixo	**C**

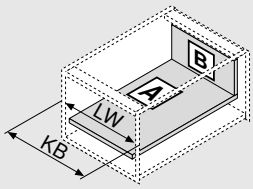

KB	Largura do armário
LW	Largura livre do armário
NL	Comprimento nominal

Medidas de furação

Fundo da gaveta

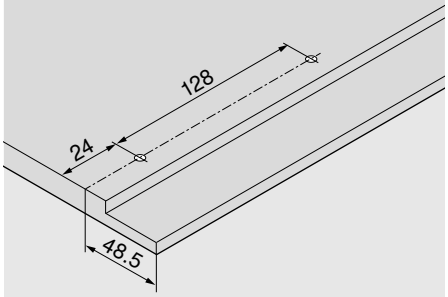

Distância entre furos - Guias do armário

Guia do armário 750 – 40 kg

Comprimento nominal NL (mm)

400 | 450 | 500

550

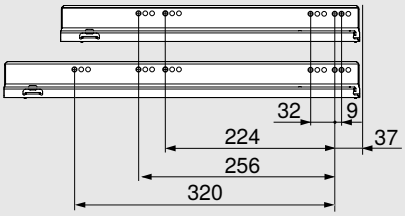

Profundidade livre do armário LT mín. = comprimento nominal NL + 3 mm

Gaveta – Altura M

- Ideal para LEGRABOX pure e LEGRABOX free
- Com amortecimento integrado comutável BLUMOTION S para um fechamento leve e silencioso, compatível com SERVO-DRIVE ou TIP-ON BLUMOTION
- Ou com função TIP-ON integrada
- Regulagem frontal tridimensional na lateral

Espaço ocupado

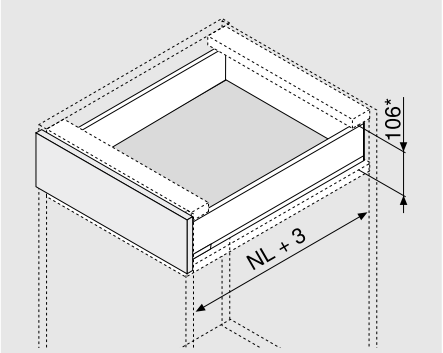

NL	Comprimento nominal

* Incl. 2 mm de regulagem de inclinação

Informação útil para o pedido

1	Guias do armário e/d				
	Comprimento nominal NL (mm)	BLUMOTION S		TIP-ON	
		40 kg	70 kg	40 kg	70 kg
	270	750.2701S		750.2701T	
	300	750.3001S		750.3001T	
	350	750.3501S		750.3501T	
	400	750.4001S		750.4001T	
	450	750.4501S	753.4501S	750.4501T	753.4501T
	500	750.5001S	753.5001S	750.5001T	753.5001T
	550	750.5501S	753.5501S	750.5501T	753.5501T
	600	750.6001S	753.6001S	750.6001T	753.6001T
	650		753.6501S		753.6501T

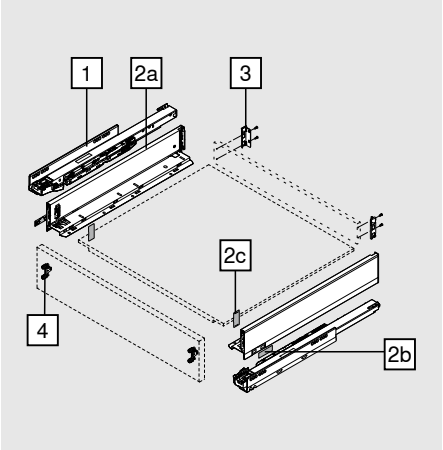

2	Kit laterais				
	Altura da lateral (mm)	90.5			
	Comprimento nominal NL (mm)	SW-M	OG-M	CS-M	INGL
	270	770M2702S			770M2702I
	300	770M3002S			770M3002I
	350	770M3502S			770M3502I
	400	770M4002S			770M4002I
	450	770M4502S			770M4502I
	500	770M5002S			770M5002I
	550	770M5502S			770M5502I
	600	770M6002S			770M6002I
	650	770M6502S			770M6502I

Consiste em:		
2a	1 x	Lateral e/d
2b	2 x	Elemento de branding, estampado com logotipo Blum, impresso individualmente a partir de 1000 peças
2c	2 x	Capas

LEGRABOX - Variantes de composições para design personalizado de laterais – vide página 64

Informação útil para o pedido

3	Suportes de traseira de madeira e/d					
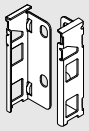	**Material**	**Altura**	SW-M	OG-M	CS-M	NI
	Aço	M	ZB7M000S			

4	Fixação frontal		
	Tipo de fixação		
	EXPANDO	2 x	ZF7M70E2
	EXPANDO T	2 x	ZF7M70T2
	Aparafusamento	2 x	ZF7M7002

EXPANDO T ideal para frentes finas – vide página 74

Acessórios

-	Parafuso autoatarraxante			
	Ø (mm)	**Comprimento (mm)**		
	3.5	15	Para fixação frontal	609.1500
	3.5	17	Para fixação frontal	609.1700

Para a junção de guia de armário e armário, recomendamos o parafuso autoatarraxante Ø 4 x 15 mm

-	Parafuso de fixação (parafuso de cabeça chata)			
	Ø (mm)	**Comprimento (mm)**		
	4	15	Para a junção do suporte de parede traseira de madeira com parede traseira de madeira e lateral com fundo de gaveta	61D.1500

Para um resultado otimizado de processamento, recomendamos o uso de parafusos de cabeça chata na parede traseira de madeira e na lateral

-	Parafuso EURO			
	Ø (mm)	**Comprimento (mm)**		
	6	14.5	Para a junção de guia de armário com armário	661.1450.HG

Planificação

Espaço ocupado no armário

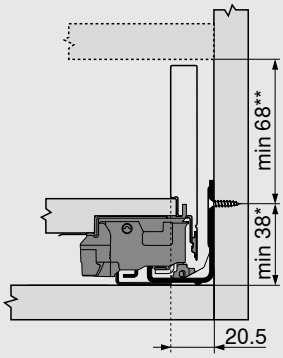

*	+ 1 mm na montagem da guia do armário antes de montar o armário
**	Incl. 2 mm de regulagem de inclinação

Medidas de instalação da frente para montagem parafuso

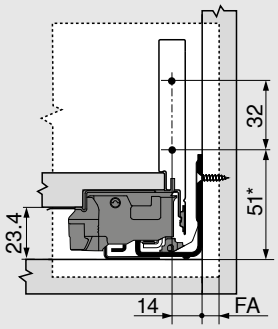

FA	Recobrimento frontal
*	+ 1 mm na montagem da guia do armário antes de montar o armário

Medidas de furação frontal para EXPANDO/EXPANDO T

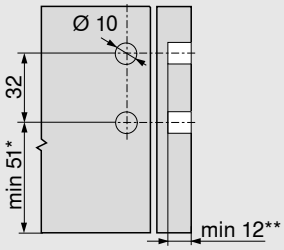

*	+ 1 mm na montagem da guia do armário antes de montar o armário
**	mín. 6 mm para EXPANDO T

Medidas de instalação - Parede traseira

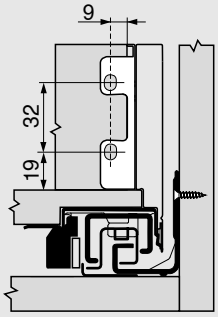

Planificação

Dimensões de corte para aglomerados de 16 mm

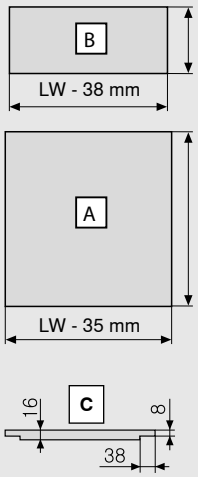

Parede traseira de madeira	B (mm)
Altura	63
Fundo da gaveta	**A (mm)**
Parede traseira de madeira	NL - 10
Medidas do rebaixo	**C**

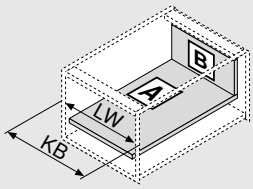

KB	Largura do armário
LW	Largura livre do armário
NL	Comprimento nominal

Medidas de furação

Fundo da gaveta

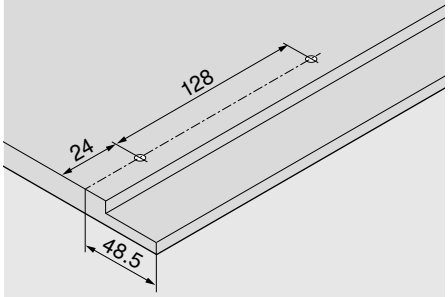

Distância entre furos - Guias do armário

Guia do armário 750 – 40 kg

Comprimento nominal NL (mm)

270

300 | 350

400 | 450 | 500

550 | 600

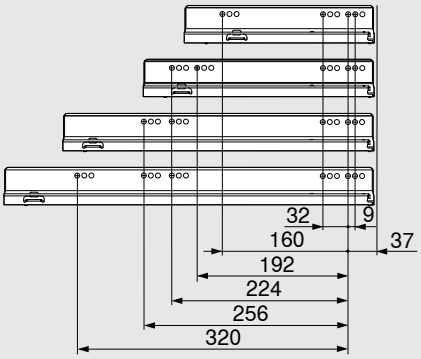

Distância entre furos - Guias do armário

Guia do armário 753 – 70 kg

Comprimento nominal NL (mm)

450

500 | 550 | 600

650

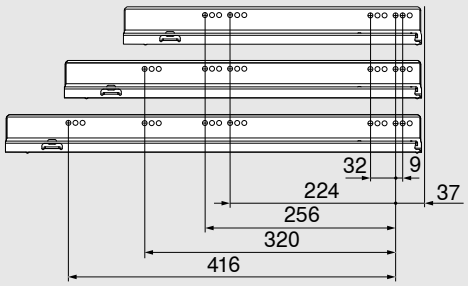

Profundidade livre do armário LT mín. = comprimento nominal NL + 3 mm

Peça dianteira fechada

Gaveta interna – Altura M

- Gaveta interna com peça dianteira fechada
- Ideal para LEGRABOX pure e LEGRABOX free
- Com amortecimento integrado comutável BLUMOTION S para um fechamento leve e silencioso, compatível com SERVO-DRIVE ou TIP-ON BLUMOTION
- Ou com função TIP-ON integrada
- Regulagem frontal tridimensional na lateral

Espaço ocupado

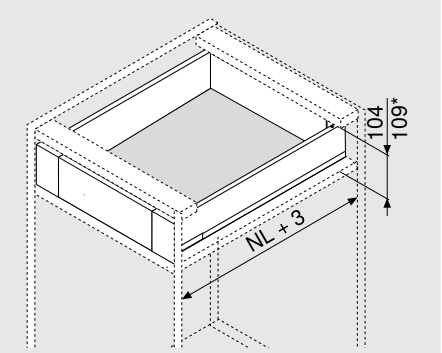

NL	Comprimento nominal

* Gaveta interna com kit dispositivo de engate

Informação útil para o pedido

1	Guias do armário e/d				
	Comprimento nominal NL (mm)	BLUMOTION S		TIP-ON	
		40 kg	70 kg	40 kg	70 kg
	270	750.2701S		750.2701T	
	300	750.3001S		750.3001T	
	350	750.3501S		750.3501T	
	400	750.4001S		750.4001T	
	450	750.4501S	753.4501S	750.4501T	753.4501T
	500	750.5001S	753.5001S	750.5001T	753.5001T
	550	750.5501S	753.5501S	750.5501T	753.5501T
	600	750.6001S	753.6001S	750.6001T	753.6001T
	650		753.6501S		753.6501T

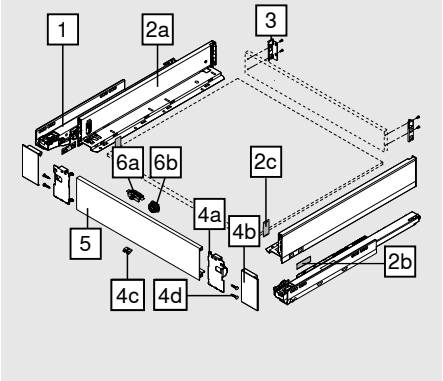

2	Kit laterais				
	Altura da lateral (mm)	90.5			
	Comprimento nominal NL (mm)	SW-M	OG-M	CS-M	INGL
	270	770M2702S			770M2702I
	300	770M3002S			770M3002I
	350	770M3502S			770M3502I
	400	770M4002S			770M4002I
	450	770M4502S			770M4502I
	500	770M5002S			770M5002I
	550	770M5502S			770M5502I
	600	770M6002S			770M6002I
	650	770M6502S			770M6502I

Consiste em:		
2a	1 x	Lateral e/d
2b	2 x	Elemento de branding, estampado com logotipo Blum, impresso individualmente a partir de 1000 peças
2c	2 x	Capas

LEGRABOX - Variantes de composições para design personalizado de laterais – vide página 64

Peça dianteira fechada

Informação útil para o pedido

3	Suportes de traseira de madeira e/d					
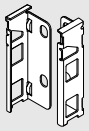	**Material**	**Altura**	SW-M	OG-M	CS-M	NI
	Aço	M	ZB7M000S			

4	Kit peça dianteira				
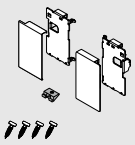	**Material**	SW-M	OG-M	CS-M	INGL
	Aço	ZI7.0MS0			
	Aço inox				ZI7.0MI0

Consiste em:		
4a	1 x	Suporte frontal e/d
4b	1 x	Capas externas e/d
4c	1 x	Peça de apoio
4d	4 x	Parafusos

5	Peça dianteira sem ranhura				
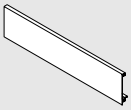	**Comprimento (mm)**	SW-M	OG-M	CS-M	ELEO
	1043	ZV7.1043C01			

Ideal para largura de armário KB 1200 mm

Recorte:	Largura livre do armário LW - 126 mm

Acessórios

6	Kit dispositivo de engate (opcional)*			
	Material	SW-M	OG-M	CS-M**
	Matéria plástica	ZI7.0M07		

O dispositivo deve ser montado na peça dianteira

* O kit dispositivo de engate (ZI7.0M07) não é possível em combinação com TIP-ON BLUMOTION

** CS-M também para INGL

Consiste em:		
6a	1 x	Dispositivo de engate
6b	1 x	Acabamento do dispositivo de engate (RAL 7037 cinza)

-	Parafuso de fixação (parafuso de cabeça chata)			
	Ø (mm)	**Comprimento (mm)**		
	4	15	Para a junção do suporte de parede traseira de madeira com parede traseira de madeira e lateral com fundo de gaveta	61D.1500

Para um resultado otimizado de processamento, recomendamos o uso de parafusos de cabeça chata na parede traseira de madeira e na lateral

-	Parafuso EURO			
	Ø (mm)	**Comprimento (mm)**		
	6	14.5	Para a junção de guia de armário com armário	661.1450.HG

Peça dianteira fechada

Planificação

Espaço ocupado no armário

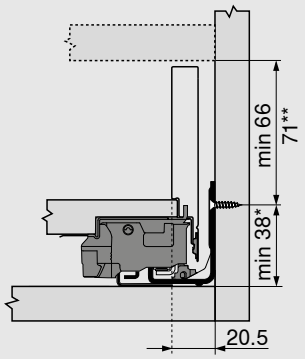

*	+ 1 mm na montagem da guia do armário antes de montar o armário
**	Possível gaveta interna com kit dispositivo de engate a partir de altura de 71 mm

Medidas de instalação - Parede traseira

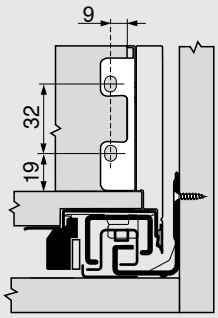

Medidas de furação frontal para acabamento do dispositivo de engate

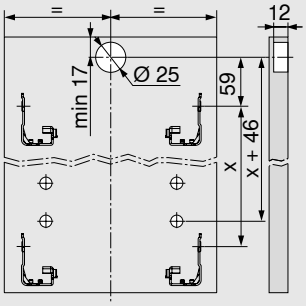

Peça dianteira fechada

Planificação

Dimensões de corte para aglomerados de 16 mm

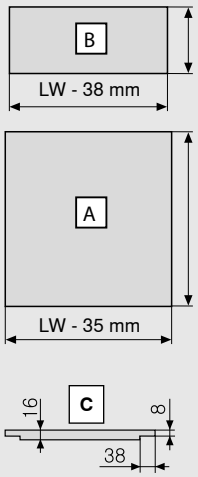

Parede traseira de madeira	B (mm)
Altura	63
Fundo da gaveta	**A (mm)**
Parede traseira de madeira	NL - 10
Medidas do rebaixo	**C**

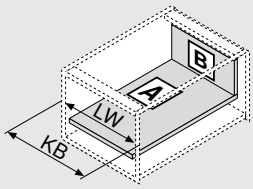

KB	Largura do armário
LW	Largura livre do armário
NL	Comprimento nominal

Medidas de furação

Fundo da gaveta

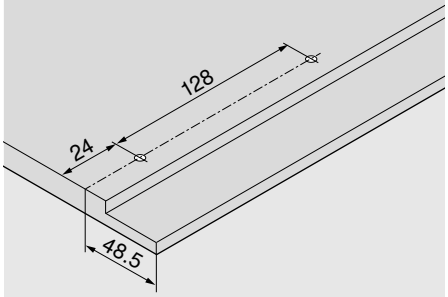

Distância entre furos - Guias do armário

Guia do armário 750 – 40 kg

Comprimento nominal NL (mm)

270

300 | 350

400 | 450 | 500

550 | 600

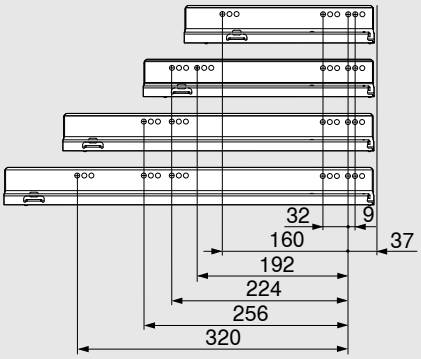

Distância entre furos - Guias do armário

Guia do armário 753 – 70 kg

Comprimento nominal NL (mm)

450

500 | 550 | 600

650

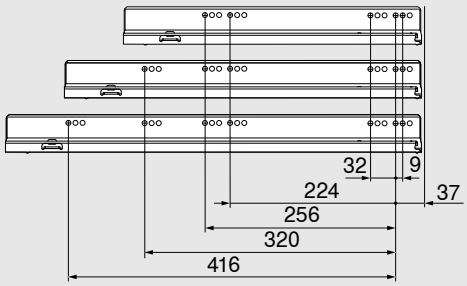

Profundidade livre do armário LT mín. = comprimento nominal NL + 3 mm

Gaveta – Altura K

- Ideal para LEGRABOX pure e LEGRABOX free
- Com amortecimento integrado comutável BLUMOTION S para um fechamento leve e silencioso, compatível com SERVO-DRIVE ou TIP-ON BLUMOTION
- Ou com função TIP-ON integrada
- Regulagem frontal tridimensional na lateral

Espaço ocupado

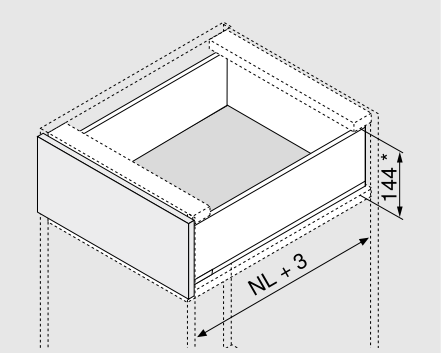

NL	Comprimento nominal

* Incl. 2 mm de regulagem de inclinação

Informação útil para o pedido

1	Guias do armário e/d				
	Comprimento nominal NL (mm)	BLUMOTION S		TIP-ON	
		40 kg	70 kg	40 kg	70 kg
	300	750.3001S		750.3001T	
	350	750.3501S		750.3501T	
	400	750.4001S		750.4001T	
	450	750.4501S	753.4501S	750.4501T	753.4501T
	500	750.5001S	753.5001S	750.5001T	753.5001T
	550	750.5501S	753.5501S	750.5501T	753.5501T
	600	750.6001S	753.6001S	750.6001T	753.6001T

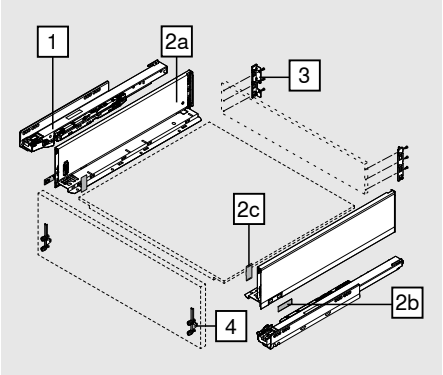

2	Kit laterais				
	Altura da lateral (mm)	128.5			
	Comprimento nominal NL (mm)	SW-M	OG-M	CS-M	INGL
	300	770K3002S			
	350	770K3502S			770K3502I
	400	770K4002S			770K4002I
	450	770K4502S			770K4502I
	500	770K5002S			770K5002I
	550	770K5502S			770K5502I
	600	770K6002S			

Consiste em:		
2a	1 x	Lateral e/d
2b	2 x	Elemento de branding, estampado com logotipo Blum, impresso individualmente a partir de 1000 peças
2c	2 x	Capas

LEGRABOX - Variantes de composições para design personalizado de laterais – vide página 64

3	Suportes de traseira de madeira e/d					
	Material	Altura	SW-M	OG-M	CS-M	NI
	Aço	K	ZB7K000S			

Informação útil para o pedido

4	Fixação frontal		
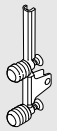	**Tipo de fixação**		
	EXPANDO	2 x	ZF7K70E2
	EXPANDO T	2 x	ZF7K70T2
	Aparafusamento	2 x	ZF7K7002
EXPANDO T ideal para frentes finas – vide página 74			

Acessórios

-	Parafuso autoatarraxante			
	Ø (mm)	**Comprimento (mm)**		
	3.5	15	Para fixação frontal	609.1500
	3.5	17	Para fixação frontal	609.1700
Para a junção de guia de armário e armário, recomendamos o parafuso autoatarraxante Ø 4 x 15 mm				

-	Parafuso de fixação (parafuso de cabeça chata)			
	Ø (mm)	**Comprimento (mm)**		
	4	15	Para a junção do suporte de parede traseira de madeira com parede traseira de madeira e lateral com fundo de gaveta	61D.1500
Para um resultado otimizado de processamento, recomendamos o uso de parafusos de cabeça chata na parede traseira de madeira e na lateral				

-	Parafuso EURO			
	Ø (mm)	**Comprimento (mm)**		
	6	14.5	Para a junção de guia de armário com armário	661.1450.HG

Planificação

Espaço ocupado no armário

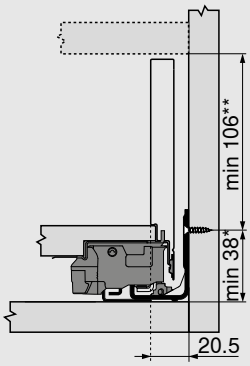

*	+ 1 mm na montagem da guia do armário antes de montar o armário
**	Incl. 2 mm de regulagem de inclinação

Medidas de instalação da frente para montagem parafuso

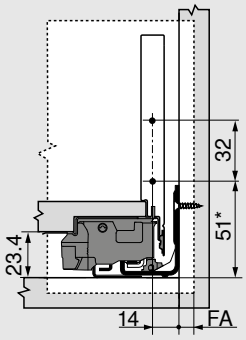

FA	Recobrimento frontal
*	+ 1 mm na montagem da guia do armário antes de montar o armário

Medidas de furação frontal para EXPANDO/EXPANDO T

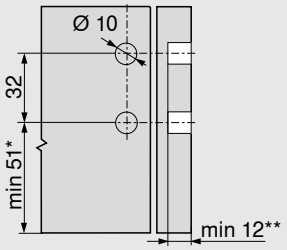

*	+ 1 mm na montagem da guia do armário antes de montar o armário
**	mín. 6 mm para EXPANDO T

Medidas de instalação - Parede traseira

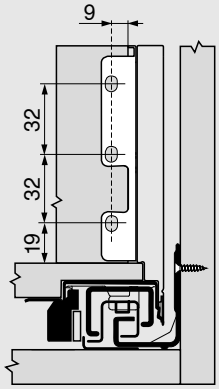

Planificação

Dimensões de corte para aglomerados de 16 mm

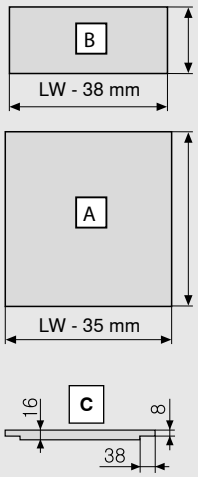

Parede traseira de madeira	B (mm)
Altura	101
Fundo da gaveta	**A (mm)**
Parede traseira de madeira	NL - 10
Medidas do rebaixo	**C**

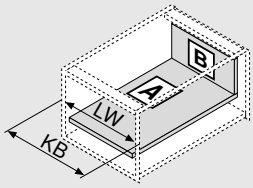

KB	Largura do armário
LW	Largura livre do armário
NL	Comprimento nominal

Medidas de furação

Fundo da gaveta

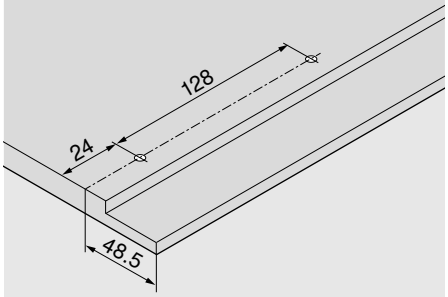

Distância entre furos - Guias do armário

Guia do armário 750 – 40 kg

Comprimento nominal NL (mm)

300 | 350

400 | 450 | 500

550 | 600

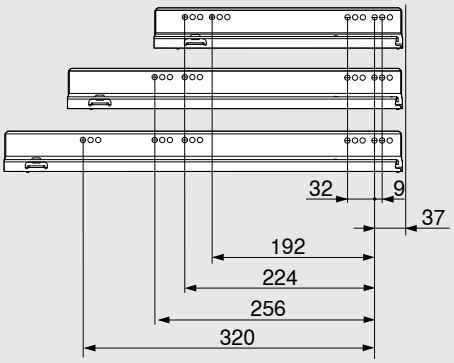

Distância entre furos - Guias do armário

Guia do armário 753 – 70 kg

Comprimento nominal NL (mm)

450

500 | 550 | 600

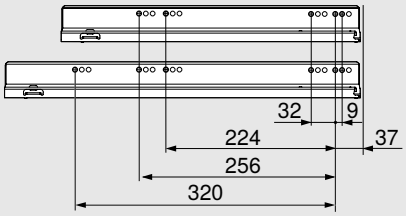

Profundidade livre do armário LT mín. = comprimento nominal NL + 3 mm

Peça dianteira fechada a meia altura

Gaveta interna – Altura K

- Gaveta interna com peça dianteira semi alta fechada
- Ideal para LEGRABOX pure e LEGRABOX free
- Com amortecimento integrado comutável BLUMOTION S para um fechamento leve e silencioso, compatível com SERVO-DRIVE ou TIP-ON BLUMOTION
- Ou com função TIP-ON integrada
- Regulagem frontal tridimensional na lateral

Espaço ocupado

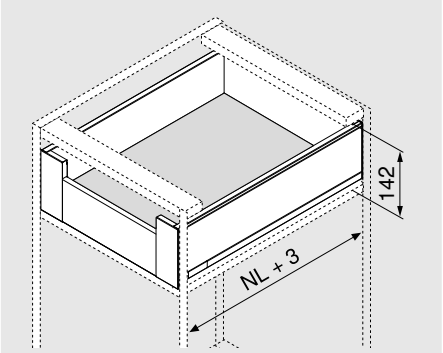

NL	Comprimento nominal

Informação útil para o pedido

1	Guias do armário e/d				
	Comprimento nominal NL (mm)	BLUMOTION S		TIP-ON	
		40 kg	70 kg	40 kg	70 kg
	300	750.3001S		750.3001T	
	350	750.3501S		750.3501T	
	400	750.4001S		750.4001T	
	450	750.4501S	753.4501S	750.4501T	753.4501T
	500	750.5001S	753.5001S	750.5001T	753.5001T
	550	750.5501S	753.5501S	750.5501T	753.5501T
	600	750.6001S	753.6001S	750.6001T	753.6001T

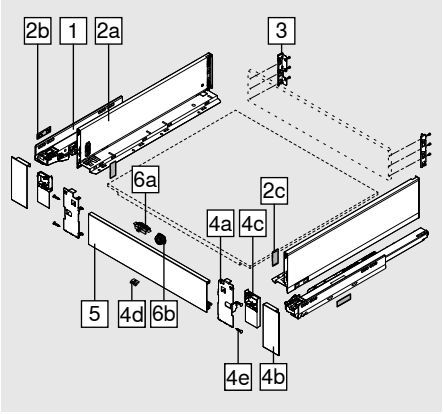

2	Kit laterais				
	Altura da lateral (mm)	128.5			
	Comprimento nominal NL (mm)	SW-M	OG-M	CS-M	INGL
	300	770K3002S			
	350	770K3502S			770K3502I
	400	770K4002S			770K4002I
	450	770K4502S			770K4502I
	500	770K5002S			770K5002I
	550	770K5502S			770K5502I
	600	770K6002S			

Consiste em:		
2a	1 x	Lateral e/d
2b	2 x	Elemento de branding, estampado com logotipo Blum, impresso individualmente a partir de 1000 peças
2c	2 x	Capas

LEGRABOX - Variantes de composições para design personalizado de laterais – vide página 64

Peça dianteira fechada a meia altura

Informação útil para o pedido

3	Suportes de traseira de madeira e/d					
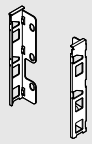	**Material**	**Altura**	SW-M	OG-M	CS-M	NI
	Aço	K	ZB7K000S			

4	Kit peça dianteira				
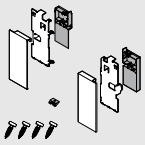	**Material**	SW-M	OG-M	CS-M	INGL
	Aço	ZI7.0KS0			
	Aço inox				ZI7.0KI0

Consiste em:		
4a	1 x	Suporte frontal e/d
4b	1 x	Capas externas e/d
4c	1 x	Capas internas e/d
4d	1 x	Peça de apoio
4e	4 x	Parafusos

5	Peça dianteira sem ranhura				
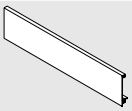	**Comprimento (mm)**	SW-M	OG-M	CS-M	ELEO
	1043	ZV7.1043C01			

Ideal para largura de armário KB 1200 mm

Recorte:	Largura livre do armário LW - 126 mm

Acessórios

6	Kit dispositivo de engate (opcional)*		
	Material	SW-M	OG-M	CS-M**
	Matéria plástica	ZI7.0M07		

O dispositivo deve ser montado na peça dianteira

* O kit dispositivo de engate (ZI7.0M07) não é possível em combinação com TIP-ON BLUMOTION

** CS-M também para INGL

Consiste em:		
6a	1 x	Dispositivo de engate
6b	1 x	Acabamento do dispositivo de engate (RAL 7037 cinza)

-	Parafuso de fixação (parafuso de cabeça chata)			
	Ø (mm)	**Comprimento (mm)**		
	4	15	Para a junção do suporte de parede traseira de madeira com parede traseira de madeira e lateral com fundo de gaveta	61D.1500

Para um resultado otimizado de processamento, recomendamos o uso de parafusos de cabeça chata na parede traseira de madeira e na lateral

-	Parafuso EURO			
	Ø (mm)	**Comprimento (mm)**		
	6	14.5	Para a junção de guia de armário com armário	661.1450.HG

Peça dianteira fechada a meia altura

Planificação

Espaço ocupado no armário

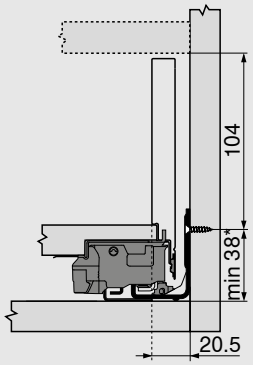

*	+ 1 mm na montagem da guia do armário antes de montar o armário

Medidas de instalação - Parede traseira

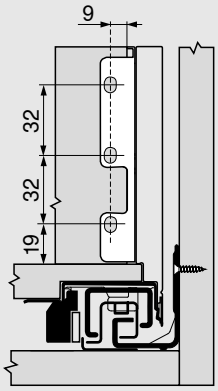

Medidas de furação frontal para acabamento do dispositivo de engate

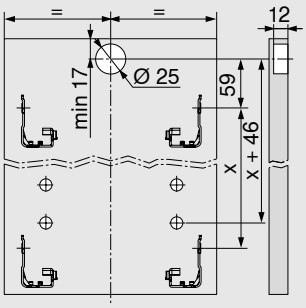

Peça dianteira fechada a meia altura

Planificação

Dimensões de corte para aglomerados de 16 mm

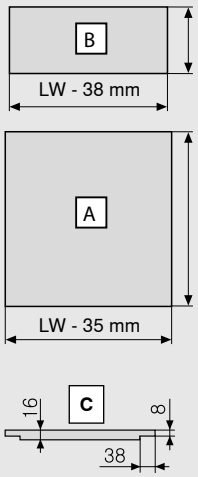

Parede traseira de madeira	B (mm)
Altura	101
Fundo da gaveta	**A (mm)**
Parede traseira de madeira	NL - 10
Medidas do rebaixo	**C**

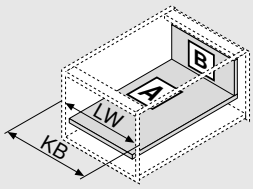

KB	Largura do armário
LW	Largura livre do armário
NL	Comprimento nominal

Medidas de furação

Fundo da gaveta

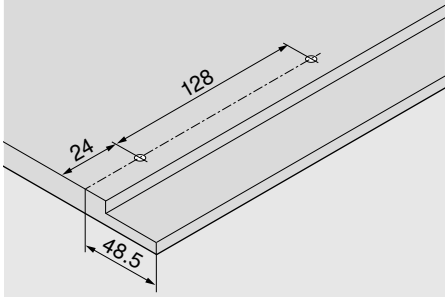

Distância entre furos - Guias do armário

Guia do armário 750 – 40 kg

Comprimento nominal NL (mm)

300 | 350

400 | 450 | 500

550 | 600

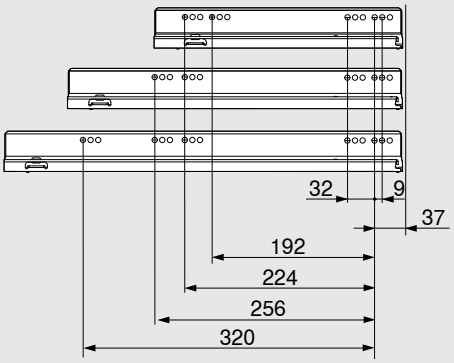

Distância entre furos - Guias do armário

Guia do armário 753 – 70 kg

Comprimento nominal NL (mm)

450

500 | 550 | 600

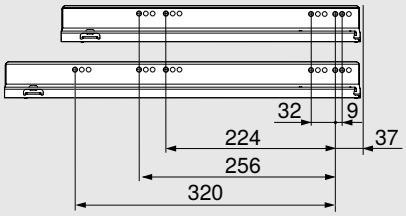

Profundidade livre do armário LT mín. = comprimento nominal NL + 3 mm

Extensão frontal – Altura C

- Com amortecimento integrado comutável BLUMOTION S para um fechamento leve e silencioso, compatível com SERVO-DRIVE ou TIP-ON BLUMOTION
- Ou com função TIP-ON integrada
- Regulagem frontal tridimensional na lateral

Espaço ocupado

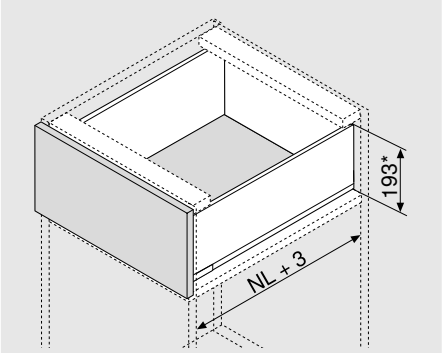

NL	Comprimento nominal

* Incl. 2 mm de regulagem de inclinação

Informação útil para o pedido

1	Guias do armário e/d				
	Comprimento nominal NL (mm)	BLUMOTION S		TIP-ON	
		40 kg	70 kg	40 kg	70 kg
	270	750.2701S		750.2701T	
	300	750.3001S		750.3001T	
	350	750.3501S		750.3501T	
	400	750.4001S		750.4001T	
	450	750.4501S	753.4501S	750.4501T	753.4501T
	500	750.5001S	753.5001S	750.5001T	753.5001T
	550	750.5501S	753.5501S	750.5501T	753.5501T
	600	750.6001S	753.6001S	750.6001T	753.6001T
	650		753.6501S		753.6501T

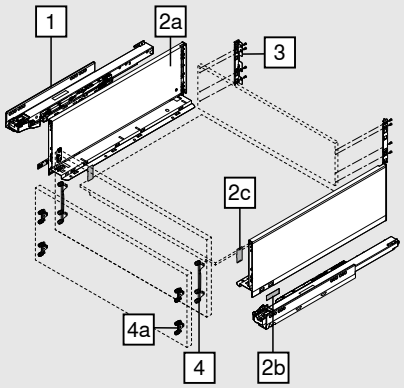

2	Kit laterais				
	Altura da lateral (mm)	177			
	Comprimento nominal NL (mm)	SW-M	OG-M	CS-M	INGL
	270	770C2702S			770C2702I
	300	770C3002S			770C3002I
	350	770C3502S			770C3502I
	400	770C4002S			770C4002I
	450	770C4502S			770C4502I
	500	770C5002S			770C5002I
	550	770C5502S			770C5502I
	600	770C6002S			770C6002I
	650	770C6502S			770C6502I

Consiste em:		
2a	1 x	Lateral e/d
2b	2 x	Elemento de branding, estampado com logotipo Blum, impresso individualmente a partir de 1000 peças
2c	2 x	Capas

LEGRABOX - Variantes de composições para design personalizado de laterais – vide página 64

Informação útil para o pedido

3	Suportes de traseira de madeira e/d					
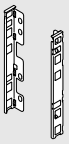	**Material**	**Altura**	SW-M	OG-M	CS-M	NI
	Aço	C	ZB7C000S			

4	Fixação frontal		
	Tipo de fixação		
	EXPANDO	2 x	ZF7C70E2
	EXPANDO T	2 x	ZF7C70T2
	Aparafusamento	2 x	ZF7C7002

EXPANDO T ideal para frentes finas – vide página 74

Alternativa para 4

4a	Fixação frontal		
	Tipo de fixação		
	EXPANDO	4 x	ZF7M70E2
	EXPANDO T	4 x	ZF7M70T2
	Aparafusamento	4 x	ZF7M7002

EXPANDO T ideal para frentes finas – vide página 74

Acessórios

-	Parafuso autoatarraxante			
	Ø (mm)	**Comprimento (mm)**		
	3.5	15	Para fixação frontal	609.1500
	3.5	17	Para fixação frontal	609.1700

Para a junção de guia de armário e armário, recomendamos o parafuso autoatarraxante Ø 4 x 15 mm

-	Parafuso de fixação (parafuso de cabeça chata)			
	Ø (mm)	**Comprimento (mm)**		
	4	15	Para a junção do suporte de parede traseira de madeira com parede traseira de madeira e lateral com fundo de gaveta	61D.1500

Para um resultado otimizado de processamento, recomendamos o uso de parafusos de cabeça chata na parede traseira de madeira e na lateral

-	Parafuso EURO			
	Ø (mm)	**Comprimento (mm)**		
	6	14.5	Para a junção de guia de armário com armário	661.1450.HG

Extensão frontal – Altura C

- Elemento de design lateral amplo
- Com amortecimento integrado comutável BLUMOTION S para um fechamento leve e silencioso, compatível com SERVO-DRIVE ou TIP-ON BLUMOTION
- Ou com função TIP-ON integrada
- Regulagem frontal tridimensional na lateral

Espaço ocupado

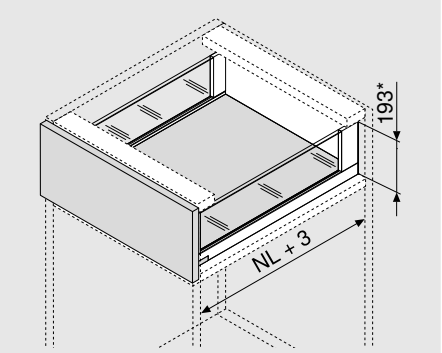

NL	Comprimento nominal

* Incl. 2 mm de regulagem de inclinação

Informação útil para o pedido

1	Guias do armário e/d				
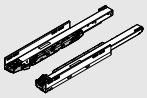	Comprimento nominal NL (mm)	BLUMOTION S		TIP-ON	
		40 kg	70 kg	40 kg	70 kg
	350	750.3501S		750.3501T	
	400	750.4001S		750.4001T	
	450	750.4501S	753.4501S	750.4501T	753.4501T
	500	750.5001S	753.5001S	750.5001T	753.5001T
	550	750.5501S	753.5501S	750.5501T	753.5501T
	600	750.6001S	753.6001S	750.6001T	753.6001T
	650		753.6501S		753.6501T

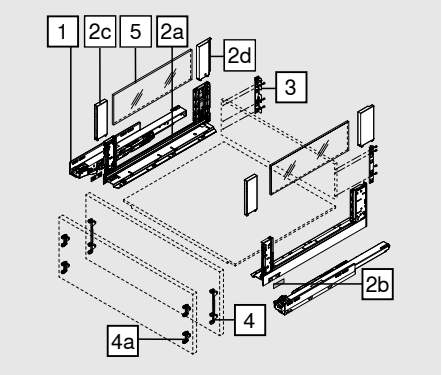

2	Kit laterais				
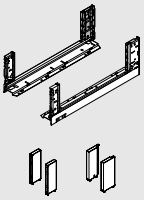	Altura da lateral (mm)	177			
	Comprimento nominal NL (mm)	SW-M	OG-M	CS-M	INGL
	350	780C3502S			780C3502I
	400	780C4002S			780C4002I
	450	780C4502S			780C4502I
	500	780C5002S			780C5002I
	550	780C5502S			780C5502I
	600	780C6002S			780C6002I
	650	780C6502S			780C6502I

Consiste em:		
2a	1 x	Lateral e/d
2b	2 x	Elemento de branding, estampado com logotipo Blum, impresso individualmente a partir de 1000 peças
2c	2 x	BOXCOVER anterior
2d	1 x	BOXCOVER posterior e/d

LEGRABOX - Variantes de composições para design personalizado de laterais – vide página 64

3	Suportes de traseira de madeira e/d					
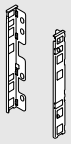	Material	Altura	SW-M	OG-M	CS-M	NI
	Aço	C	ZB7C000S			

Informação útil para o pedido

4	Fixação frontal		
	Tipo de fixação		
	EXPANDO	2 x	ZF7C70E2
	EXPANDO T	2 x	ZF7C70T2
	Aparafusamento	2 x	ZF7C7002
EXPANDO T ideal para frentes finas – vide página 74			

Alternativa para 4

4a	Fixação frontal		
	Tipo de fixação		
	EXPANDO	4 x	ZF7M70E2
	EXPANDO T	4 x	ZF7M70T2
	Aparafusamento	4 x	ZF7M7002
EXPANDO T ideal para frentes finas – vide página 74			

5	Elemento de design em vidro (lateral)			
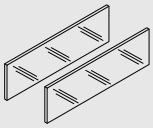	**Comprimento nominal NL (mm)**	**Material**	**Cor**	
		Vidro	Claro	
	450			ZE7S338G
	500			ZE7S388G
	550			ZE7S438G
	600			ZE7S488G
	650			ZE7S538G
Consiste em:				
5	2 x	Elemento de design em vidro		
Para outros comprimentos nominais NL, cortar o próximo elemento de design mais longo com o comprimento adequado				
Medida de corte no comprimento vide página 33				

Acessórios

-	Segurança para transporte – Elemento de design (lateral)		
	Material	**Cor**	
	Matéria plástica	Amarelo	780C0009
Para o transporte com elemento de design pré-montado (lateralmente)			

-	Parafuso autoatarraxante			
	Ø (mm)	**Comprimento (mm)**		
	3.5	15	Para fixação frontal	609.1500
	3.5	17	Para fixação frontal	609.1700
Para a junção de guia de armário e armário, recomendamos o parafuso autoatarraxante Ø 4 x 15 mm				

-	Parafuso de fixação (parafuso de cabeça chata)			
	Ø (mm)	**Comprimento (mm)**		
	4	15	Para a junção do suporte de parede traseira de madeira com parede traseira de madeira e lateral com fundo de gaveta	61D.1500
Para um resultado otimizado de processamento, recomendamos o uso de parafusos de cabeça chata na parede traseira de madeira e na lateral				

-	Parafuso EURO			
	Ø (mm)	**Comprimento (mm)**		
	6	14.5	Para a junção de guia de armário com armário	661.1450.HG

Planificação

Espaço ocupado no armário

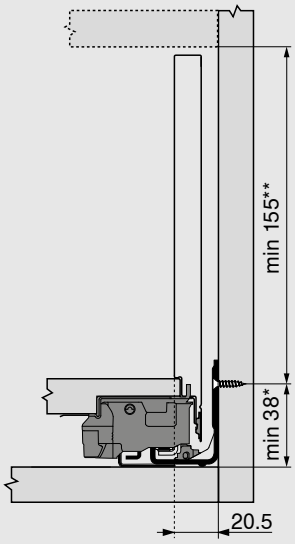

*	+ 1 mm na montagem da guia do armário antes de montar o armário
**	Incl. 2 mm de regulagem de inclinação

Medidas de instalação da frente para montagem parafuso

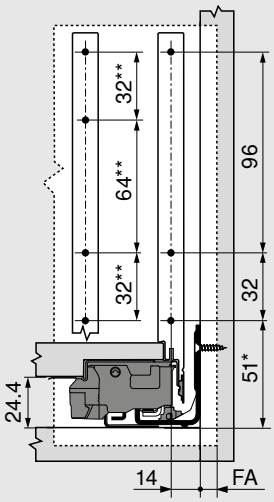

FA	Recobrimento frontal
*	+ 1 mm na montagem da guia do armário antes de montar o armário
**	Alternativa 4a

Medidas de furação frontal para EXPANDO/EXPANDO T

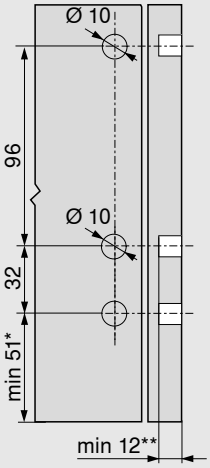

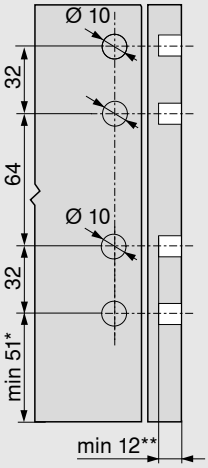

4	4a

*	+ 1 mm na montagem da guia do armário antes de montar o armário
**	mín. 6 mm para EXPANDO T

Medidas de instalação - Parede traseira

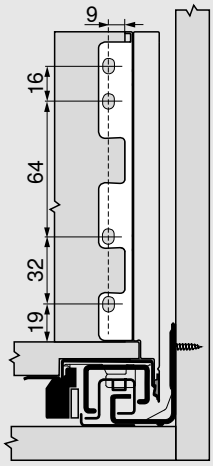

Planificação

Dimensões de corte para aglomerados de 16 mm

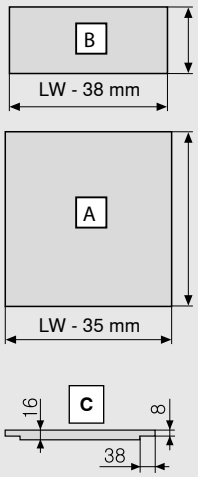

Parede traseira de madeira	B (mm)
Altura	148
Fundo da gaveta	**A (mm)**
Parede traseira de madeira	NL - 10
Medidas do rebaixo	**C**

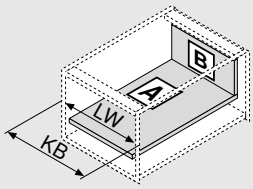

KB	Largura do armário
LW	Largura livre do armário
NL	Comprimento nominal

Medidas de furação

Fundo da gaveta

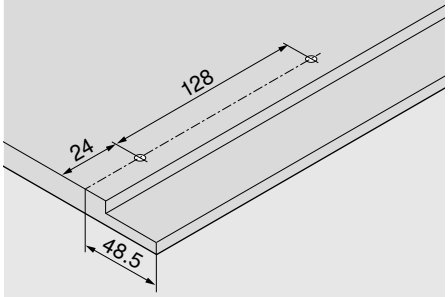

Distância entre furos - Guias do armário

Guia do armário 750 – 40 kg

Comprimento nominal NL (mm)

270

300 | 350

400 | 450 | 500

550 | 600

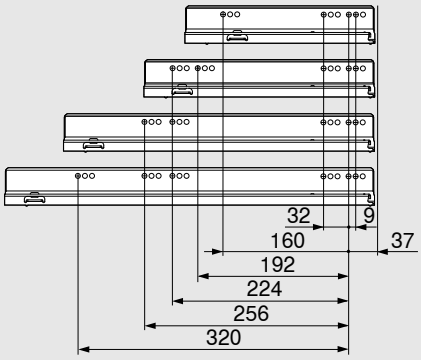

Distância entre furos - Guias do armário

Guia do armário 753 – 70 kg

Comprimento nominal NL (mm)

450

500 | 550 | 600

650

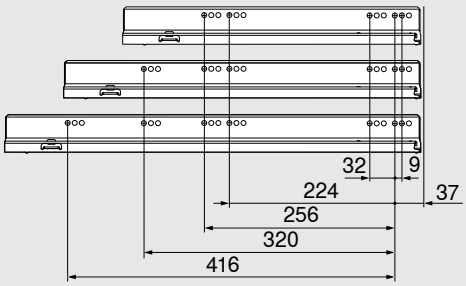

Profundidade livre do armário LT mín. = comprimento nominal NL + 3 mm

Recorte – Elemento de design

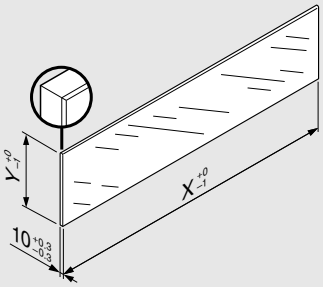

Elemento de design	X (mm)	Y (mm)
Lateralmente	NL - 112	138
NL	Comprimento nominal	

Com base nas dimensões especificadas de acordo com a norma (DIN EN 14749 edição junho de 2016), nenhum “teste de impacto para componentes de vidro verticais” foi estipulado em combinação com a LEGRABOX. Assim, para o cumprimento da norma, um vidro de segurança não é obrigatório. O trabalho das arestas é uma borda plana polida com chanfradura 1 ± 0.5 mm.

Peça frontal com elemento de design

Extensão interna – Altura C

- Extensão interna com elemento de design alto ou baixo
- Com amortecimento integrado comutável BLUMOTION S para um fechamento leve e silencioso, compatível com SERVO-DRIVE ou TIP-ON BLUMOTION
- Ou com função TIP-ON integrada
- Regulagem frontal tridimensional na lateral

Espaço ocupado

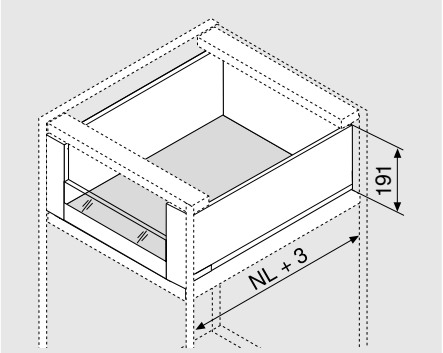

NL	Comprimento nominal

Informação útil para o pedido

1	Guias do armário e/d				
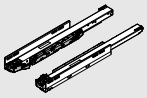	Comprimento nominal NL (mm)	BLUMOTION S		TIP-ON	
		40 kg	70 kg	40 kg	70 kg
	270	750.2701S		750.2701T	
	300	750.3001S		750.3001T	
	350	750.3501S		750.3501T	
	400	750.4001S		750.4001T	
	450	750.4501S	753.4501S	750.4501T	753.4501T
	500	750.5001S	753.5001S	750.5001T	753.5001T
	550	750.5501S	753.5501S	750.5501T	753.5501T
	600	750.6001S	753.6001S	750.6001T	753.6001T
	650		753.6501S		753.6501T

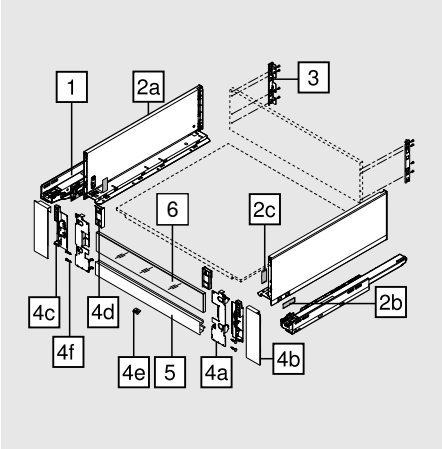

2	Kit laterais				
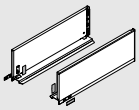	Altura da lateral (mm)	177			
	Comprimento nominal NL (mm)	SW-M	OG-M	CS-M	INGL
	270	770C2702S			770C2702I
	300	770C3002S			770C3002I
	350	770C3502S			770C3502I
	400	770C4002S			770C4002I
	450	770C4502S			770C4502I
	500	770C5002S			770C5002I
	550	770C5502S			770C5502I
	600	770C6002S			770C6002I
	650	770C6502S			770C6502I

Consiste em:		
2a	1 x	Lateral e/d
2b	2 x	Elemento de branding, estampado com logotipo Blum, impresso individualmente a partir de 1000 peças
2c	2 x	Capas

LEGRABOX - Variantes de composições para design personalizado de laterais – vide página 64

Peça frontal com elemento de design

Informação útil para o pedido

3	Suportes de traseira de madeira e/d					
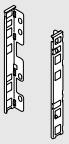	**Material**	**Altura**	SW-M	OG-M	CS-M	NI
	Aço	C	ZB7C000S			

4	Kit peça dianteira				
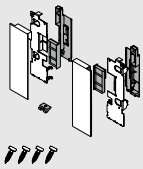	**Material**	SW-M	OG-M	CS-M	INGL
	Aço	ZI7.2CS0			
	Aço inox				ZI7.2CI0

Consiste em:		
4a	1 x	Suporte frontal e/d
4b	1 x	Capas externas e/d
4c	1 x	Capas internas e/d
4d	1 x	Peça niveladora para elemento de design baixo e/d
4e	1 x	Peça de apoio
4f	4 x	Parafusos

5	Peça dianteira com ranhura				
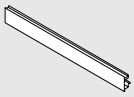	**Comprimento**	SW-M	OG-M	CS-M	ELEO
	1043	ZV7.1043MN1			

Ideal para largura de armário KB 1200 mm	
Recorte:	Largura livre do armário LW - 126 mm

6	Elemento de design em vidro (para extensão interna dianteira)					
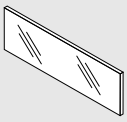	**Material**	**Cor**	**Elemento de design baixo**		**Elemento de design alto**	
	Vidro	Claro				
			Espessura da parede lateral do armário (mm)			
	Largura do armário (mm)		15/16	18/19	15/16	18/19
	600		ZE7V488G	ZE7V482G	ZE7W488G	ZE7W482G
	1200		ZE7V1088G	ZE7V1082G	ZE7W1088G	ZE7W1082G

Consiste em:		
6	1 x	Elemento de design em vidro

Para outras larguras de armários KB, cortar o próximo elemento de design mais longo com o comprimento adequado
Medida de corte no comprimento vide página 39

Acessórios

-	Parafuso de fixação (parafuso de cabeça chata)			
	Ø (mm)	**Comprimento (mm)**		
	4	15	Para a junção do suporte de parede traseira de madeira com parede traseira de madeira e lateral com fundo de gaveta	61D.1500

Para um resultado otimizado de processamento, recomendamos o uso de parafusos de cabeça chata na parede traseira de madeira e na lateral

-	Parafuso EURO			
	Ø (mm)	**Comprimento (mm)**		
	6	14.5	Para a junção de guia de armário com armário	661.1450.HG

Peça frontal com elemento de design

Extensão interna – Altura C

- Elemento de design lateral amplo
- Extensão interna com elemento de design alto ou baixo
- Com amortecimento integrado comutável BLUMOTION S para um fechamento leve e silencioso, compatível com SERVO-DRIVE ou TIP-ON BLUMOTION
- Ou com função TIP-ON integrada
- Regulagem frontal tridimensional na lateral

Espaço ocupado

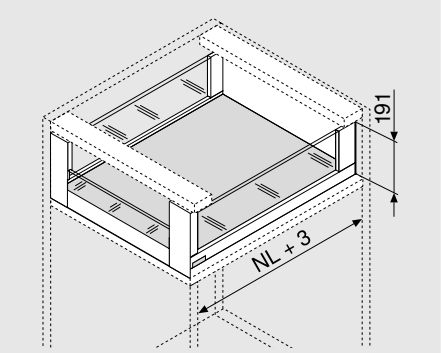

NL	Comprimento nominal

Informação útil para o pedido

1	Guias do armário e/d				
	Comprimento nominal NL (mm)	BLUMOTION S		TIP-ON	
		40 kg	70 kg	40 kg	70 kg
	350	750.3501S		750.3501T	
	400	750.4001S		750.4001T	
	450	750.4501S	753.4501S	750.4501T	753.4501T
	500	750.5001S	753.5001S	750.5001T	753.5001T
	550	750.5501S	753.5501S	750.5501T	753.5501T
	600	750.6001S	753.6001S	750.6001T	753.6001T
	650		753.6501S		753.6501T

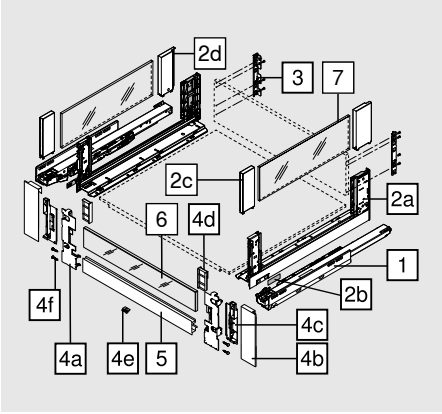

2	Kit laterais				
	Altura da lateral (mm)	177			
	Comprimento nominal NL (mm)	SW-M	OG-M	CS-M	INGL
	350	780C3502S			780C3502I
	400	780C4002S			780C4002I
	450	780C4502S			780C4502I
	500	780C5002S			780C5002I
	550	780C5502S			780C5502I
	600	780C6002S			780C6002I
	650	780C6502S			780C6502I

Consiste em:		
2a	1 x	Lateral e/d
2b	2 x	Elemento de branding, estampado com logotipo Blum, impresso individualmente a partir de 1000 peças
2c	2 x	BOXCOVER anterior
2d	1 x	BOXCOVER posterior e/d

LEGRABOX - Variantes de composições para design personalizado de laterais – vide página 64

Peça frontal com elemento de design

Informação útil para o pedido

3	Suportes de traseira de madeira e/d					
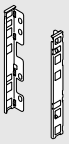	**Material**	**Altura**	SW-M	OG-M	CS-M	NI
	Aço	C	ZB7C000S			

4	Kit peça dianteira				
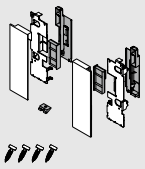	**Material**	SW-M	OG-M	CS-M	INGL
	Aço	ZI7.2CS0			
	Aço inox				ZI7.2CI0

Consiste em:		
4a	1 x	Suporte frontal e/d
4b	1 x	Capas externas e/d
4c	1 x	Capas internas e/d
4d	1 x	Peça niveladora para elemento de design baixo e/d
4e	1 x	Peça de apoio
4f	4 x	Parafusos

5	Peça dianteira com ranhura				
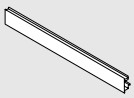	**Comprimento (mm)**	SW-M	OG-M	CS-M	ELEO
	1043	ZV7.1043MN1			

Ideal para largura de armário KB 1200 mm	
Recorte:	Largura livre do armário LW - 126 mm

6	Elemento de design em vidro (para extensão interna dianteira)					
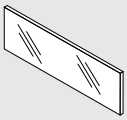	**Material**	**Cor**	**Elemento de design baixo**		**Elemento de design alto**	
	Vidro	Claro				
			Espessura da parede lateral do armário (mm)			
	Largura do armário (mm)		15/16	18/19	15/16	18/19
	600		ZE7V488G	ZE7V482G	ZE7W488G	ZE7W482G
	1200		ZE7V1088G	ZE7V1082G	ZE7W1088G	ZE7W1082G

Consiste em:		
6	1 x	Elemento de design em vidro

Para outras larguras de armários KB, cortar o próximo elemento de design mais longo com o comprimento adequado

Medida de corte no comprimento vide página 39

Peça frontal com elemento de design

Informação útil para o pedido

7	Elemento de design em vidro (lateral)			
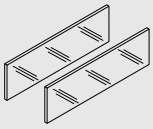	**Comprimento nominal NL (mm)**	**Material**	**Cor**	
		Vidro	Claro	
	450			ZE7S338G
	500			ZE7S388G
	550			ZE7S438G
	600			ZE7S488G
	650			ZE7S538G
Consiste em:				
7	2 x	Elemento de design em vidro		
Para outros comprimentos nominais NL, cortar o próximo elemento de design mais longo com o comprimento adequado				
Medida de corte no comprimento vide página 39				

Acessórios

-	Segurança para transporte – Elemento de design (lateral)		
	Material	**Cor**	
	Matéria plástica	Amarelo	780C0009
Para o transporte com elemento de design pré-montado (lateralmente)			

-	Parafuso de fixação (parafuso de cabeça chata)			
	Ø (mm)	**Comprimento (mm)**		
	4	15	Para a junção do suporte de parede traseira de madeira com parede traseira de madeira e lateral com fundo de gaveta	61D.1500
Para um resultado otimizado de processamento, recomendamos o uso de parafusos de cabeça chata na parede traseira de madeira e na lateral				

-	Parafuso EURO			
	Ø (mm)	**Comprimento (mm)**		
	6	14.5	Para a junção de guia de armário com armário	661.1450.HG

Planificação

Espaço ocupado no armário

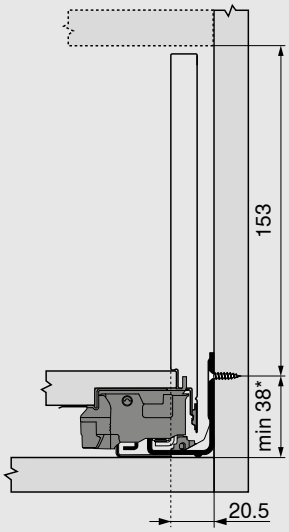

* + 1 mm na montagem da guia do armário antes de montar o armário

Medidas de instalação - Parede traseira

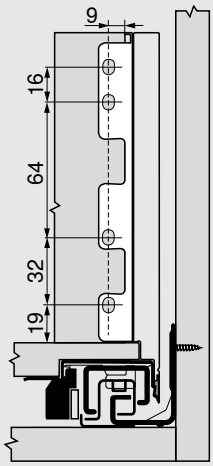

Peça frontal com elemento de design

Planificação

Dimensões de corte para aglomerados de 16 mm

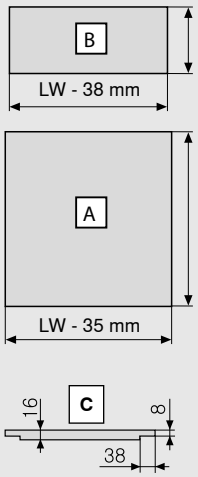

Parede traseira de madeira	B (mm)
Altura	148
Fundo da gaveta	**A (mm)**
Parede traseira de madeira	NL - 10
Medidas do rebaixo	**C**

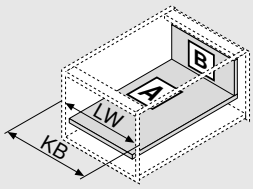

KB	Largura do armário
LW	Largura livre do armário
NL	Comprimento nominal

Medidas de furação

Fundo da gaveta

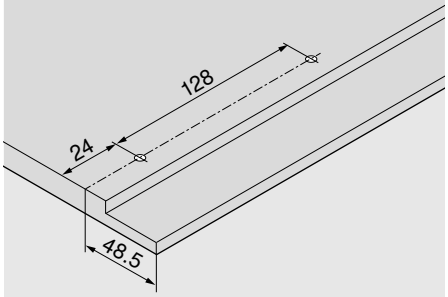

Distância entre furos - Guias do armário

Guia do armário 750 – 40 kg

Comprimento nominal NL (mm)

270

300 | 350

400 | 450 | 500

550 | 600

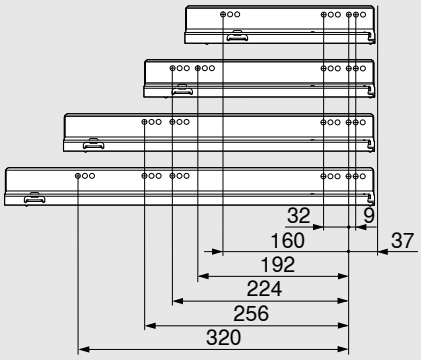

Distância entre furos - Guias do armário

Guia do armário 753 – 70 kg

Comprimento nominal NL (mm)

450

500 | 550 | 600

650

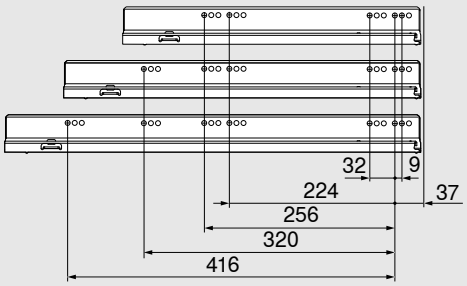

Profundidade livre do armário LT mín. = comprimento nominal NL + 3 mm

Recorte – Elemento de design

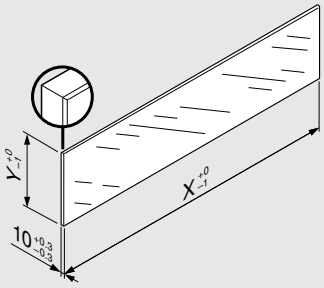

Elemento de design	X (mm)	Y (mm)
Baixo	LW - 80	70
Alto	LW - 80	138
Lateralmente	NL - 112	138

LW	Largura livre do armário
NL	Comprimento nominal

Com base nas dimensões especificadas de acordo com a norma (DIN EN 14749 edição junho de 2016), nenhum “teste de impacto para componentes de vidro verticais” foi estipulado em combinação com a LEGRABOX. Assim, para o cumprimento da norma, um vidro de segurança não é obrigatório. O trabalho das arestas é uma borda plana polida com chanfradura 1 ± 0.5 mm.

Peça dianteira com reling

Extensão interna – Altura C

- Extensão interna com reling
- Com amortecimento integrado comutável BLUMOTION S para um fechamento leve e silencioso, compatível com SERVO-DRIVE ou TIP-ON BLUMOTION
- Ou com função TIP-ON integrada
- Regulagem frontal tridimensional na lateral

Espaço ocupado

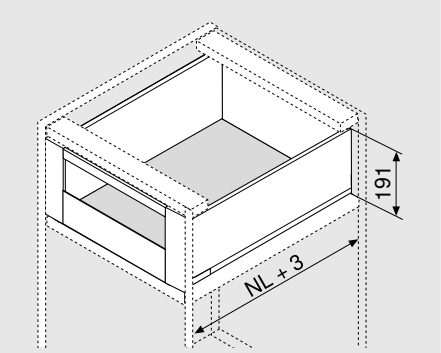

NL	Comprimento nominal

Informação útil para o pedido

1	Guias do armário e/d				
	Comprimento nominal NL (mm)	BLUMOTION S		TIP-ON	
		40 kg	70 kg	40 kg	70 kg
	270	750.2701S		750.2701T	
	300	750.3001S		750.3001T	
	350	750.3501S		750.3501T	
	400	750.4001S		750.4001T	
	450	750.4501S	753.4501S	750.4501T	753.4501T
	500	750.5001S	753.5001S	750.5001T	753.5001T
	550	750.5501S	753.5501S	750.5501T	753.5501T
	600	750.6001S	753.6001S	750.6001T	753.6001T
	650		753.6501S		753.6501T

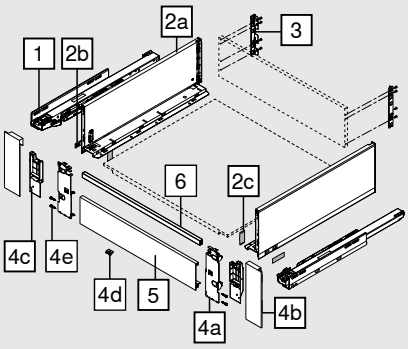

2	Kit laterais				
	Altura da lateral (mm)	177			
	Comprimento nominal NL (mm)	SW-M	OG-M	CS-M	INGL
	270	770C2702S			770C2702I
	300	770C3002S			770C3002I
	350	770C3502S			770C3502I
	400	770C4002S			770C4002I
	450	770C4502S			770C4502I
	500	770C5002S			770C5002I
	550	770C5502S			770C5502I
	600	770C6002S			770C6002I
	650	770C6502S			770C6502I

Consiste em:		
2a	1 x	Lateral e/d
2b	2 x	Elemento de branding, estampado com logotipo Blum, impresso individualmente a partir de 1000 peças
2c	2 x	Capas

LEGRABOX - Variantes de composições para design personalizado de laterais – vide página 64

Peça dianteira com reling

Informação útil para o pedido

3	Suportes de traseira de madeira e/d					
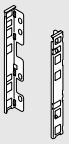	**Material**	**Altura**	SW-M	OG-M	CS-M	NI
	Aço	C	ZB7C000S			

4	Kit peça dianteira				
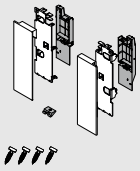	**Material**	SW-M	OG-M	CS-M	INGL*
	Aço	ZI7.3CS0			
	Aço inox				ZI7.3CI0

Consiste em:		
4a	1 x	Suporte frontal e/d
4b	1 x	Capas externas e/d
4c	1 x	Capas internas e/d
4d	1 x	Peça de apoio
4e	4 x	Parafusos

5	Peça dianteira sem ranhura				
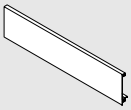	**Comprimento (mm)**	SW-M	OG-M	CS-M	ELEO
	1043	ZV7.1043C01			

Ideal para largura de armário KB 1200 mm

Recorte:	Largura livre do armário LW - 126 mm

6	Reling transversal				
	Comprimento (mm)	SW-M	OG-M	CS-M	ELEO
	1080	ZR7.1080U			

Ideal para largura de armário KB 1200 mm

Recorte:	Largura livre do armário LW - 90 mm

Acessórios

-	Parafuso de fixação (parafuso de cabeça chata)			
	Ø (mm)	**Comprimento (mm)**		
	4	15	Para a junção do suporte de parede traseira de madeira com parede traseira de madeira e lateral com fundo de gaveta	61D.1500

Para um resultado otimizado de processamento, recomendamos o uso de parafusos de cabeça chata na parede traseira de madeira e na lateral

-	Parafuso EURO			
	Ø (mm)	**Comprimento (mm)**		
	6	14.5	Para a junção de guia de armário com armário	661.1450.HG

Peça dianteira com reling

Extensão interna – Altura C

- Elemento de design lateral amplo
- Extensão interna com reling
- Com amortecimento integrado comutável BLUMOTION S para um fechamento leve e silencioso, compatível com SERVO-DRIVE ou TIP-ON BLUMOTION
- Ou com função TIP-ON integrada
- Regulagem frontal tridimensional na lateral

Espaço ocupado

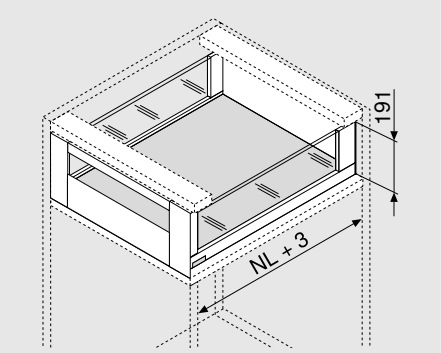

NL	Comprimento nominal

Informação útil para o pedido

1	Guias do armário e/d				
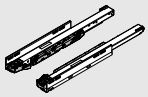	Comprimento nominal NL (mm)	BLUMOTION S		TIP-ON	
		40 kg	70 kg	40 kg	70 kg
	350	750.3501S		750.3501T	
	400	750.4001S		750.4001T	
	450	750.4501S	753.4501S	750.4501T	753.4501T
	500	750.5001S	753.5001S	750.5001T	753.5001T
	550	750.5501S	753.5501S	750.5501T	753.5501T
	600	750.6001S	753.6001S	750.6001T	753.6001T
	650		753.6501S		753.6501T

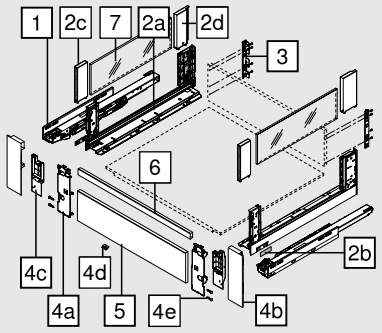

2	Kit laterais				
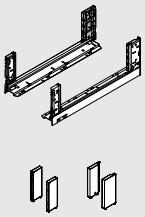	Altura da lateral (mm)	177			
	Comprimento nominal NL (mm)	SW-M	OG-M	CS-M	INGL
	350	780C3502S			780C3502I
	400	780C4002S			780C4002I
	450	780C4502S			780C4502I
	500	780C5002S			780C5002I
	550	780C5502S			780C5502I
	600	780C6002S			780C6002I
	650	780C6502S			780C6502I

Consiste em:		
2a	1 x	Lateral e/d
2b	2 x	Elemento de branding, estampado com logotipo Blum, impresso individualmente a partir de 1000 peças
2c	2 x	BOXCOVER anterior
2d	1 x	BOXCOVER posterior e/d

LEGRABOX - Variantes de composições para design personalizado de laterais – vide página 64

Peça dianteira com reling

Informação útil para o pedido

3	Suportes de traseira de madeira e/d					
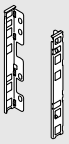	**Material**	**Altura**	SW-M	OG-M	CS-M	NI
	Aço	C	ZB7C000S			

4	Kit peça dianteira				
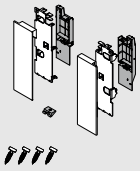	**Material**	SW-M	OG-M	CS-M	INGL
	Aço	ZI7.3CS0			
	Aço inox				ZI7.3CI0

Consiste em:		
4a	1 x	Suporte frontal e/d
4b	1 x	Capas externas e/d
4c	1 x	Capas internas e/d
4d	1 x	Peça de apoio
4e	4 x	Parafusos

5	Peça dianteira sem ranhura				
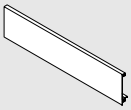	**Comprimento (mm)**	SW-M	OG-M	CS-M	ELEO
	1043	ZV7.1043C01			

Ideal para largura de armário KB 1200 mm	
Recorte:	Largura livre do armário LW - 126 mm

6	Reling transversal				
	Comprimento (mm)	SW-M	OG-M	CS-M	ELEO
	1080	ZR7.1080U			

Ideal para largura de armário KB 1200 mm	
Recorte:	Largura livre do armário LW - 90 mm

7	Elemento de design em vidro (lateral)		
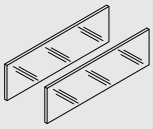	**Comprimento nominal NL (mm)**	**Material**	**Cor**
		Vidro	Claro
	450		ZE7S338G
	500		ZE7S388G
	550		ZE7S438G
	600		ZE7S488G
	650		ZE7S538G

Consiste em:		
7	2 x	Elemento de design em vidro

Para outros comprimentos nominais NL, cortar o próximo elemento de design mais longo com o comprimento adequado
Medida de corte no comprimento vide página 45

Peça dianteira com reling

Informação útil para o pedido

Acessórios

-	Segurança para transporte – Elemento de design (lateral)		
	Material	**Cor**	
	Matéria plástica	Amarelo	780C0009
Para o transporte com elemento de design pré-montado (lateralmente)			

-	Parafuso de fixação (parafuso de cabeça chata)			
	Ø (mm)	**Comprimento (mm)**		
	4	15	Para a junção do suporte de parede traseira de madeira com parede traseira de madeira e lateral com fundo de gaveta	61D.1500
Para um resultado otimizado de processamento, recomendamos o uso de parafusos de cabeça chata na parede traseira de madeira e na lateral				

-	Parafuso EURO			
	Ø (mm)	**Comprimento (mm)**		
	6	14.5	Para a junção de guia de armário com armário	661.1450.HG

Planificação

Espaço ocupado no armário

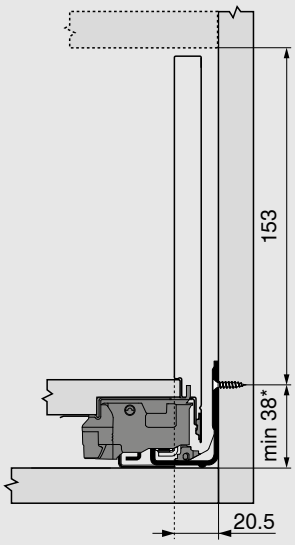

*	+ 1 mm na montagem da guia do armário antes de montar o armário

Medidas de instalação - Parede traseira

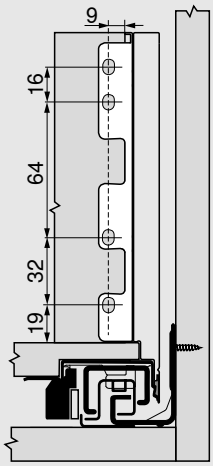

Peça dianteira com reling

Planificação

Dimensões de corte para aglomerados de 16 mm

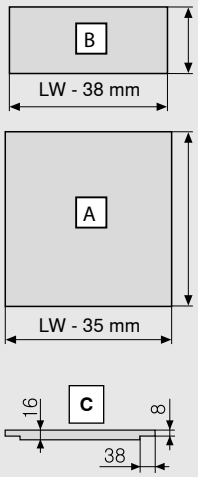

Parede traseira de madeira	B (mm)
Altura	148
Fundo da gaveta	**A (mm)**
Parede traseira de madeira	NL - 10
Medidas do rebaixo	**C**

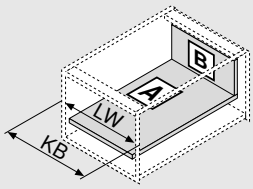

KB	Largura do armário
LW	Largura livre do armário
NL	Comprimento nominal

Medidas de furação

Fundo da gaveta

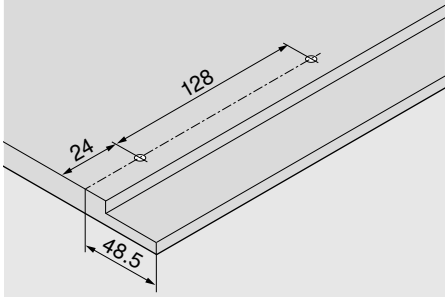

Distância entre furos - Guias do armário

Guia do armário 750 – 40 kg

Comprimento nominal NL (mm)

270

300 | 350

400 | 450 | 500

550 | 600

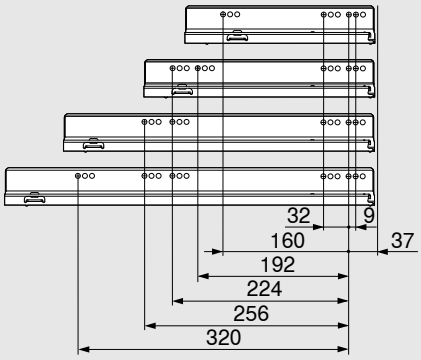

Distância entre furos - Guias do armário

Guia do armário 753 – 70 kg

Comprimento nominal NL (mm)

450

500 | 550 | 600

650

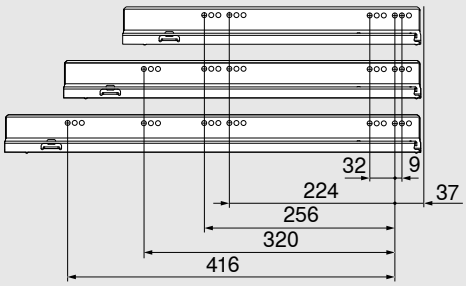

Profundidade livre do armário LT mín. = comprimento nominal NL + 3 mm

Recorte – Elemento de design

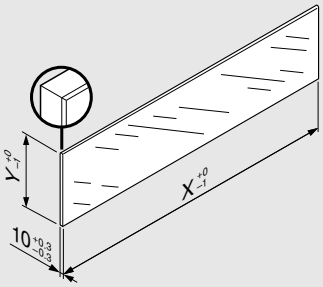

Elemento de design	X (mm)	Y (mm)
Lateralmente	NL - 112	138
NL	Comprimento nominal	

Com base nas dimensões especificadas de acordo com a norma (DIN EN 14749 edição junho de 2016), nenhum “teste de impacto para componentes de vidro verticais” foi estipulado em combinação com a LEGRABOX. Assim, para o cumprimento da norma, um vidro de segurança não é obrigatório. O trabalho das arestas é uma borda plana polida com chanfradura 1 ± 0.5 mm.

Extensão para pias – Altura M

- Ideal para LEGRABOX pure e LEGRABOX free
- Com amortecimento integrado comutável BLUMOTION S para um fechamento leve e silencioso, compatível com SERVO-DRIVE
- Ou com função TIP-ON integrada
- Regulagem frontal tridimensional na lateral

Espaço ocupado

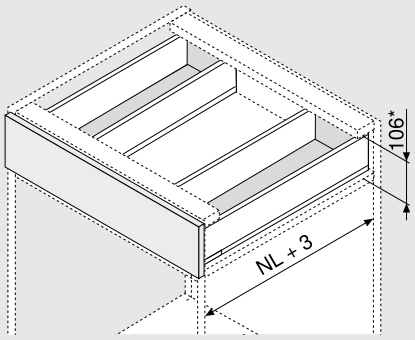

NL	Comprimento nominal

* Incl. 2 mm de regulagem de inclinação

Informação útil para o pedido

1	Guias do armário e/d			
	Comprimento nominal NL (mm)	BLUMOTION S	TIP-ON*	
		40 kg	40 kg	
	350	750.3501S	750.3501T	
	400	750.4001S	750.4001T	
	450	750.4501S	750.4501T	
	500	750.5001S	750.5001T	
	550	750.5501S	750.5501T	
	600	750.6001S	750.6001T	

* Não é possível uma sincronização

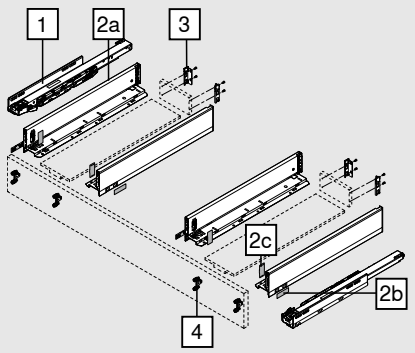

2	Kit laterais					
	Altura da lateral (mm)	90.5				
	Comprimento nominal NL (mm)		SW-M	OG-M	CS-M	INGL
	350	2 x	770M3502S			770M3502I
	400	2 x	770M4002S			770M4002I
	450	2 x	770M4502S			770M4502I
	500	2 x	770M5002S			770M5002I
	550	2 x	770M5502S			770M5502I
	600	2 x	770M6002S			770M6002I

Consiste em:		
2a	1 x	Lateral e/d
2b	2 x	Elemento de branding, estampado com logotipo Blum, impresso individualmente a partir de 1000 peças
2c	2 x	Capas

LEGRABOX - Variantes de composições para design personalizado de laterais – vide página 64

Informação útil para o pedido

3	Suportes de traseira de madeira e/d						
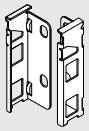	**Material**	**Altura**		SW-M	OG-M	CS-M	NI
	Aço	M	2 x	ZB7M000S			

4	Fixação frontal		
	Tipo de fixação		
	EXPANDO	4 x	ZF7M70E2
	EXPANDO T	4 x	ZF7M70T2
	Aparafusamento	4 x	ZF7M7002

EXPANDO T ideal para frentes finas – vide página 74

Acessórios

-	Parafuso autoatarraxante			
	Ø (mm)	**Comprimento (mm)**		
	3.5	15	Para fixação frontal	609.1500
	3.5	17	Para fixação frontal	609.1700

Para a junção de guia de armário e armário, recomendamos o parafuso autoatarraxante Ø 4 x 15 mm

-	Parafuso de fixação (parafuso de cabeça chata)			
	Ø (mm)	**Comprimento (mm)**		
	4	15	Para a junção do suporte de parede traseira de madeira com parede traseira de madeira e lateral com fundo de gaveta	61D.1500

Para um resultado otimizado de processamento, recomendamos o uso de parafusos de cabeça chata na parede traseira de madeira e na lateral

-	Parafuso EURO			
	Ø (mm)	**Comprimento (mm)**		
	6	14.5	Para a junção de guia de armário com armário	661.1450.HG

Planificação

Espaço ocupado no armário

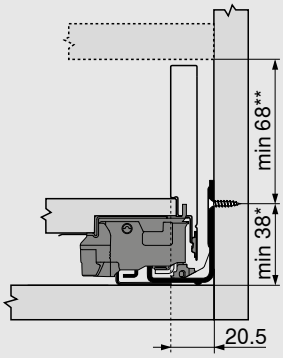

*	+ 1 mm na montagem da guia do armário antes de montar o armário
**	Incl. 2 mm de regulagem de inclinação

Medidas de instalação da frente para montagem parafuso

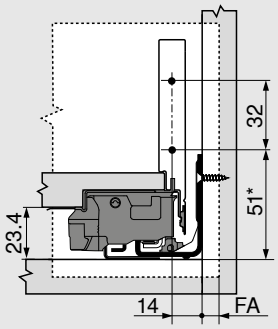

FA	Recobrimento frontal
*	+ 1 mm na montagem da guia do armário antes de montar o armário

Medidas de furação frontal para EXPANDO/EXPANDO T

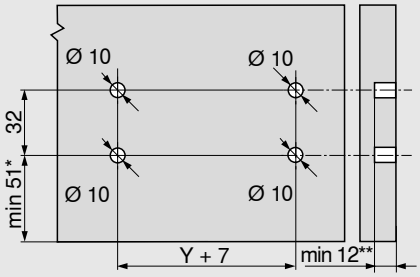

*	+ 1 mm na montagem da guia do armário antes de montar o armário
**	mín. 6 mm para EXPANDO T

Medidas de instalação - Parede traseira

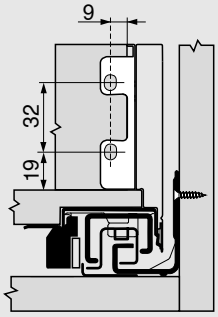

Planificação

Dimensões de corte para aglomerados de 16 mm

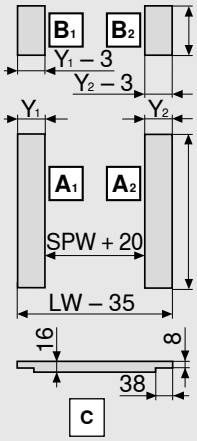

Parede traseira de madeira	B (mm)
Altura	63
Fundo da gaveta	**A (mm)**
Parede traseira de madeira	NL - 10
Medidas do rebaixo	**C**

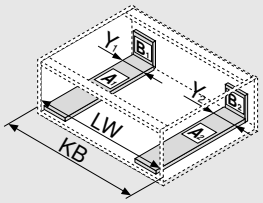

Y mín. (mm)	115
Y máx. (mm)	155

KB	Largura do armário
LW	Largura livre do armário
NL	Comprimento nominal
SPW	Largura livre entre as laterais da pia

Medidas de furação

Fundo da gaveta

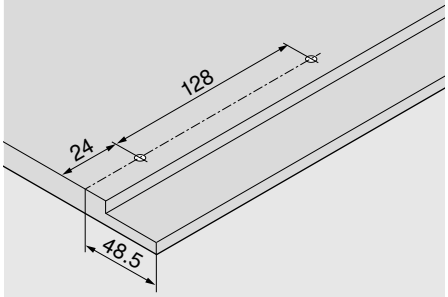

Distância entre furos - Guias do armário

Guia do armário 750 – 40 kg

Comprimento nominal NL (mm)

350

400 | 450 | 500

550 | 600

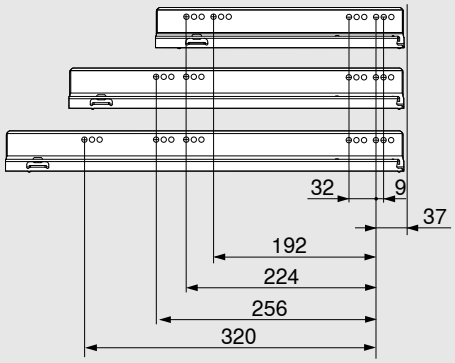

Profundidade livre do armário LT mín. = comprimento nominal NL + 3 mm

Extensão para pias – Altura C

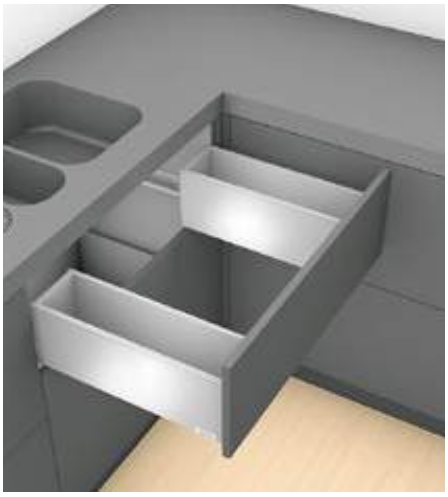

- Com amortecimento integrado comutável BLUMOTION S para um fechamento leve e silencioso, compatível com SERVO-DRIVE
- Ou com função TIP-ON integrada
- Regulagem frontal tridimensional na lateral

Espaço ocupado

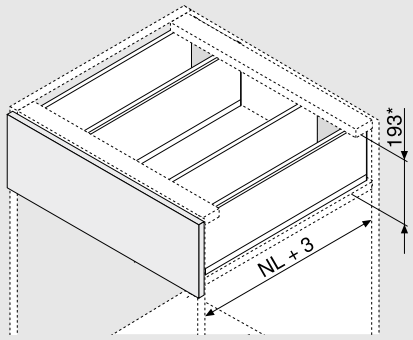

NL	Comprimento nominal

* Incl. 2 mm de regulagem de inclinação

Informação útil para o pedido

1	Guias do armário e/d		
	Comprimento nominal NL (mm)	BLUMOTION S	TIP-ON*
		40 kg	40 kg
	350	750.3501S	750.3501T
	400	750.4001S	750.4001T
	450	750.4501S	750.4501T
	500	750.5001S	750.5001T
	550	750.5501S	750.5501T
	600	750.6001S	750.6001T

* Não é possível uma sincronização

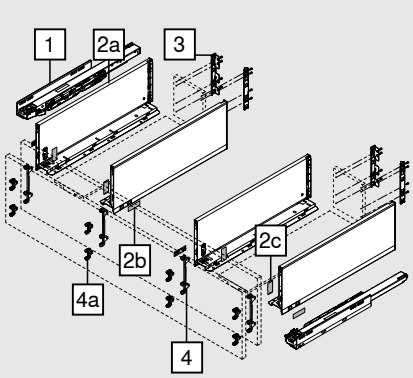

2	Kit laterais					
	Altura da lateral (mm)	177				
	Comprimento nominal NL (mm)		SW-M	OG-M	CS-M	INGL
	350	2 x	770C3502S			770C3502I
	400	2 x	770C4002S			770C4002I
	450	2 x	770C4502S			770C4502I
	500	2 x	770C5002S			770C5002I
	550	2 x	770C5502S			770C5502I
	600	2 x	770C6002S			770C6002I

Consiste em:		
2a	1 x	Lateral e/d
2b	2 x	Elemento de branding, estampado com logotipo Blum, impresso individualmente a partir de 1000 peças
2c	2 x	Capas

LEGRABOX - Variantes de composições para design personalizado de laterais – vide página 64

Informação útil para o pedido

3	Suportes de traseira de madeira e/d						
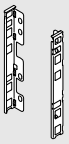	**Material**	**Altura**		SW-M	OG-M	CS-M	NI
	Aço	C	2 x	ZB7C000S			

4	Fixação frontal		
	Tipo de fixação		
	EXPANDO	4 x	ZF7C70E2
	EXPANDO T	4 x	ZF7C70T2
	Aparafusamento	4 x	ZF7C7002

EXPANDO T ideal para frentes finas – vide página 74

Alternativa para 4

4a	Fixação frontal		
	Tipo de fixação		
	EXPANDO	8 x	ZF7M70E2
	EXPANDO T	8 x	ZF7M70T2
	Aparafusamento	8 x	ZF7M7002

EXPANDO T ideal para frentes finas – vide página 74

Acessórios

-	Parafuso autoatarraxante			
	Ø (mm)	**Comprimento (mm)**		
	3.5	15	Para fixação frontal	609.1500
	3.5	17	Para fixação frontal	609.1700

Para a junção de guia de armário e armário, recomendamos o parafuso autoatarraxante Ø 4 x 15 mm

-	Parafuso de fixação (parafuso de cabeça chata)			
	Ø (mm)	**Comprimento (mm)**		
	4	15	Para a junção do suporte de parede traseira de madeira com parede traseira de madeira e lateral com fundo de gaveta	61D.1500

Para um resultado otimizado de processamento, recomendamos o uso de parafusos de cabeça chata na parede traseira de madeira e na lateral

-	Parafuso EURO			
	Ø (mm)	**Comprimento (mm)**		
	6	14.5	Para a junção de guia de armário com armário	661.1450.HG

Planificação

Espaço ocupado no armário

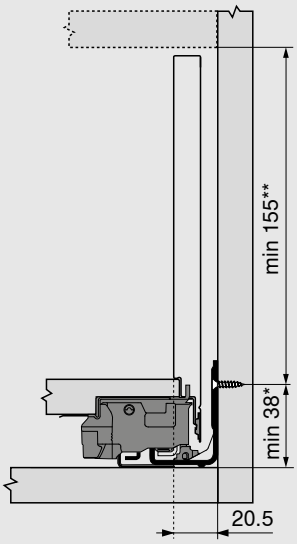

*	+ 1 mm na montagem da guia do armário antes de montar o armário
**	Incl. 2 mm de regulagem de inclinação

Medidas de instalação da frente para montagem parafuso

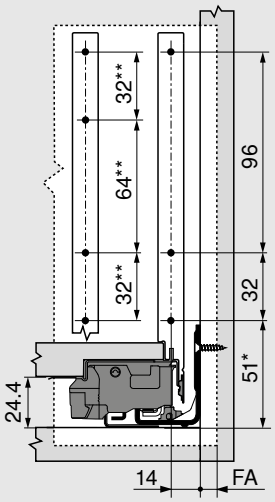

FA	Recobrimento frontal
*	+ 1 mm na montagem da guia do armário antes de montar o armário
**	Alternativa 4a

Medidas de furação frontal para EXPANDO/EXPANDO T

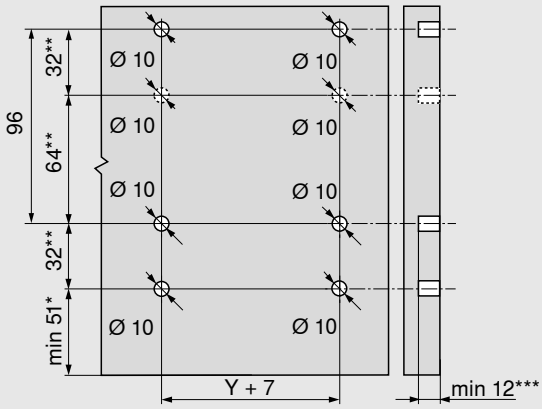

*	+ 1 mm na montagem da guia do armário antes de montar o armário
**	Alternativa 4a
***	mín. 6 mm para EXPANDO T

Medidas de instalação - Parede traseira

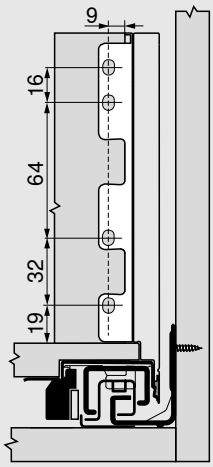

Planificação

Dimensões de corte para aglomerados de 16 mm

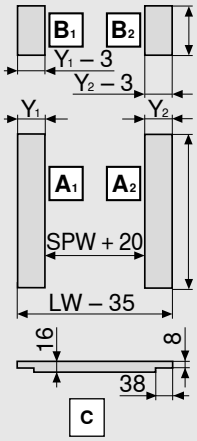

Parede traseira de madeira	B (mm)
Altura	148
Fundo da gaveta	**A (mm)**
Parede traseira de madeira	NL - 10
Medidas do rebaixo	**C**

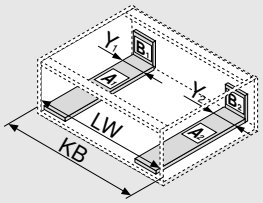

Y mín. (mm)	115
Y máx. (mm)	155

KB	Largura do armário
LW	Largura livre do armário
NL	Comprimento nominal
SPW	Largura livre entre as laterais da pia

Medidas de furação

Fundo da gaveta

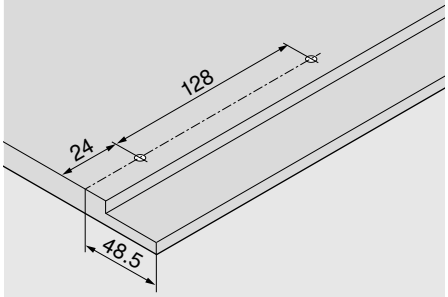

Distância entre furos - Guias do armário

Guia do armário 750 – 40 kg

Comprimento nominal NL (mm)

350

400 | 450 | 500

550 | 600

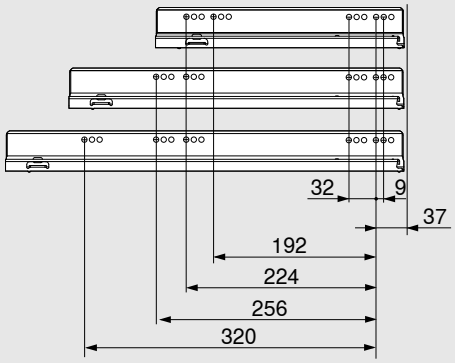

Profundidade livre do armário LT mín. = comprimento nominal NL + 3 mm

Extensão para pias – Altura C

- Com peça intermediária para o aproveitamento otimizado do espaço disponível
- Pode-se realizar com componentes padrão
- Com amortecimento integrado comutável BLUMOTION S para um fechamento leve e silencioso, compatível com SERVO-DRIVE ou TIP-ON BLUMOTION
- Ou com função TIP-ON integrada
- Regulagem frontal tridimensional na lateral

Espaço ocupado

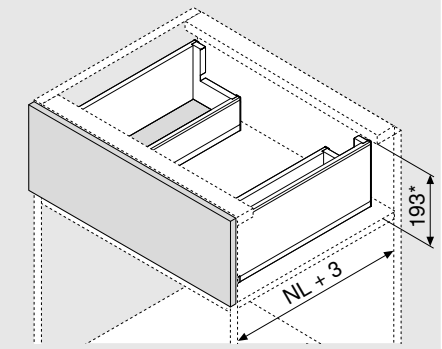

NL	Comprimento nominal

* Incl. 2 mm de regulagem de inclinação

Informação útil para o pedido

1	Guias do armário e/d				
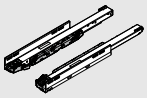	Comprimento nominal NL (mm)	BLUMOTION S		TIP-ON	
		40 kg	70 kg	40 kg	70 kg
	450	750.4501S	753.4501S	750.4501T	753.4501T
	500	750.5001S	753.5001S	750.5001T	753.5001T
	550	750.5501S	753.5501S	750.5501T	753.5501T
	600	750.6001S	753.6001S	750.6001T	753.6001T
	650		753.6501S		753.6501T

Informação para pedidos do TIP-ON BLUMOTION em extensão para pias, vide página 115

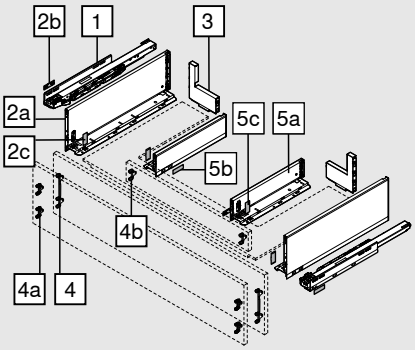

2	Kit laterais – parte externa				
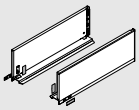	Altura da lateral (mm)	177			
	Comprimento nominal NL (mm)	SW-M	OG-M	CS-M	INGL
	450	770C4502S			770C4502I
	500	770C5002S			770C5002I
	550	770C5502S			770C5502I
	600	770C6002S			770C6002I
	650	770C6502S			770C6502I

Consiste em:		
2a	1 x	Lateral e/d
2b	2 x	Elemento de branding, estampado com logotipo Blum, impresso individualmente a partir de 1000 peças
2c	2 x	Capas

LEGRABOX - Variantes de composições para design personalizado de laterais – vide página 64

3	Parede traseira em aço formato L e/d			
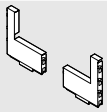	Material	SW-M	OG-M	CS-M
	Aço	ZB7C129S.6S		

Informação útil para o pedido

4	Fixação frontal		
	Tipo de fixação		
	EXPANDO	2 x	ZF7C70E2
	EXPANDO T	2 x	ZF7C70T2
	Aparafusamento	2 x	ZF7C7002
EXPANDO T ideal para frentes finas – vide página 74			

Alternativa para 4

4a	Fixação frontal		
	Tipo de fixação		
	EXPANDO	4 x	ZF7M70E2
	EXPANDO T	4 x	ZF7M70T2
	Aparafusamento	4 x	ZF7M7002
EXPANDO T ideal para frentes finas – vide página 74			

4b	Fixação frontal		
	Tipo de fixação		
	EXPANDO	2 x	ZF7M70E2
	Aparafusamento	2 x	ZF7M7002

5	Kit laterais – parte interna					
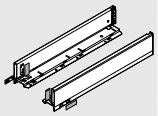	**Altura da lateral (mm)**	90.5				
	Comprimento nominal NL (mm)		SW-M	OG-M	CS-M	INGL
	300		770M3002S			770M3002I
	350		770M3502S			770M3502I
	400		770M4002S			770M4002I
	450		770M4502S			770M4502I
	500		770M5002S			770M5002I
Consiste em:						
5a	1 x	Lateral e/d				
5b	2 x	Elemento de branding, estampado com logotipo Blum, impresso individualmente a partir de 1000 peças				
5c	2 x	Capas				
LEGRABOX - Variantes de composições para design personalizado de laterais – vide página 64						
Para um aproveitamento conveniente do espaço disponível recomendamos:						
Comprimento nominal (NL) laterais externas - comprimento nominal (NL) laterais internas = mín. 150 mm						

Extensão para pias – Altura C

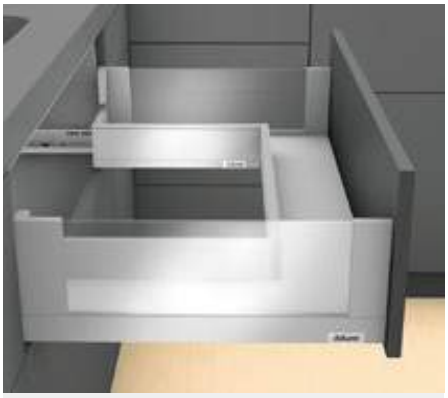

- Com peça intermediária para o aproveitamento otimizado do espaço disponível
- Pode-se realizar com componentes padrão
- Com amortecimento integrado comutável BLUMOTION S para um fechamento leve e silencioso, compatível com SERVO-DRIVE ou TIP-ON BLUMOTION
- Ou com função TIP-ON integrada
- Regulagem frontal tridimensional na lateral

Espaço ocupado

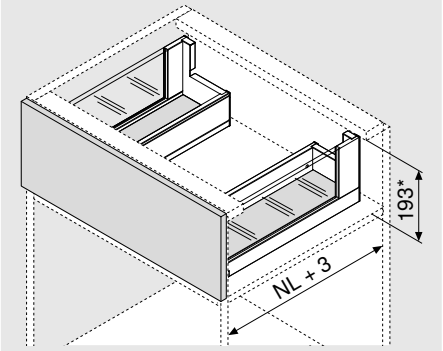

NL	Comprimento nominal

* Incl. 2 mm de regulagem de inclinação

Informação útil para o pedido

1	Guias do armário e/d				
	Comprimento nominal NL (mm)	BLUMOTION S		TIP-ON	
		40 kg	70 kg	40 kg	70 kg
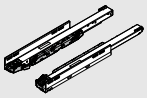	450	750.4501S	753.4501S	750.4501T	753.4501T
	500	750.5001S	753.5001S	750.5001T	753.5001T
	550	750.5501S	753.5501S	750.5501T	753.5501T
	600	750.6001S	753.6001S	750.6001T	753.6001T
	650		753.6501S		753.6501T

Informação para pedidos do TIP-ON BLUMOTION em extensão para pias, vide página 115

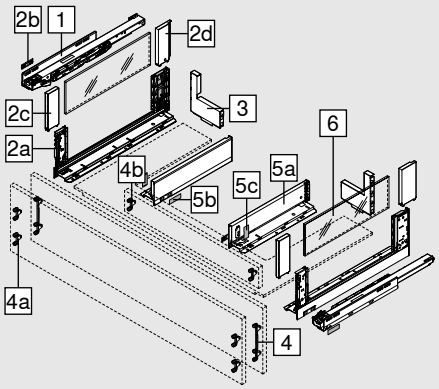

2	Kit laterais – parte externa				
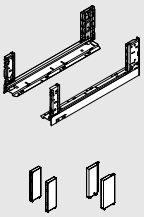	Altura da lateral (mm)	177			
	Comprimento nominal NL (mm)	SW-M	OG-M	CS-M	INGL
	450	780C4502S			780C4502I
	500	780C5002S			780C5002I
	550	780C5502S			780C5502I
	600	780C6002S			780C6002I
	650	780C6502S			780C6502I

Consiste em:		
2a	1 x	Lateral e/d
2b	2 x	Elemento de branding, estampado com logotipo Blum, impresso individualmente a partir de 1000 peças
2c	2 x	BOXCOVER anterior
2d	1 x	BOXCOVER posterior e/d

LEGRABOX - Variantes de composições para design personalizado de laterais – vide página 64

3	Parede traseira em aço formato L e/d			
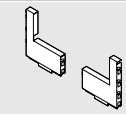	Material	SW-M	OG-M	CS-M
	Aço	ZB7C129S.6S		

Informação útil para o pedido

4	Fixação frontal		
	Tipo de fixação		
	EXPANDO	2 x	ZF7C70E2
	EXPANDO T	2 x	ZF7C70T2
	Aparafusamento	2 x	ZF7C7002
EXPANDO T ideal para frentes finas – vide página 74			

Alternativa para 4

4a	Fixação frontal		
	Tipo de fixação		
	EXPANDO	4 x	ZF7M70E2
	EXPANDO T	4 x	ZF7M70T2
	Aparafusamento	4 x	ZF7M7002
EXPANDO T ideal para frentes finas – vide página 74			

4b	Fixação frontal		
	Tipo de fixação		
	EXPANDO	2 x	ZF7M70E2
	Aparafusamento	2 x	ZF7M7002

5	Kit laterais – parte interna					
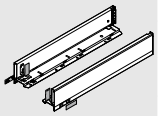	**Altura da lateral (mm)**	90.5				
	Comprimento nominal NL (mm)		SW-M	OG-M	CS-M	INGL
	300		770M3002S			770M3002I
	350		770M3502S			770M3502I
	400		770M4002S			770M4002I
	450		770M4502S			770M4502I
	500		770M5002S			770M5002I
Consiste em:						
5a	1 x	Lateral e/d				
5b	2 x	Elemento de branding, estampado com logotipo Blum, impresso individualmente a partir de 1000 peças				
5c	2 x	Capas				
LEGRABOX - Variantes de composições para design personalizado de laterais – vide página 64						
Para um aproveitamento conveniente do espaço disponível recomendamos:						
Comprimento nominal (NL) laterais externas - comprimento nominal (NL) laterais internas = mín. 150 mm						

6	Elemento de design em vidro (lateral)			
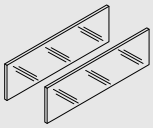	**Comprimento nominal NL (mm)**	**Material**	**Cor**	
		Vidro	Claro	
	450			ZE7S338G
	500			ZE7S388G
	550			ZE7S438G
	600			ZE7S488G
	650			ZE7S538G
Consiste em:				
6	2 x	Elemento de design em vidro		
Para outros comprimentos nominais NL, cortar o próximo elemento de design mais longo com o comprimento adequado				
Medida de corte no comprimento vide página 59				

Informação útil para o pedido

Acessórios

-	Segurança para transporte – Elemento de design (lateral)		
	Material	**Cor**	
	Matéria plástica	Amarelo	**780C0009**
Para o transporte com elemento de design pré-montado (lateralmente)			

-	Parafuso autoatarraxante			
	Ø (mm)	**Comprimento (mm)**		
	3.5	15	Para fixação frontal	**609.1500**
	3.5	17	Para fixação frontal	**609.1700**
Para a junção de guia de armário e armário, recomendamos o parafuso autoatarraxante Ø 4 x 15 mm				

-	Parafuso de fixação (parafuso de cabeça chata)			
	Ø (mm)	**Comprimento (mm)**		
	4	15	Para a junção do suporte de parede traseira de madeira com parede traseira de madeira e lateral com fundo de gaveta	**61D.1500**
Para um resultado otimizado de processamento, recomendamos o uso de parafusos de cabeça chata na parede traseira de madeira e na lateral				

-	Parafuso EURO			
	Ø (mm)	**Comprimento (mm)**		
	6	14.5	Para a junção de guia de armário com armário	**661.1450.HG**

Planificação

Espaço ocupado no armário

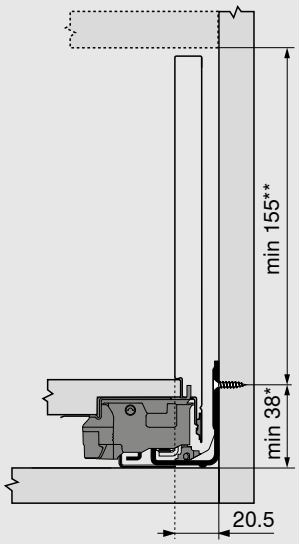

*	+ 1 mm na montagem da guia do armário antes de montar o armário
**	Incl. 2 mm de regulagem de inclinação

Medidas de instalação da frente para montagem parafuso

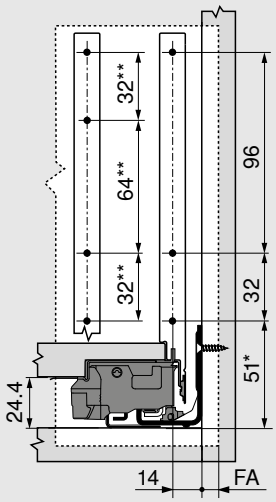

FA	Recobrimento frontal
*	+ 1 mm na montagem da guia do armário antes de montar o armário
**	Alternativa 4a

Medidas de furação frontal para EXPANDO/EXPANDO T

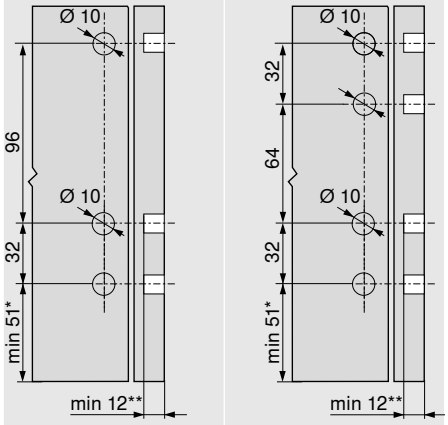

4	4a

*	+ 1 mm na montagem da guia do armário antes de montar o armário
**	mín. 6 mm para EXPANDO T

Planificação

Dimensões de corte para aglomerados de 16 mm

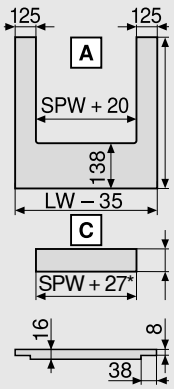

Fundo da gaveta	A (mm)
Parede traseira em aço	NL - 21
Peça intermediária	**C (mm)**
	62.5

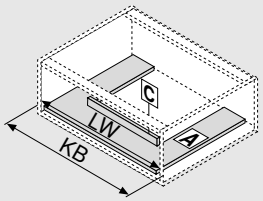

KB	Largura do armário
LW	Largura livre do armário
NL	Comprimento nominal
SPW	Largura livre entre as laterais da pia
*	+3 mm com ZF7M70E2

Dimensões de instalação – Peça intermediária

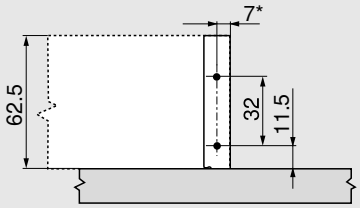

*	+1.5 mm com ZF7M70E2

Medidas de furação

Fundo da gaveta

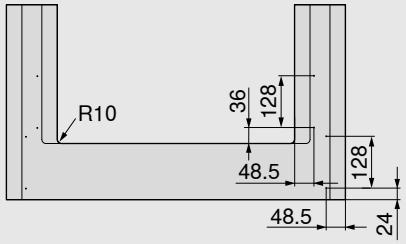

Distância entre furos - Guias do armário

Guia do armário 750 – 40 kg

Comprimento nominal NL (mm)

450 | 500

550 | 600

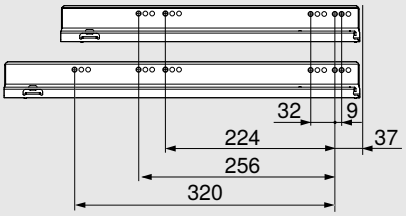

Distância entre furos - Guias do armário

Guia do armário 753 – 70 kg

Comprimento nominal NL (mm)

450

500 | 550 | 600

650

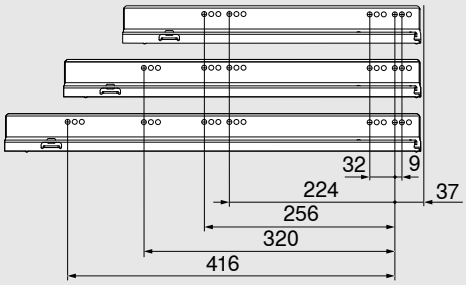

Profundidade livre do armário LT mín. = comprimento nominal NL + 3 mm

Recorte – Elemento de design

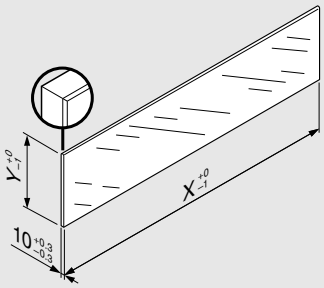

Elemento de design	X (mm)	Y (mm)
Lateralmente	NL - 112	138
NL	Comprimento nominal	

Com base nas dimensões especificadas de acordo com a norma (DIN EN 14749 edição junho de 2016), nenhum “teste de impacto para componentes de vidro verticais” foi estipulado em combinação com a LEGRABOX. Assim, para o cumprimento da norma, um vidro de segurança não é obrigatório. O trabalho das arestas é uma borda plana polida com chanfradura 1 ± 0.5 mm.

Extensão frontal – Altura F

- Com amortecimento integrado comutável BLUMOTION S para um fechamento leve e silencioso, compatível com SERVO-DRIVE ou TIP-ON BLUMOTION
- Ou com função TIP-ON integrada
- Regulagem frontal tridimensional na lateral

Espaço ocupado

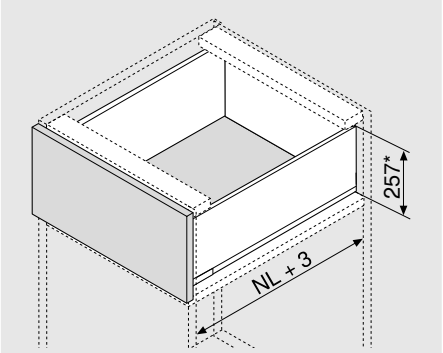

NL	Comprimento nominal

* Incl. 2 mm de regulagem de inclinação

Informação útil para o pedido

1	Guias do armário e/d				
	Comprimento nominal NL (mm)	BLUMOTION S		TIP-ON	
		40 kg	70 kg	40 kg	70 kg
	400	750.4001S		750.4001T	
	450	750.4501S	753.4501S	750.4501T	753.4501T
	500	750.5001S	753.5001S	750.5001T	753.5001T
	550	750.5501S	753.5501S	750.5501T	753.5501T
	600	750.6001S	753.6001S	750.6001T	753.6001T
	650		753.6501S		753.6501T

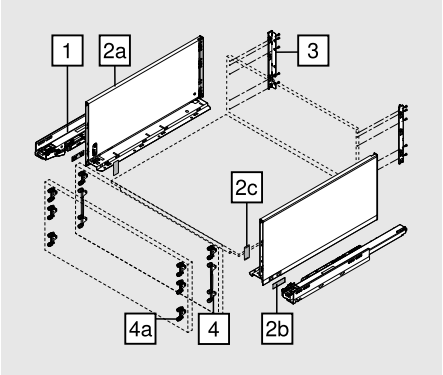

2	Kit laterais				
	Altura da lateral (mm)	241			
	Comprimento nominal NL (mm)	SW-M	OG-M	CS-M	INGL
	400	770F4002S			770F4002I
	450	770F4502S			770F4502I
	500	770F5002S			770F5002I
	550	770F5502S			770F5502I
	600	770F6002S			770F6002I
	650	770F6502S			770F6502I

Consiste em:		
2a	1 x	Lateral e/d
2b	2 x	Elemento de branding, estampado com logotipo Blum, impresso individualmente a partir de 1000 peças
2c	2 x	Capas

LEGRABOX - Variantes de composições para design personalizado de laterais – vide página 64

Informação útil para o pedido

3	Suportes de traseira de madeira e/d					
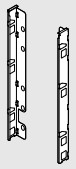	**Material**	**Altura**	SW-M	OG-M	CS-M	NI
	Aço	F	ZB7F000S			

4	Fixação frontal		
	Tipo de fixação		
	EXPANDO	2 x	ZF7C70E2
	EXPANDO T	2 x	ZF7C70T2
	Aparafusamento	2 x	ZF7C7002
EXPANDO T ideal para frentes finas – vide página 74			

4	Fixação frontal		
	Tipo de fixação		
	EXPANDO	2 x	ZF7M70E2
	EXPANDO T	2 x	ZF7M70T2
	Aparafusamento	2 x	ZF7M7002
EXPANDO T ideal para frentes finas – vide página 74			

Alternativa para 4

4a	Fixação frontal		
	Tipo de fixação		
	EXPANDO	6 x	ZF7M70E2
	EXPANDO T	6 x	ZF7M70T2
	Aparafusamento	6 x	ZF7M7002
EXPANDO T ideal para frentes finas – vide página 74			

Acessórios

-	Parafuso autoatarraxante			
	Ø (mm)	**Comprimento (mm)**		
	3.5	15	Para fixação frontal	609.1500
	3.5	17	Para fixação frontal	609.1700
Para a junção de guia de armário e armário, recomendamos o parafuso autoatarraxante Ø 4 x 15 mm				

-	Parafuso de fixação (parafuso de cabeça chata)			
	Ø (mm)	**Comprimento (mm)**		
	4	15	Para a junção do suporte de parede traseira de madeira com parede traseira de madeira e lateral com fundo de gaveta	61D.1500
Para um resultado otimizado de processamento, recomendamos o uso de parafusos de cabeça chata na parede traseira de madeira e na lateral				

-	Parafuso EURO			
	Ø (mm)	**Comprimento (mm)**		
	6	14.5	Para a junção de guia de armário com armário	661.1450.HG

Planificação

Espaço ocupado no armário

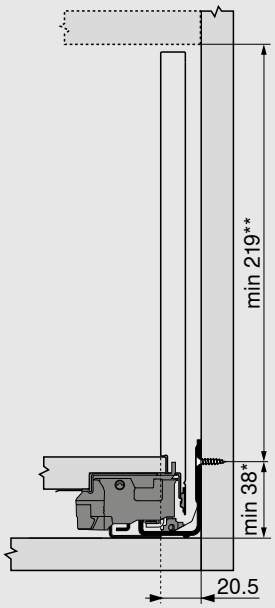

*	+ 1 mm na montagem da guia do armário antes de montar o armário
**	Incl. 2 mm de regulagem de inclinação

Medidas de instalação da frente para montagem parafuso

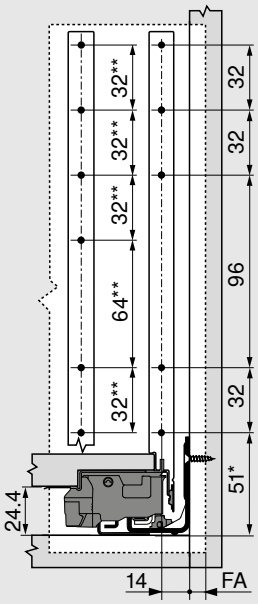

FA	Recobrimento frontal
*	+ 1 mm na montagem da guia do armário antes de montar o armário
**	Alternativa 4a

Medidas de furação frontal para EXPANDO/EXPANDO T

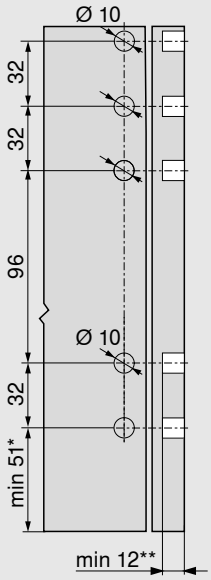

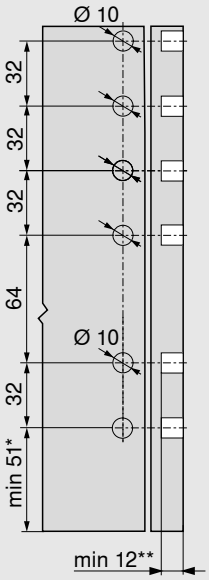

4	4a

*	+ 1 mm na montagem da guia do armário antes de montar o armário
**	mín. 6 mm para EXPANDO T

Medidas de instalação - Parede traseira

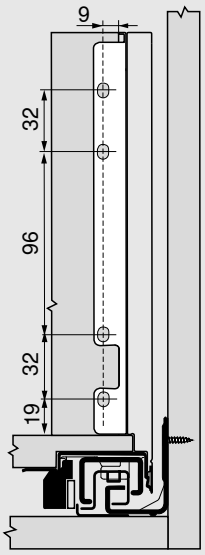

Planificação

Dimensões de corte para aglomerados de 16 mm

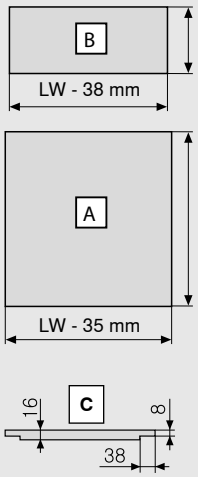

Parede traseira de madeira	B (mm)
Altura	212
Fundo da gaveta	**A (mm)**
Parede traseira de madeira	NL - 10
Medidas do rebaixo	**C**

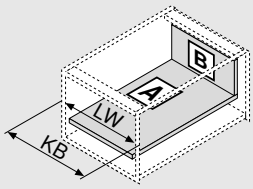

KB	Largura do armário
LW	Largura livre do armário
NL	Comprimento nominal

Medidas de furação

Fundo da gaveta

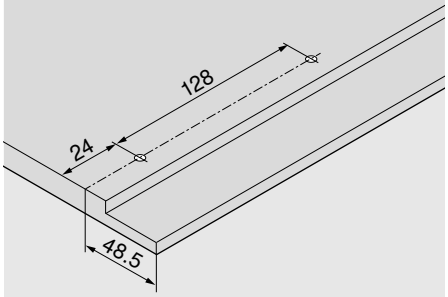

Distância entre furos - Guias do armário

Guia do armário 750 – 40 kg

Comprimento nominal NL (mm)

400 | 450 | 500

550 | 600

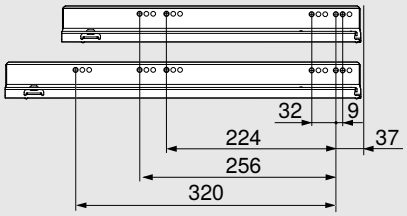

Distância entre furos - Guias do armário

Guia do armário 753 – 70 kg

Comprimento nominal NL (mm)

450

500 | 550 | 600

650

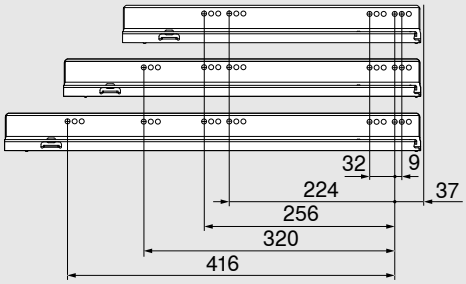

Profundidade livre do armário LT mín. = comprimento nominal NL + 3 mm

myLEGRABOX

Você tem a oportunidade de adquirir a coleção selecionada LEGRABOX special edition em pequenas quantidades mínimas de pedido. Ou crie também agora designs individuais com LEGRABOX individual. Solicite laterais (parte interna) e elementos decorativos (parte externa) separadamente, e os monte na própria oficina com apenas alguns passos simples. Desta forma, designs sofisticados de gavetas podem ser fabricados com muita flexibilidade.

LEGRABOX pure e LEGRABOX free

LEGRABOX pure com laterais metálicas fechadas e LEGRABOX free com elemento de design. Personalize sua extensão com seu próprio logotipo como elemento de branding impresso ou estampado. Dê um toque especial à LEGRABOX free com seus próprios elementos de design feitos de madeira ou qualquer outro material de sua escolha.

LEGRABOX special edition

Com LEGRABOX special edition, a Blum reuniu uma coleção coordenada por cores de visuais extraordinários de laterais, baseados na nova cor preto-carbono fosco. Como mistura de materiais com aço inox anti-impressão digital, com a estrutura 3D especial (superfície completa) de look carbono ou o revestimento estrutural noble rust. Componha seu design exclusivo com estas possibilidades versáteis e dê a ele seu toque especial com elementos personalizados de branding.

LEGRABOX individual

Na LEGRABOX individual, os próprios processadores se tornam criativos. Seja o clássico com diferenciais nobres ou bem extravagantes: com LEGRABOX individual, surge uma ampla liberdade criativa para conquistar designs exclusivos – com mistura de cores e materiais ou com impressão, laser ou estampa do elemento decorativo com logotipos e motivos individuais.

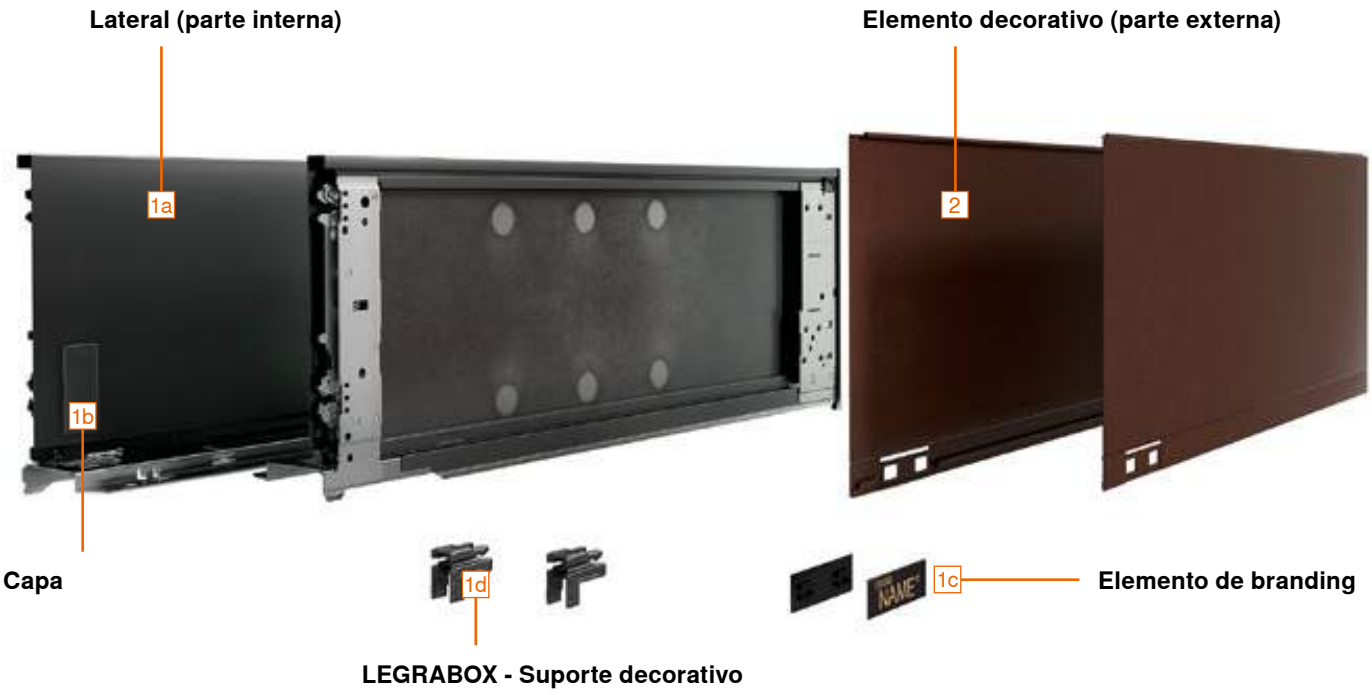

Nota: as variantes diferenciam-se nas condições estruturais. A Blum verifica antecipadamente a viabilidade de projetos individuais.

LEGRABOX special edition – Finalização no local

- Já a partir de uma pequena quantidade mínima de pedido, o elemento decorativo (parte externa) pode ser selecionado em diversos designs
- A lateral (parte interna) e o elemento decorativo (parte externa) são fornecidos separadamente e podem ser concluídos de forma fácil e rápida na combinação desejada
- Uma coleção especial com looks incomuns de laterais

Informação útil para o pedido

- Lateral (parte interna): preto-carbono fosco (CS-M)
- Elemento decorativo (parte externa): preto-carbono fosco (CS-M)
  Com linha de destaque e elemento de branding, opcional com logotipo próprio

- Lateral (parte interna): preto-carbono fosco (CS-M)
- Elemento decorativo (parte externa): aço inox anti-impressão digital (INGL)
  Com linha de destaque e elemento de branding, opcional com logotipo próprio

- Lateral (parte interna): preto-carbono fosco (CS-M)
- Elemento decorativo (parte externa): noble rust (NR)
  Com linha de destaque e elemento de branding, opcional com logotipo próprio

- Lateral (parte interna): preto-carbono fosco (CS-M)
- Elemento decorativo (parte externa): preto-carbono fosco/ look carbono (CSCL)
  Sem linha de destaque e elemento de branding, opcional com logotipo próprio

1		Kit laterais (parte interna)					
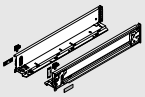		Cor	CS-M				
		Comprimento nominal NL (mm)		Altura da lateral			
				M	K	C	F
		270		770M2701S		770C2701S	
		300		770M3001S	770K3001S	770C3001S	
		350		770M3501S	770K3501S	770C3501S	
		400		770M4001S	770K4001S	770C4001S	770F4001S
		450		770M4501S	770K4501S	770C4501S	770F4501S
		500		770M5001S	770K5001S	770C5001S	770F5001S
		550		770M5501S	770K5501S	770C5501S	770F5501S
		600		770M6001S	770K6001S	770C6001S	770F6001S
		650		770M6501S		770C6501S	770F6501S
Consiste em:							
1a	1 x	Laterais (parte interna) e/d					
1b	2 x	Capas					
1c	2 x	Elemento de branding, estampado com logotipo Blum					
1d	2 x	LEGRABOX - Suporte decorativo					
Nota							
A lateral na altura N não está incluída no programa das variantes de composições. Nossa recomendação é uma lateral na altura N para combinar com a lateral personalizada (na parte interna).							

Informação útil para o pedido

2	Elemento decorativo (parte externa)					
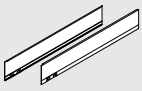	Linha de destaque	Com linha de destaque para elemento de branding				
	Altura da lateral	Comprimento nominal NL (mm)	Cor			
			CS-M	INGL	CSCL[1]	NR
	M	270–650	770MxxxAS	770MxxxAI	770MxxxASGC	770MxxxAS
	K	300–600	770KxxxAS	770KxxxAI	770KxxxASGC	770KxxxAS
	C	270–650	770CxxxAS	770CxxxAI	770CxxxASGC	770CxxxAS
	F	400–650	770FxxxAS	770FxxxAI	770FxxxASGC	770FxxxAS
	xxx	Comprimento nominal NL (mm)				
	[1]	Sem linha de destaque com branding integrado				
Consiste em:						
2	1 x	Elemento decorativo (parte externa) e/d				

1c	Elemento de branding individualmente							
	Versão	Simétrico						
	Material	Matéria plástica						
	Impressão / Estampagem	Quantidade mínima de pedido (pç.)		Cor				
				SW-M	OG-M	CS-M	IN-G	KU-G	GO-G
	Impresso individualmente	1000	2x	ZA7.0700xxxABD			ZA7.0709xxxAB		
	Individualmente estampado com profundidade	5000	2x	ZA7.0700xxxABD			ZA7.0709xxxAB		

Acessórios

-	Peça isolante		
	Cor	Preto	
	Material	Material de espuma	
	Altura da lateral	Comprimento nominal NL (mm)	
	M	270–650 [1]	☎ 770M0009
	K	300–600 [1]	☎ 770K0009
	C	270–650	☎ 770C0009
	F	400–650	☎ 770F0009

Nota

Opcionalmente, pode-se obter um isolamento acústico ainda melhor, usando uma peça isolante entre a lateral (parte interna) e o elemento decorativo (parte externa)

[1] Em comprimento nominal NL 270–300 mm, a peça isolante deve ser cortada pela metade na perfuração

Informação

As variantes diferenciam-se nas condições estruturais. A Blum verifica antecipadamente a viabilidade de projetos individuais.

SW-M	Branco-seda fosco	CSCL	Preto-carbono/Look carbono
OG-M	Cinza-orion fosco	NR	Noble rust
CS-M	Preto-carbono fosco	IN-G	Inmold aço inox escovado
INGL	Aço inox anti-impressão digital	KU-G	Inmold cobre escovado
		GO-G	Inmold dourado escovado

LEGRABOX individual – Finalização no local

- A partir de uma quantidade maior de pedido mínimo, você pode equipar a **LEGRABOX individual** com seu próprio design ou logotipo
- Teremos o maior prazer em dar nosso conselho e verificar a viabilidade de seus projetos individuais – entre em contato com sua parceria pessoal de relacionamento Blum: blum.com/contacts
- A lateral (parte interna) e o elemento decorativo (parte externa) são fornecidos separadamente e podem ser concluídos de forma fácil e rápida na combinação desejada
- Possibilidades de composições
  Mistura de cores | Mistura de materiais | Impressão | Laser | Estampagem

Informação útil para o pedido

LEGRABOX individual – Mistura de cores

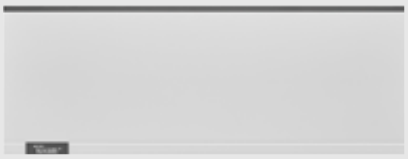

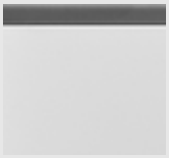

- Lateral (parte interna): em diversas cores
- Elemento decorativo (parte externa): em diversas cores
  Com linha de destaque e elemento de branding, opcional com logotipo próprio
  Sem linha de destaque e elemento de branding, opcional com logotipo próprio

Imagem simbólica

1a Lateral (parte interna)

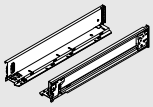

Altura da lateral	Comprimento nominal NL (mm)	Cor		
		SW-M	OG-M	CS-M
M | K | C | F	270 | 300 | 350 | 400 | 450 | 500 | 550 | 600 | 650	☎ 770Xxxx1S		
X	Altura da lateral			
xxx	Comprimento nominal NL (mm)			

Consiste em:

1a	-	Lateral (parte interna)

Solicitar e/d separadamente

2 Elemento decorativo (parte externa)

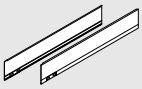

Altura da lateral	Comprimento nominal NL (mm)	Linha de destaque	Cor		
			SW-M	OG-M	CS-M
M | K | C | F	270 | 300 | 350 | 400 | 450 | 500 | 550 | 600 | 650	Com linha de destaque para elemento de branding	☎ 770XxxxAS		
M | K | C | F	270 | 300 | 350 | 400 | 450 | 500 | 550 | 600 | 650	Sem linha de destaque com branding integrado	☎ 770XxxxASR		
X	Altura da lateral				
xxx	Comprimento nominal NL (mm)				

Consiste em:

2	-	Elemento decorativo (parte externa) e/d

1b Capa interna

Versão	Simétrico			
Material	Matéria plástica			
Estampagem	**Quantidade mínima de pedido (pç.)**	**Cor**		
		SW-M	**OG-M**	**CS-M**
Blum	1000	ZA7.5700.BT		

Consiste em:

1b	-	Capa interna

1d LEGRABOX - Suporte decorativo

Cor	Cinza-intenso	
Material	Matéria plástica	770.0008

Informação útil para o pedido

	LEGRABOX individual – Mistura de materiais

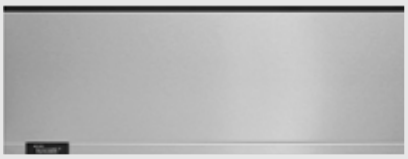
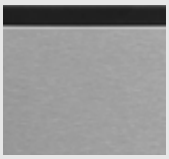

- Lateral (parte interna): em diversas cores
- Elemento decorativo (parte externa): em aço inox anti-impressão digital (INGL)
  Com linha de destaque e elemento de branding, opcional com logotipo próprio
  Sem linha de destaque com branding integrado, opcional com logotipo próprio

Imagem simbólica

	1a	Lateral (parte interna)				
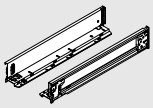		**Altura da lateral**	**Comprimento nominal NL (mm)**	**Cor**		
				SW-M	**OG-M**	**CS-M**
		M | K | C | F	270 | 300 | 350 | 400 | 450 | 500 | 550 | 600 | 650	☎ 770Xxxx1S		
		X	Altura da lateral			
		xxx	Comprimento nominal NL (mm)			
Consiste em:						
1a	-	Lateral (parte interna)				
Solicitar e/d separadamente						

	2	Elemento decorativo (parte externa)				
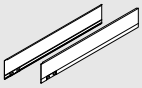		**Altura da lateral**	**Comprimento nominal NL (mm)**	**Linha de destaque**	**Cor**	
					INGL	
		M | K | C | F	270 | 300 | 350 | 400 | 450 | 500 | 550 | 600 | 650	Com linha de destaque para elemento de branding	☎ 770XxxxAI	
		M | K | C | F	270 | 300 | 350 | 400 | 450 | 500 | 550 | 600 | 650	Sem linha de destaque com branding integrado	☎ 770XxxxAIR	
		X	Altura da lateral			
		xxx	Comprimento nominal NL (mm)			
Consiste em:						
2	-	Elemento decorativo (parte externa) e/d				

	1b	Capa interna				
		Versão	Simétrico			
		Material	Matéria plástica			
		Estampagem	**Quantidade mínima de pedido (pç.)**	**Cor**		
				SW-M	**OG-M**	**CS-M**
		Blum	1000	ZA7.5700.BT		
Consiste em:						
1b	-	Capa interna				

	1d	LEGRABOX - Suporte decorativo		
		Cor	Cinza-intenso	
		Material	Matéria plástica	770.0008

Informação			
As variantes diferenciam-se nas condições estruturais. A Blum verifica antecipadamente a viabilidade de projetos individuais.			
SW-M	Branco-seda fosco	CS-M	Preto-carbono fosco
OG-M	Cinza-orion fosco	INGL	Aço inox anti-impressão digital

Informação útil para o pedido

	LEGRABOX individual – Impressão

- Possibilidade de mistura de cores e materiais
- Lateral (parte interna): em diversas cores
- Elemento decorativo (parte externa) em diversas cores
  Sem linha de destaque, superfície parcial ou totalmente impressa em diversas cores, com logotipo Blum, logotipo próprio do cliente ou motivos individuais

Imagem simbólica

	1a	Lateral (parte interna)					
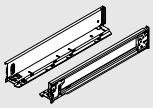		**Altura da lateral**	**Comprimento nominal NL (mm)**	**Cor**			
				SW-M	**OG-M**	**CS-M**	**INGL**
		M | K | C | F	270 | 300 | 350 | 400 | 450 | 500 | 550 | 600 | 650	☎ 770Xxxx1S			☎ 770Xxxx1I
		X	Altura da lateral				
		xxx	Comprimento nominal NL (mm)				
Consiste em:							
1a	-	Lateral (parte interna)					
Solicitar e/d separadamente							

	2	Elemento decorativo (parte externa)						
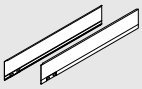		**Altura da lateral**	**Comprimento nominal NL (mm)**	**Linha de destaque**	**Cor**			
					SW-M	**OG-M**	**CS-M**	**INGL**
		M | K | C | F	270 | 300 | 350 | 400 | 450 | 500 | 550 | 600 | 650	Sem linha de destaque com branding integrado	☎ 770XxxxASR			☎ 770XxxxAIR
		X	Altura da lateral					
		xxx	Comprimento nominal NL (mm)					
Consiste em:								
2	-	Elemento decorativo (parte externa) e/d						

	1b	Capa interna					
		Versão	Simétrico				
		Material	Matéria plástica				
		Estampagem	**Quantidade mínima de pedido (pç.)**	**Cor**			
				SW-M	**OG-M**	**CS-M**	**INGL**
		Blum	1000	ZA7.5700.BT			ZA7.5709.BT
Consiste em:							
1b	-	Capa interna					

	1d	LEGRABOX - Suporte decorativo		
		Cor	Cinza-intenso	
		Material	Matéria plástica	770.0008

Informação útil para o pedido

	LEGRABOX individual – Laser

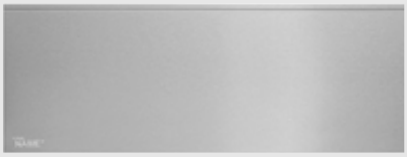

- Lateral (parte interna): em diversas cores
- Elemento decorativo (parte externa): em aço inox anti-impressão digital (INGL) Sem linha de destaque, parcialmente gravado a laser, com logotipo Blum, logotipo próprio do cliente ou motivos personalizados

Imagem simbólica

	1a	Lateral (parte interna)					
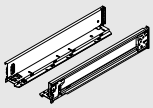		**Altura da lateral**	**Comprimento nominal NL (mm)**	**Cor**			
				SW-M	**OG-M**	**CS-M**	**INGL**
		M | K | C | F	270 | 300 | 350 | 400 | 450 | 500 | 550 | 600 | 650	☎ 770Xxxx1S			☎ 770Xxxx1I
		X	Altura da lateral				
		xxx	Comprimento nominal NL (mm)				
Consiste em:							
1a	-	Lateral (parte interna)					
Solicitar e/d separadamente							

	2	Elemento decorativo (parte externa)				
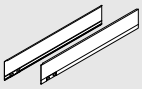		**Altura da lateral**	**Comprimento nominal NL (mm)**	**Linha de destaque**	**Cor**	
					INGL	
		M | K | C | F	270 | 300 | 350 | 400 | 450 | 500 | 550 | 600 | 650	Sem linha de destaque com branding integrado	☎ 770XxxxAIL	
		X	Altura da lateral			
		xxx	Comprimento nominal NL (mm)			
Consiste em:						
2	-	Elemento decorativo (parte externa) e/d				

	1b	Capa interna					
		Versão	Simétrico				
		Material	Matéria plástica				
		Estampagem	**Quantidade mínima de pedido (pç.)**	**Cor**			
				SW-M	**OG-M**	**CS-M**	**INGL**
		Blum	1000	ZA7.5700.BT			ZA7.5709.BT
Consiste em:							
1b	-	Capa interna					

	1d	LEGRABOX - Suporte decorativo		
		Cor	Cinza-intenso	
		Material	Matéria plástica	770.0008

Informação			
As variantes diferenciam-se nas condições estruturais. A Blum verifica antecipadamente a viabilidade de projetos individuais.			
SW-M	Branco-seda fosco	CS-M	Preto-carbono fosco
OG-M	Cinza-orion fosco	INGL	Aço inox anti-impressão digital

Informação útil para o pedido

	LEGRABOX individual – Estampagem

- Possibilidade de mistura de cores e materiais
- Lateral (parte interna): em diversas cores
- Elemento decorativo (parte externa) em diversas cores
  Sem linha de destaque, parcialmente gravado a laser, com logotipo Blum, logotipo próprio do cliente ou motivos individuais

Imagem simbólica

	1a	Lateral (parte interna)				
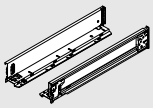		Altura da lateral	Comprimento nominal NL (mm)	Cor		
				SW-M	OG-M	CS-M
		M | K | C | F	270 | 300 | 350 | 400 | 450 | 500 | 550 | 600 | 650	☎ 770Xxxx1S		
		X	Altura da lateral			
		xxx	Comprimento nominal NL (mm)			
Consiste em:						
1a	-	Lateral (parte interna)				
Solicitar e/d separadamente						

	2	Elemento decorativo (parte externa)					
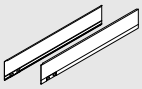		Altura da lateral	Comprimento nominal NL (mm)	Linha de destaque	Cor		
					SW-M	OG-M	CS-M
		M | K | C | F	270 | 300 | 350 | 400 | 450 | 500 | 550 | 600 | 650	Sem linha de destaque com branding integrado	☎ 770XxxxASR		
		X	Altura da lateral				
		xxx	Comprimento nominal NL (mm)				
Consiste em:							
2	-	Elemento decorativo (parte externa) e/d					

	1b	Capa interna				
		Versão	Simétrico			
		Material	Matéria plástica			
		Estampagem	**Quantidade mínima de pedido (pç.)**	Cor		
				SW-M	OG-M	CS-M
		Blum	1000	ZA7.5700.BT		
Consiste em:						
1b	-	Capa interna				

	1d	LEGRABOX - Suporte decorativo		
		Cor	Cinza-intenso	
		Material	Matéria plástica	770.0008

Informação

As variantes diferenciam-se nas condições estruturais. A Blum verifica antecipadamente a viabilidade de projetos individuais.

SW-M	Branco-seda fosco	CSCL	Preto-carbono/Look carbono
OG-M	Cinza-orion fosco	NR	Noble rust
CS-M	Preto-carbono fosco	IN-G	Inmold aço inox escovado
INGL	Aço inox anti-impressão digital	KU-G	Inmold cobre escovado
		GO-G	Inmold dourado escovado

Informação útil para o pedido

Acessórios

	Peça isolante		
	Cor	Preto	
	Material	Material de espuma	
	Altura da lateral	**Comprimento nominal NL (mm)**	
	M	270–650 [1]	☎ 770M0009
	K	300–600 [1]	☎ 770K0009
	C	270–650	☎ 770C0009
	F	400–650	☎ 770F0009

Nota

Opcionalmente, pode-se obter um isolamento acústico ainda melhor, usando uma peça isolante entre a lateral (parte interna) e o elemento decorativo (parte externa)

[1] Em comprimento nominal NL 270–300 mm, a peça isolante deve ser cortada pela metade na perfuração

Elemento de branding individualmente

- O elemento de branding possibilita uma individualização em todas as variantes de composição da LEGRABOX
- Escolha o elemento de branding que melhor se adapte à sua interpretação da LEGRABOX
- Imprimimos ou estampamos o logotipo em sua cor desejada e o colocamos na lateral
- Para destaques especiais, escolha os novos acabamentos metálicos e cores de impressão em prata, dourado e cobre
- Para um design exclusivo que acentue o valor do seu móvel

	Elemento de branding individualmente							
	Versão	Simétrico						
	Material	Matéria plástica						
	Impressão / estampagem	**Quantidade mínima de pedido (pç.)**		**Cor**				
				SW-M	**OG-M**	**CS-M**	**IN-G**	**KU-G**	**GO-G**
	Impresso individualmente	1000	2x	ZA7.0700xxxABD			ZA7.0709xxxAB		
	Estampagem profunda individualmente	5000	2x	ZA7.0700xxxABD			ZA7.0709xxxAB		

Exemplos de composições

Cor	Inmold dourado escovado	Inmold cobre escovado	Inmold aço inox escovado	Cinza-orion fosco
Estampagem	Estampagem profunda	Estampagem profunda	Estampagem profunda	Estampagem profunda
Cor	Inmold dourado escovado	Inmold aço inox escovado	Inmold aço inox escovado	Preto-carbono fosco
Impressão	Dourado metálico	Prata metálico	Preto	Dourado metálico
Cor	Preto-carbono fosco	Cinza-orion fosco	Preto-carbono fosco	Preto-carbono fosco
Impressão	Cobre metalizado	Cobre metalizado	Prata metálico	Branco
Cor	Branco-seda fosco	Branco-seda fosco	Branco-seda fosco	Branco-seda fosco
Impressão	Dourado metálico	Prata metálico	Preto	Cinza

Sistema de fixação para frentes finas – EXPANDO T

- 3 diferentes aplicações – Sistemas de portas de elevação | Sistemas de dobradiças | Sistemas box
- Frentes finas a partir de 8 mm
- EXPANDO T – Sistema de fixação pré-montado
- Diferentes materiais da frente

Informação útil para o pedido

Fixação frontal

Altura	
N	ZF7N70T2
M	ZF7M70T2
K	ZF7K70T2
C	ZF7C70T2

Estabilização frente/fundo

Tipo de fixação	Cor	
EXPANDO T	RAL 7037 cinza	Z96.00T1

- Para a estabilização de frentes e fundos de gavetas amplos
- Reforça a junção entre fundo e frente da gaveta
- Recomendação:
  Largura do armário KB > 600 mm: 1 pç.
  Largura do armário KB > 900 mm: 2 pçs.
  Altura frontal FH > 380 mm: 1 pç.

Planificação

Espaço ocupado no armário

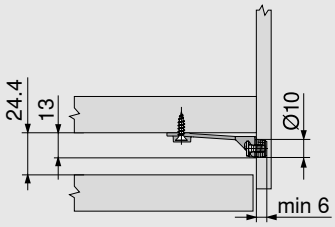

Medidas de furação - Frente

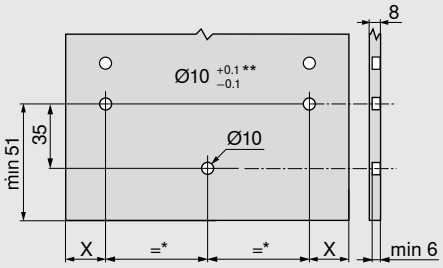

X = 14 mm + recobrimento frontal FA

*	Mín. 80 mm
**	Em pedra e cerâmica +0.2/-0.1mm

EXPANDO T

Área de aplicação e recomendação de processamento

EXPANDO T é ideal para a fixação de ferragens Blum em materiais frontais finos na construção de móveis.

Para obter estabilidade e firmeza suficientes, podem ser empregados materiais frontais a partir de 8 mm de espessura.

Materiais testados pela Blum	Resistência à tração transversal (N/mm²)	Nm
Aglomerado	> 0.40	1.5
MDF	> 0.60	1.5
HDF		2
HPL		2
Matéria-prima de origem mineral		2
Granito de pedra natural Nero Assoluto		3
Pedra artificial - Compósito de quartzo		3
Placas de cerâmica		3
Nm Torque de aperto mínimo		

Isenção de responsabilidade

A Blum não assume qualquer responsabilidade na utilização do sistema EXPANDO T em combinação com materiais não indicados ou em combinação com ferragens de outros fabricantes. Recomenda-se que a montagem seja realizada por um fabricante de móveis qualificado.

Informações sobre montagem e ajuste

www.blum.com/expando-t-9

Parede traseira em aço

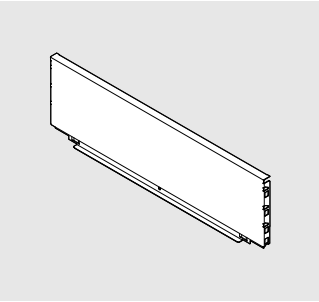

- Para LEGRABOX
- Cores: branco-seda fosco, cinza-orion fosco, preto-carbono fosco
- Material: aço

Informação útil para o pedido	
Altura da parede traseira	
N*	☎ ZB7NxxxS.6
M	☎ ZB7MxxxS.6
K	☎ ZB7KxxxS.6
C	☎ ZB7CxxxS.6
F	☎ ZB7FxxxS.6
*	Não compatível com SERVO-DRIVE

Planificação

Cálculo da largura

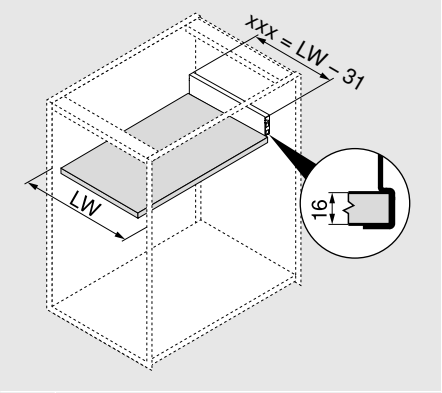

xxx	Largura da parede traseira
LW	Largura livre do armário

xxx = LW - 31

Exemplo
Altura de parede traseira M
LW = 567 mm
536 mm = 567 - 31 mm

Pedido
ZB7M536S.6

Medidas de corte para aglomerados de 16 mm

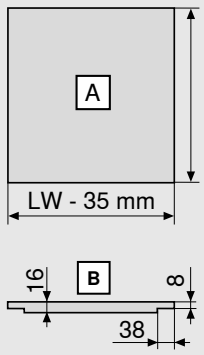

Fundo da gaveta	A (mm)
Parede traseira em aço	NL - 21
Medidas do rebaixo	**B**

LW	Largura livre do armário
NL	Comprimento nominal

Estabilização frente/fundo

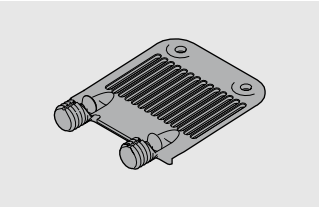

- Para o suporte de fundos amplos de gavetas

Informação útil para o pedido		
Tipo de fixação	**Cor**	
EXPANDO	RAL 7037 cinza	Z96.10E1
Recomendação		
Largura de armário KB > 900 mm: 1 peça		

Planificação

Espaço ocupado no armário

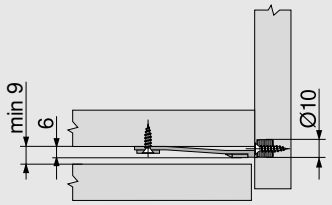

Medidas de furação - Frente

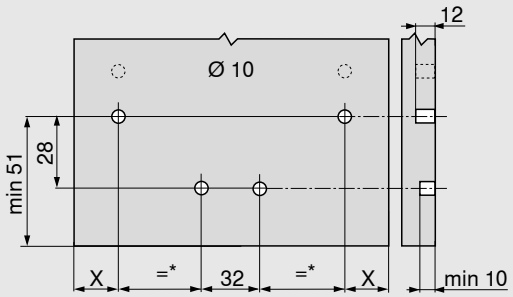

X = 14 mm + recobrimento frontal FA

* Mín. 72 mm

Estabilização lateral

- Estabilização adicional de extensões frontais extralargas
- Recomendação: larguras de armário KB 900–1400 mm
- Eixo em alumínio ideal para KB até 1400 mm, para cortar no comprimento
- Sem necessidade de espaço adicional embaixo
- Ideal para o emprego com BLUMOTION, SERVO-DRIVE, TIP-ON BLUMOTION, TIP-ON

Planificação	
Espaço ocupado no armário	

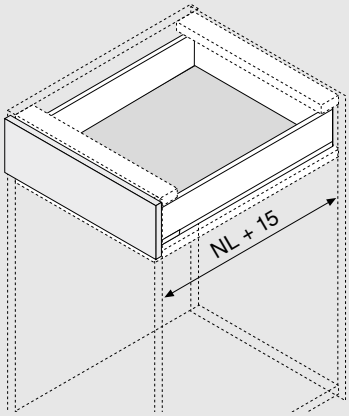

NL	Comprimento nominal

Informação útil para o pedido	
Comprimento nominal NL (mm)	
270–400	ZS7M400LU
450–650	ZS7M650LU
Recorte	
1	Largura livre do armário LW – 295 mm
2	Comprimento nominal NL + 10 mm

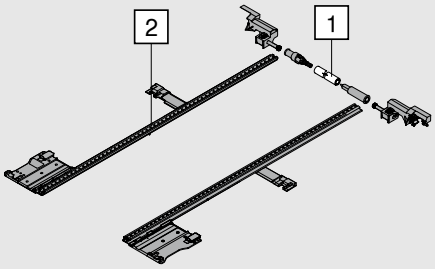

Cantoneira de apoio

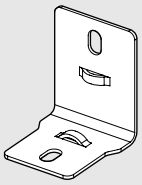

- Emprego em uma medida uniforme de corte do fundo da gaveta em paredes traseiras de aço e madeira
- Possibilita a combinação de um fundo de gaveta para paredes traseiras de aço com uma parede traseira de madeira
- Junção de parede traseira de madeira ou peça intermediária e fundo de gaveta para mais estabilidade

Informação útil para o pedido	
Cantoneira de apoio	ZB7A0008

Parafuso de fixação (parafuso de cabeça chata)

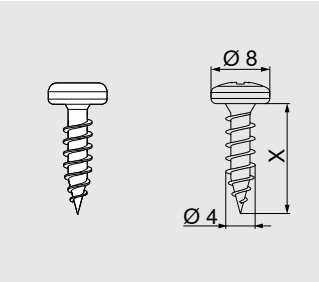

- Para a junção do suporte de parede traseira de madeira com parede traseira de madeira e lateral com fundo de gaveta
- Para um resultado otimizado de processamento, recomendamos o uso de parafusos de cabeça chata na parede traseira de madeira e na lateral
- Ø 4 mm
- Cor: niquelado
- Material: aço

Informação útil para o pedido	
X (mm)	**Ø 4.0 mm**
15.0	**61D.1500**

Parafuso autoatarraxante

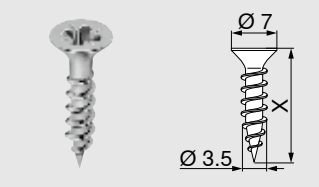

- Ø 3.5 mm
- Cor: niquelado
- Material: aço

Informação útil para o pedido	
X (mm)	**Ø 3.5 mm**
15.0	**609.1500**
17.0	**609.1700**

Parafuso EURO

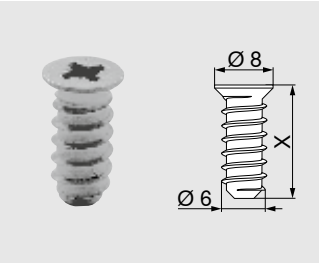

- Ø 6 mm
- Diâmetro do furo Ø 5 mm
- Cor: niquelado
- Material: aço

Informação útil para o pedido	
X (mm)	**Ø 6.0 mm**
10.0	**661.1000.HG**
11.5	**661.1150.HG**
13.0	**661.1300.HG**
14.5	**661.1450.HG**
20.0	**661.2000.HG**

Broca de centrar

- Ø 2.7 mm, comprimento da broca 70 mm
- Para a furação preliminar para parafusos autoatarraxantes Ø 3.5 mm
- Profundidade da furação até 8 mm
- Material: aço, temperado

Informação útil para o pedido	
Designação	
Broca de centrar	**M01.ZZ03.01**
Broca suplementar	**M01.ZZB3**

Amortecedor adesivo

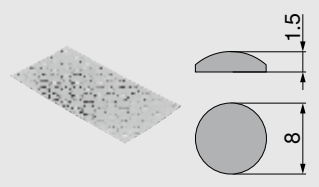

- Para amortecer ruídos
- Cor: natural
- Material: matéria plástica

Informação útil para o pedido	
Designação	
Amortecedor adesivo	**993.710**

Amortecedor para embutir

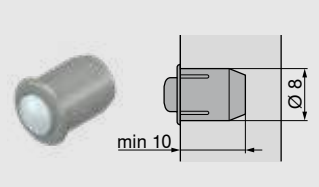

- Para amortecer ruídos
- Folga frontal 2 mm
- Em 2 peças
- Cor: RAL 9006 cinza (alumínio branco)
- Material: matéria plástica

Informação útil para o pedido	
Designação	
Amortecedor para embutir	**993.706**

Chave Phillips

- PZ (Pozi) tamanho 2
- Comprimento da lâmina 100 mm
- Comprimento total 200 mm
- Cabo com logomarca Blum
- Cores: Preto/Laranja
- Material: matéria plástica/aço

Informação útil para o pedido	
Designação	
Chave Phillips	**303.756.1**

Chave de fenda

- Tamanho 1,0 x 5,5 mm
- Comprimento da haste 125 mm
- Comprimento total 225 mm
- Cabo com logomarca Blum
- Cores: Preto/Laranja
- Material: matéria plástica/aço

Informação útil para o pedido	
Designação	
Chave de fenda	**314.928.1**

Chave de fenda TORX

- TORX tamanho 20 (T20)
- Cabo com logomarca Blum
- Material: matéria plástica/aço
- Cores: Preto/Laranja

Informação útil para o pedido		
Comprimento total (mm)	**Comprimento da haste (mm)**	
100	35	**623.882.2**
210	100	**209.093.7**

Planificação

Guia do armário 750 – 40 kg

Comprimento nominal NL (mm)

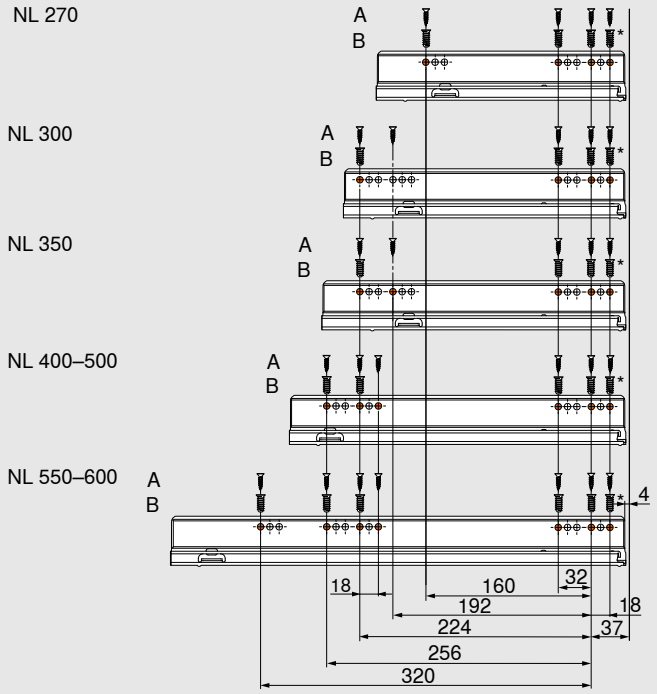

A	Parafusos autoatarraxantes Ø 4 x 15 mm
B	Parafuso EURO Ø 6 x 14.5 mm, ref. 661.1450.HG
*	Pode ser substituído por parafuso autoatarraxante Ø 4 x 15 mm

Guia do armário 753 – 70 kg

Comprimento nominal NL (mm)

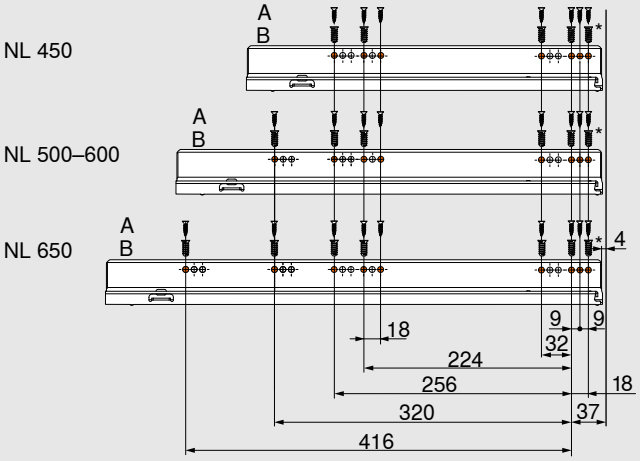

A	Parafusos autoatarraxantes Ø 4 x 15 mm
B	Parafuso EURO Ø 6 x 14.5 mm, ref. 661.1450.HG
*	Pode ser substituído por parafuso autoatarraxante Ø 4 x 15 mm

BOXFIX plus

- Aparelho pneumático para a montagem de gavetas e extensões frontais
- Tipo de montagem: parafusos, opcionalmente, pregos
- Comprimento nominal NL 270–650 mm
- Largura de armário KB 250–1200 mm
- Altura de parede traseira até 250 mm (madeira e aço)
- Material: alumínio/aço

Informação útil para o pedido	
BOXFIX plus	
	ZMM.2500

BOXFIX E-L

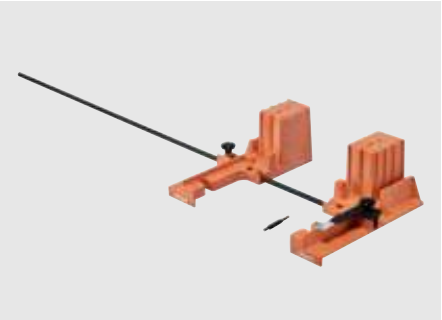

- Aparelho de montagem para montar gavetas e extensões
- Tipo de montagem: parafusos
- Comprimento nominal: 270–650 mm
- Largura de armário: 250–1200 mm
- Altura de parede traseira: até 250 mm
- Material: matéria plástica/aço
- BOXFIX para espessura do fundo da gaveta de 18 mm sob consulta

Informação útil para o pedido	
BOXFIX E-L	
	ZML.0700.01

Gabarito de marcação para LEGRABOX

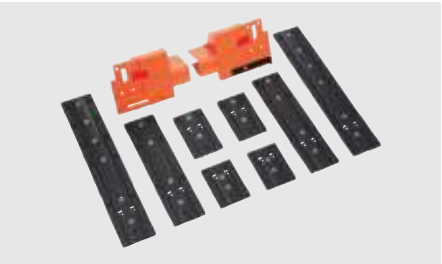

- Gabarito para a marcação das posições de fixação das ferragens frontais
- Material: matéria plástica/aço

Informação útil para o pedido	
Gabarito de marcação para LEGRABOX	
	ZML.3710

Gabarito de furações para fundo/parede traseira LEGRABOX

- Gabarito para furações prévias das posições de fixação no fundo da gaveta (junção lateral, fundo da gaveta e parede traseira, fundo da gaveta)
- Gabarito para furações prévias das posições de fixação na parede traseira de madeira (junção parede traseira de madeira, suporte da parede traseira de madeira)
- Material: matéria plástica/aço

Informação útil para o pedido	
Gabarito de furações para fundo/parede traseira LEGRABOX	
	ZML.7000

Aparelho para ranhurar fundos

- Para fabricação fácil e precisa do rebaixo para fundos de gavetas LEGRABOX
- Comprimento nominal: 270–650 mm

Informação útil para o pedido	
Aparelho para ranhurar fundos	
1050 W	M35.7200
1800 W	M35.7300

MINIPRESS top

- Calcula automaticamente as posições exatas de furação (em combinação com EASYSTICK)
- Régua automaticamente móvel (eixo X) para dimensões da peça de trabalho até 2681 mm
- Processo automático do carro de perfuração (eixo Y) até 350 mm
- Aperto do cabeçote porta-brocas sem uso de ferramentas
- Furações verticais e colocação opcional das ferragens Blum
- Opcionalmente, furação horizontal
- Substituição rápida dos cabeçotes já equipados com brocas
- Furações verticais e colocação opcional das ferragens Blum

Informação útil para o pedido	
MINIPRESS top com EASYSTICK	
Incl. HOZ	**M75E2000**
	M70E2000
MINIPRESS top sem EASYSTICK	
Incl. HOZ	**M75.2000**
	M70.2000
HOZ Máquina de perfuração horizontal	

MINIPRESS P

- Possibilita a realização de furos de fixação para a fixação frontal LEGRABOX, guias de armário, assim como fundo de gaveta e suporte da parede traseira de madeira

Informação útil para o pedido	
MINIPRESS P	
	M53.1050

EASYSTICK

- EASYSTICK – o novo sistema de encosto automatizado e fácil de ser configurado para máquinas de furação e colocação de ferragens Blum
- Ajuste sem ferramentas e determinação digital das posições de fixação para a fixação frontal e guias de armário LEGRABOX
- Transferência de dados planificados a partir do configurador de armários diretamente para o EASYSTICK por meio de pen drive
- Os dados importados de fabricação e de furações podem ser diretamente acessados e continuar sendo processados por leitor de código de barras

Informação útil para o pedido	
EASYSTICK	
Régua	**MZD.2000**
Computador	**MZD.5000**

Kit cortador de vidros

Imagem simbólica

- Ferramenta de corte para cortar elementos de design de vidro no comprimento

Informação útil para o pedido	
Kit cortador de vidros	
	65.8000
Consiste em:	
1 x	Cortador de vidros a óleo
1 x	Fluído de corte
1 x	Lima diamante

Componentes

Visão geral

Amortecedor distanciador Blum

O amortecedor distanciador Blum garante o percurso necessário de desengate de 2 mm.

Perfil

Os mecanismos de acionamento são fixados ao perfil.

Suporte e capa do perfil

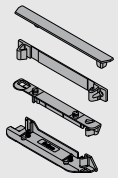

Estes componentes servem para a fixação do perfil em travessões horizontais e/ou verticais.

Perfil na horizontal

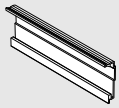

O mecanismo de acionamento é fixado no perfil por meio do adaptador de perfil.

Assento do perfil

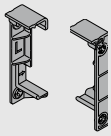

Estes componentes servem para a fixação do perfil horizontal.

Adaptador do perfil para mecanismo de acionamento

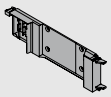

O adaptador é empregado para a fixação do mecanismo de acionamento sobre o perfil horizontal.

Mecanismo de acionamento

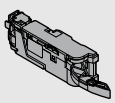

O mecanismo de acionamento é fornecido com uma extensão da alavanca. Em casos específicos, a extensão da alavanca deve ser desmontada para que o mecanismo de acionamento possa ser montado também em armários estreitos (vide informações sobre planificação).

SERVO-DRIVE - Cabo de distribuição para cortar no comprimento

Com este cabo, os elementos do armário ou mecanismos de acionamento são abastecidos com energia necessária. A tensão máxima de rede permitida é de 24V. Cor: preto.

Nota: este cabo não deve ser diretamente conectado à tomada.

Piercing de conexão

Este piercing estabelece a conexão elétrica entre o cabo de distribuição SERVO-DRIVE e o perfil ou fonte de alimentação SERVO-DRIVE.

Proteção da extremidade do cabo

A proteção de ponteiras é encaixada nas ponteiras "abertas".

Fonte de alimentação SERVO-DRIVE 24 W

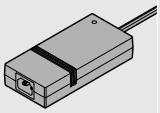

A fonte de alimentação SERVO-DRIVE é de uso internacional e transforma a tensão de rede específica do país para uma tensão contínua de 24 V.
De acordo com o local de instalação, deve ser utilizado um cabo da fonte de alimentação com o plugue usual do lugar. A fonte de alimentação SERVO-DRIVE serve para fornecer energia a vários mecanismos de acionamento (ou para toda a cozinha).

Cabo da fonte de alimentação

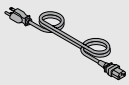

A fonte de alimentação SERVO-DRIVE 24 W é alimentada com este cabo. Estão disponíveis plugues específicos para cada país.

Suporte da fonte de alimentação

Montagem no fundo inferior do armário

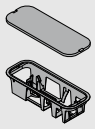

A fonte de alimentação SERVO-DRIVE no fundo inferior do armário é acomodada de forma simples e segura no dispositivo de fixação da fonte "montagem no fundo inferior do armário".

Suporte da fonte de alimentação

Montagem na parede

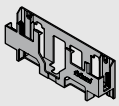

Caso a fonte SERVO-DRIVE seja colocada na parede, deverá ser utilizado o dispositivo de fixação da fonte "montagem na parede".

Componentes

Visão geral

Fonte de alimentação SERVO-DRIVE com plugue 12 W

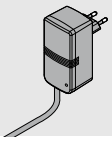

A fonte de alimentação com plugue SERVO-DRIVE serve para alimentar uma unidade de acionamento (aplicações individuais).

Cantoneira 1 mec.

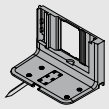

Cantoneiras podem ser empregadas quando somente elementos de extensão isolados devam ser acionados, ou quando a situação de instalação não permitir um perfil contínuo.

Cantoneira superior com adaptador pré-montado para mecanismo de acionamento

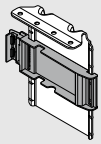

O mecanismo é fixado no adaptador para a cantoneira superior.

Torre da alavanca

Evita a colisão com a parede traseira em aço na LEGRABOX a partir da altura M em uma largura livre de armário de LW von 267–286 mm.

Acessórios

Proteção contra gotejamento para cantoneira 1 mec.

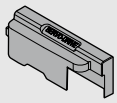

A proteção contra gotejamento impede a infiltração de gotas de água no mecanismo de acionamento. Ideal para aplicações com cantoneira 1 mec.

Proteção contra gotejamento para aplicações horizontais

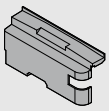

A proteção contra gotejamento impede a infiltração de gotas de água no mecanismo de acionamento. Ideal para aplicações com perfil horizontal.

Acessórios

Grampo de fixação do cabo

O grampo de fixação do cabo possibilita uma instalação segura e ordenada do cabo de distribuição SERVO-DRIVE.

Estabilização frente/fundo

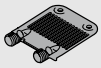

Para a estabilização de fundos amplos de gavetas. Reforça a junção entre fundo e frente.

Cabo de sincronização

Com o cabo de sincronização, dois mecanismos de acionamento podem ser unidos e sincronizados entre si.

Kit COMBOX

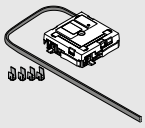

Para evitar colisões frontais no emprego de situações de canto com SERVO-DRIVE.

Ideal a partir de mecanismo de acionamento Z10A3000.02

Cabo de comunicação

Une mecanismos de acionamento, que devem ejetar simultaneamente.

Ajuda de montagem

Sem furação prévia, autoadesivo.
Para o posicionamento da unidade SERVO-DRIVE uno.

Proteção para transporte

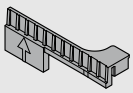

Serve como proteção no transporte do kit SERVO-DRIVE uno e deve ser retirada antes do uso.

Armário Standard com travessões vertical e horizontal

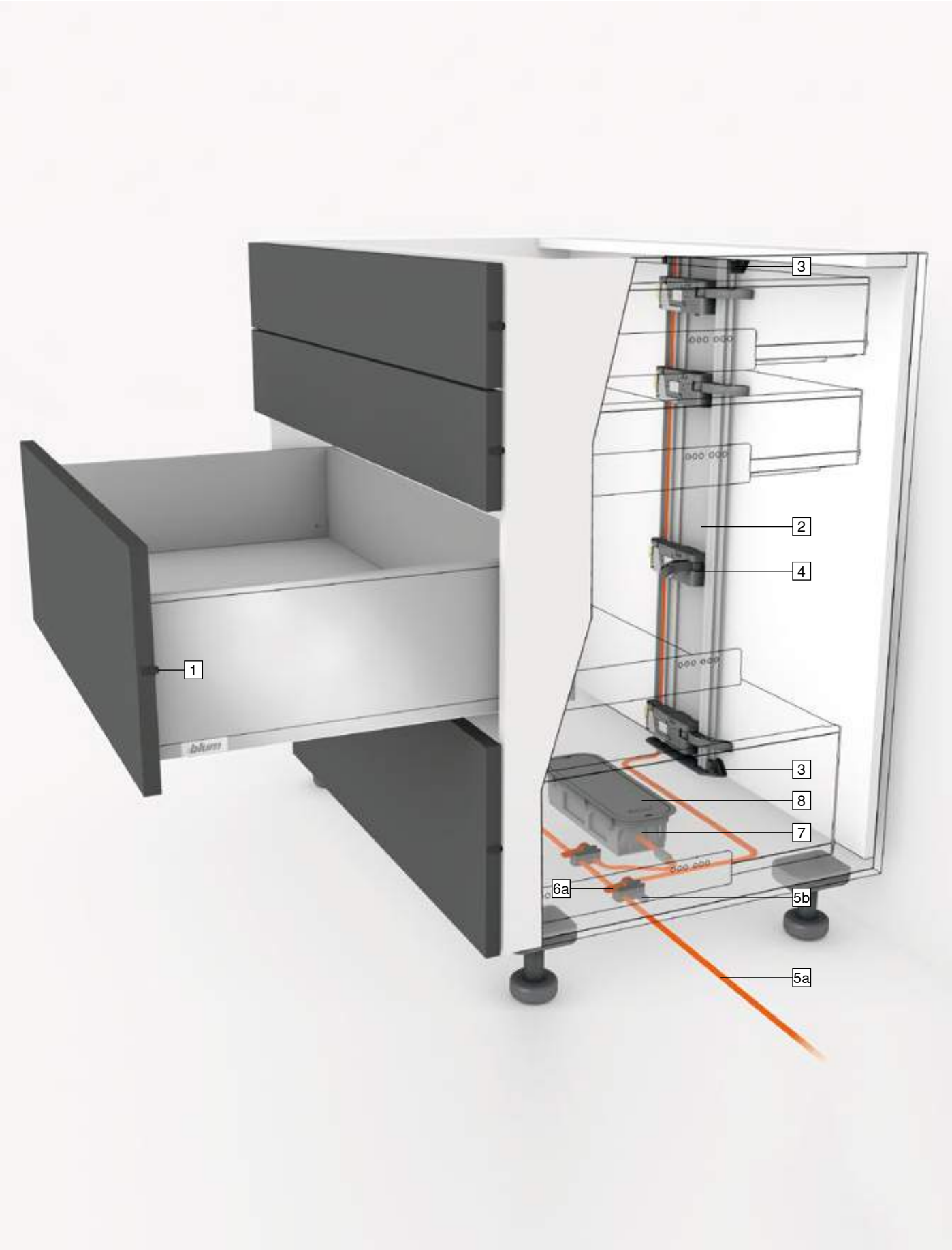

Armário Standard com travessões vertical e horizontal

Produto

Descrição

- Sistema elétrico de auxílio de abertura em conjunto com o BLUMOTION – para um fechamento leve e silencioso
- Com perfil vertical
- Nenhuma união rígida entre mecanismo de acionamento e extensão
- Extensões aplicáveis sem alterações
- Montagem sem uso de ferramentas
- Cabeamento simples
- Pouca profundidade de instalação

Cabeamento

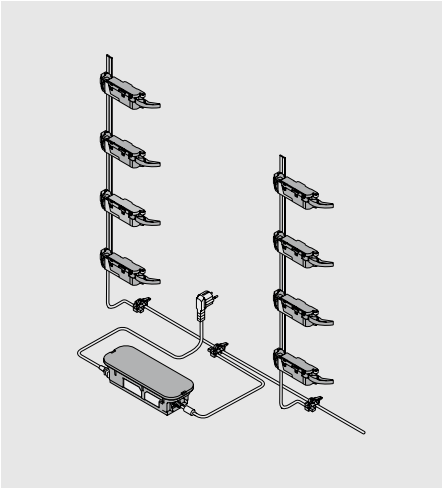

Informação útil para o pedido

1	Amortecedor distanciador Blum	
	Ø (mm)	
	5	993.0530
	8	993.0830.01
Até altura frontal de 300 mm, utilizar 2 peças		
A partir de altura frontal de 300 mm, utilizar 4 peças		
Na guia de armário LEGRABOX 70 kg, utilizar 4 peças		

2	Perfil		
	Comprimento (mm)	Cabo	
	650	●	Z10T650AA
	700	●	Z10T700AA
	710	●	Z10T710AA
	750	●	Z10T750AA
	800	●	Z10T800AA
	1170	–	Z10T1170A
Alumínio para cortar na medida			
Recorte	Altura livre do armário LH - 10 mm		
●	Com cabo		
–	Sem cabo		

3	Suporte do perfil superior/inferior		
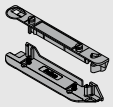	Construção de travessão na horizontal		
	Cor	Material	
	R7037	Matéria plástica	Z10D01E0.01

Alternativa

-	Suporte do perfil inferior/posterior		
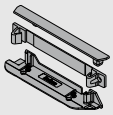	Construção de travessão na vertical		
	Cor	Material	
	R7037	Matéria plástica	Z10D01EA.01
Incl. capa do perfil			

4	Mecanismo de acionamento		
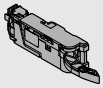	Cor	Material	
	R7037	Matéria plástica	Z10A3000.03
Incl. extensão da alavanca previamente montada			

-	Torre da alavanca	
	Cor	
	S	Z10A3006
Parede traseira em aço		
Necessário a partir de altura M e uma largura livre de armário LW de 267–286 mm		

Cor	
R7037	RAL 7037 cinza
S	Preto

Armário Standard com travessões vertical e horizontal

Informação útil para o pedido

5	Cabo de distribuição e proteção da extremidade do cabo		
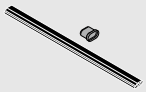	**Cor**	**Comprimento (m)**	
	S	8	**Z10K800AE**

Consiste em:		
5a	1 x	Cabo de distribuição SERVO-DRIVE
5b	5 x	Proteção da extremidade do cabo

Pode ser utilizado como cabo de distribuição, cabo do perfil e cabo de comunicação

Para cortar na medida exata

6	Piercing de conexão e proteção da extremidade do cabo		
	Cor	**Material**	
	S	Matéria plástica	**Z10V100E.01**

Consiste em:		
6a	1 x	Piercing de conexão
5b	2 x	Proteção da extremidade do cabo

7	Fonte de alimentação SERVO-DRIVE 24 W			
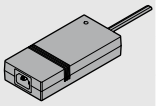	**A**	**Z10NE030A**	**F**	**Z10NE030F**
	B	**Z10NE030B**	**G**	**Z10NE030G**
	C	**Z10NE030C**	**H**	**Z10NE030H**
	D	**Z10NE030D**	**J**	**Z10NE030J**
	E	**Z10NE030E**		

Incl. Instruções de operação e montagem

Sem cabo da fonte de alimentação

Pacote de idiomas			
A	DE, EN, FR, IT, NL	**F**	BG, ET, LT, LV, RO, RU
B	DA, EN, FI, NO, SV	**G**	EN, ES, FR
C	EL, EN, HR, SL, SR, TR	**H**	EN, ZH
D	EN, ES, FR, IT, PT	**J**	JA
E	CS, HU, PL, SK		

Códigos de linguagem gem. ISO-639

-	Cabo da fonte de alimentação			
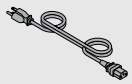	**Mercado**		**Mercado**	
	AR	**Z10M200A**	JP	**Z10M200J**
	UK	**Z10M200B**	AU	**Z10M200K**
	CH	**Z10M200C**	CL	**Z10M200L**
	DK	**Z10M200D**	CN	**Z10M200N**
	Europa	**Z10M200E**	BR	**Z10M200S.01**
	Europa [1]	**Z10M200E.OS**	TW	**Z10M200T**
	IN	**Z10M200H**	US, CA	**Z10M200U**
	IL	**Z10M200I**	ZA	**Z10M200Z**

Comprimento 2 m, incl. plugue

[1] Sem plugue

8	Suporte da fonte de alimentação		
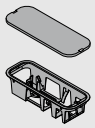	Montagem no fundo inferior do armário		
	Cor	**Material**	
	R7037	Matéria plástica	**Z10NG000**

Incl. tampa

Para fonte de alimentação SERVO-DRIVE 24 W

Alternativa

-	Suporte da fonte de alimentação		
	Montagem na parede		
	Cor	**Material**	
	WGR	Matéria plástica	**Z10NG120**

Para fonte de alimentação SERVO-DRIVE 24 W

Acessórios

-	Grampo de fixação do cabo		
	Cor	**Material**	
	W	Matéria plástica	**Z10K0009**

Por ex., para fixar o cabo de distribuição SERVO-DRIVE

-	Estabilização frente/fundo		
	Cor	**Material**	
	R7037	Matéria plástica	**Z96.10E1**

-	Cabo de sincronização	
	Comprimento (mm)	
	80	**Z10K008S**
	500	**Z10K050S**
	1200	**Z10K120S**
	1600	**Z10K160S**

Une dois mecanismos de acionamento, que devem ejetar simultaneamente

-	Kit COMBOX		
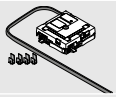	**Cor**	**Material**	
	S	Matéria plástica	**Z10ZC00A**

Para evitar colisões frontais ao se empregar o SERVO-DRIVE em situações de canto

Ideal a partir de mecanismo de acionamento Z10A3000.02

Pode ser usado em combinação com Z10K300A

Inclui todos os componentes de cabeamento e montagem

Cor	
R7037	RAL 7037 cinza
S	Preto
W	Branco
WGR	Acinzentado

Armário Standard – Construção de travessão na horizontal

Planificação

Armário

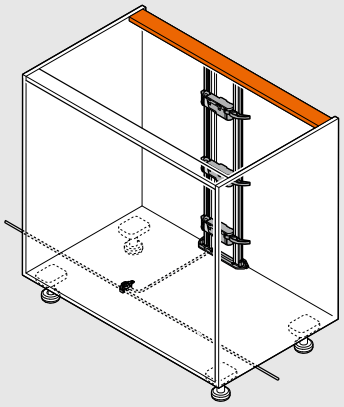

Posição do mecanismo de acionamento

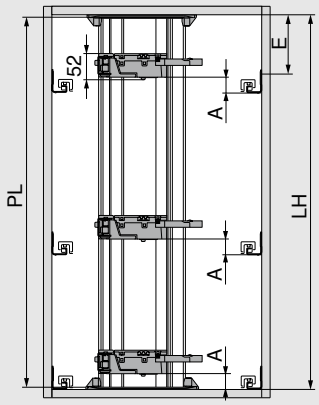

PL = LH - 10 mm

Arredondar para o próximo passo decimal mais baixo

LH Altura livre do armário

PL Comprimento do perfil

A Distância da aresta inferior da guia do armário até a aresta inferior do mecanismo de acionamento

E Distância da aresta inferior do fundo superior do armário até a posição de aparafusamento da guia do armário

Posição - Mecanismo de acionamento

Parede traseira	Altura da parede traseira	Largura livre do armário LW (mm)							
		242–266		267–286		287–316		≥ 317	
		A (mm)	E mín. (mm)	A (mm)	E mín. (mm)	A (mm)	E mín. (mm)	A (mm)	E mín. (mm)
Parede traseira de madeira	N	–	–	45	61	45	61	45	61
	M | K | C | F	–	–	45	69	45	69	45	69
Parede traseira em aço	N	–	–	–	–	–	–	–	–
	M | K | C | F	–	–	45	69	45	69	45	69

A Distância da aresta inferior da guia do armário até a aresta inferior do mecanismo de acionamento

E Distância da aresta inferior do fundo superior do armário até a posição de aparafusamento da guia do armário

– Não é possível

Medidas de perfuração - Fundo inferior do armário | Travessão

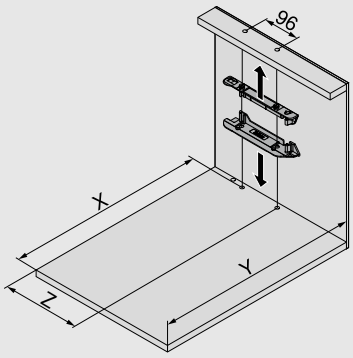

Parede traseira	X (mm)	Y (mm)
Parede traseira de madeira	NL + 19	NL + 33
Parede traseira em aço	NL + 2	NL + 16

NL Comprimento nominal

X Posição da furação

Y Espaço mínimo ocupado

Z Medida de inserção

Com esta posição de montagem do perfil, tanto extensões embutidas como extensões com frentes com abertura total podem ser abertas por tração e pressão.

Parede traseira	Altura da parede traseira	Largura livre do armário LW (mm)										
		242–266		267–286			287–316		317–386		≥ 387	
		Z (mm)	H.	Z (mm)	H.	Ha.	Z (mm)	H.	Z (mm)	H.	Z (mm)	H.
Parede traseira de madeira	N	–	–	184	●	–	184	●	184	●	LW / 2	●
	M | K | C | F	–	–	184	●	–	184	●	184	●	LW / 2	●
Parede traseira em aço	N	–	–	–	–	–	–	–	–	–	–	–
	M | K | C | F	–	–	184	✖	●	184	●	184	●	LW / 2	●

H. Extensão da alavanca

Ha. Torre da alavanca

Z Medida de inserção

● Necessário

– Não é possível

✖ Remover

Armário Standard – Construção de travessão na vertical

Planificação

Armário

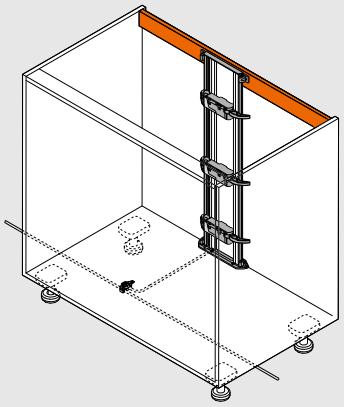

Posição do mecanismo de acionamento

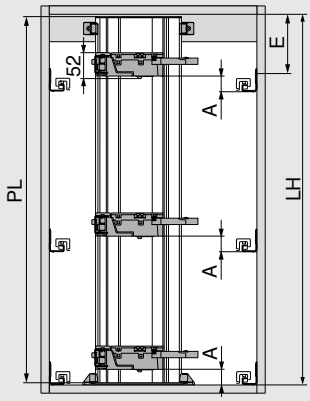

PL = LH - 10 mm

Arredondar para o próximo passo decimal mais baixo

LH Altura livre do armário

PL Comprimento do perfil

A Distância da aresta inferior da guia do armário até a aresta inferior do mecanismo de acionamento

E Distância da aresta inferior do fundo superior do armário até a posição de aparafusamento da guia do armário

Posição - Mecanismo de acionamento

Parede traseira	Altura da parede traseira	Largura livre do armário LW (mm)							
		242–266		267–286		287–316		≥ 317	
		A (mm)	E mín. (mm)	A (mm)	E mín. (mm)	A (mm)	E mín. (mm)	A (mm)	E mín. (mm)
Parede traseira de madeira	N	–	–	45	61	45	61	45	61
	M | K | C | F	–	–	45	69	45	69	45	69
Parede traseira em aço	N	–	–	–	–	–	–	–	–
	M | K | C | F	–	–	45	69	45	69	45	69

A Distância da aresta inferior da guia do armário até a aresta inferior do mecanismo de acionamento

E Distância da aresta inferior do fundo superior do armário até a posição de aparafusamento da guia do armário

– Não é possível

Medidas de perfuração - Fundo inferior do armário | Travessão

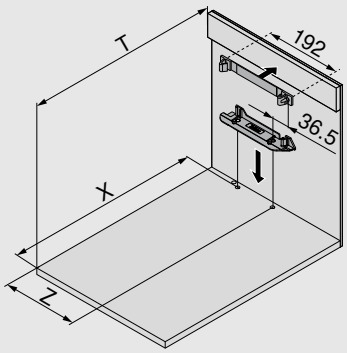

Parede traseira	X (mm)	T (mm)
Parede traseira de madeira	NL + 19	NL + 34
Parede traseira em aço	NL + 2	NL + 17

NL Comprimento nominal

T Posição aresta dianteira – Travessão

X Posição da furação

Z Medida de inserção

Com esta posição de montagem do perfil, tanto extensões embutidas como extensões com frentes com abertura total podem ser abertas por tração e pressão.

Parede traseira	Altura da parede traseira	Largura livre do armário LW (mm)										
		242–266		267–286			287–316		317–386		≥ 387	
		Z (mm)	H.	Z (mm)	H.	Ha.	Z (mm)	H.	Z (mm)	H.	Z (mm)	H.
Parede traseira de madeira	N	–	–	184	●	–	184	●	184	●	LW / 2	●
	M | K | C | F	–	–	184	●	–	184	●	184	●	LW / 2	●
Parede traseira em aço	N	–	–	–	–	–	–	–	–	–	–	–
	M | K | C | F	–	–	184	✖	●	184	●	184	●	LW / 2	●

H. Extensão da alavanca

Ha. Torre da alavanca

Z Medida de inserção

● Necessário

– Não é possível

✖ Remover

Armário Standard – Construção de travessão na horizontal/vertical

Planificação

Fundo inferior do armário – Esquema de furos

Cabeamento inferior	Cabeamento posterior
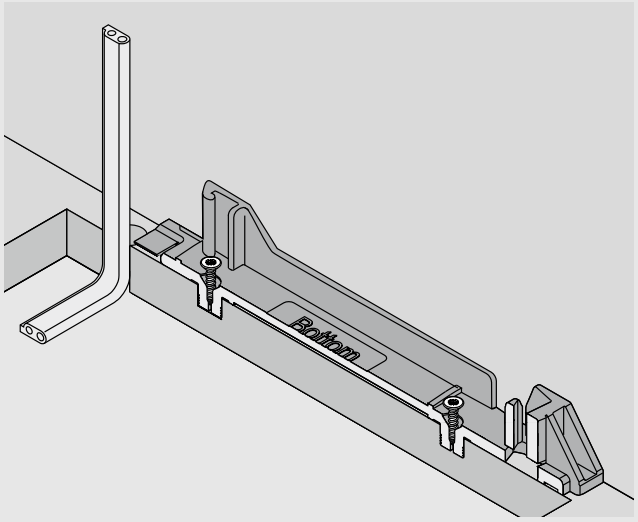	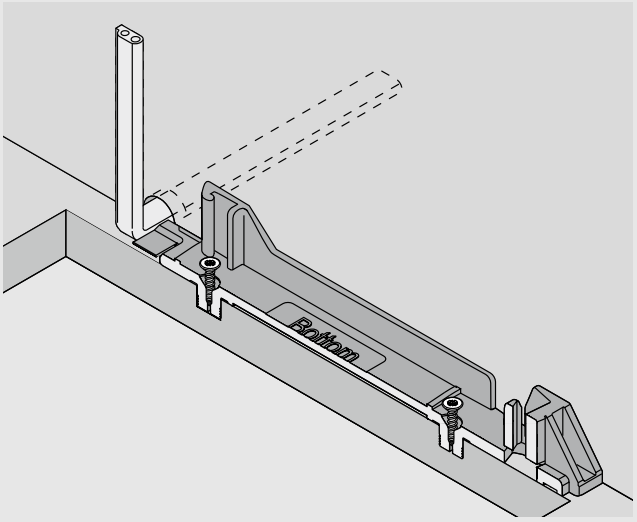
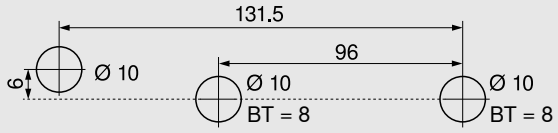	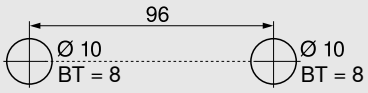
Esquema de furos alternativo para MINIPRESS top e MINIPRESS	
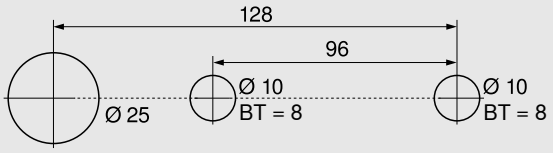	

BT Profundidade da furação

Trabalho com frentes

Amortecedor distanciador Blum

Vide página 113

SPACE TOWER

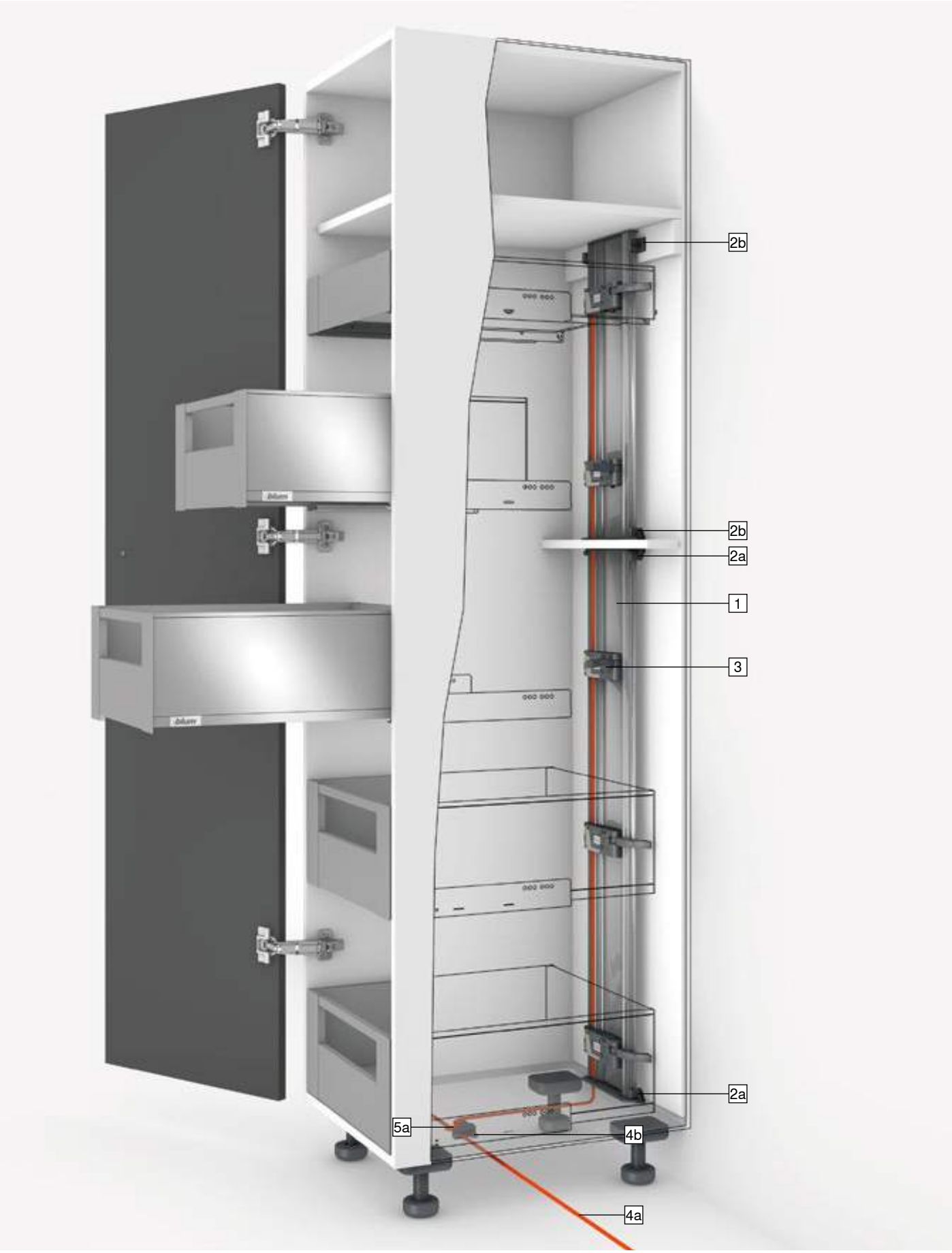

SPACE TOWER

Produto

Descrição

- Sistema elétrico de auxílio de abertura em conjunto com o BLUMOTION – para um fechamento leve e silencioso
- Com perfil vertical
- Nenhuma união rígida entre mecanismo de acionamento e extensão
- Extensões aplicáveis sem alterações
- Montagem sem uso de ferramentas
- Cabeamento simples
- Pouca profundidade de instalação

Cabeamento

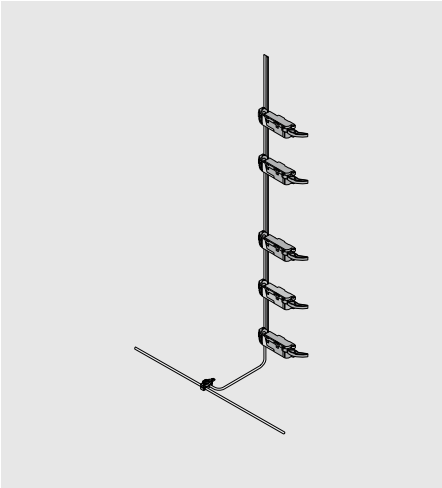

Informação útil para o pedido

1	Perfil		
	Comprimento (mm)	**Cabo**	
	650	●	Z10T650AA
	700	●	Z10T700AA
	710	●	Z10T710AA
	750	●	Z10T750AA
	800	●	Z10T800AA
	1170	–	Z10T1170A
Alumínio para cortar na medida			
Recorte	Altura livre do armário LH - 10 mm		
●	Com cabo		
–	Sem cabo		

2a	Suporte do perfil superior/inferior		
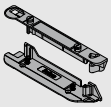	Construção de travessão na horizontal		
	Cor	**Material**	
	R7037	Matéria plástica	Z10D01E0.01

Alternativa 2a

2b	Suporte do perfil inferior/posterior		
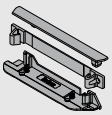	Construção de travessão na vertical		
	Cor	**Material**	
	R7037	Matéria plástica	Z10D01EA.01
Incl. capa do perfil			

3	Mecanismo de acionamento		
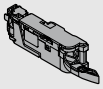	**Cor**	**Material**	
	R7037	Matéria plástica	Z10A3000.03
Incl. extensão da alavanca previamente montada			

-	Torre da alavanca	
	Cor	
	S	Z10A3006
Parede traseira em aço		
Necessário a partir de altura M e uma largura livre de armário LW de 267–286 mm		

4	Cabo de distribuição e proteção da extremidade do cabo		
	Cor	**Comprimento (m)**	
	S	8	Z10K800AE
Consiste em:			
4a	1 x	Cabo de distribuição SERVO-DRIVE	
4b	5 x	Proteção da extremidade do cabo	
Pode ser utilizado como cabo de distribuição, cabo do perfil e cabo de comunicação			
Para cortar na medida exata			

5	Piercing de conexão e proteção da extremidade do cabo		
	Cor	**Material**	
	S	Matéria plástica	Z10V100E.01
Consiste em:			
5a	1 x	Piercing de conexão	
4b	2 x	Proteção da extremidade do cabo	

Cor	
R7037	RAL 7037 cinza
S	Preto

SPACE TOWER

Informação útil para o pedido

-	Fonte de alimentação SERVO-DRIVE 24 W			
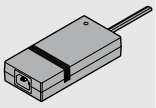	A	Z10NE030A	F	Z10NE030F
	B	Z10NE030B	G	Z10NE030G
	C	Z10NE030C	H	Z10NE030H
	D	Z10NE030D	J	Z10NE030J
	E	Z10NE030E		
Incl. Instruções de operação e montagem				
Sem cabo da fonte de alimentação				
Pacote de idiomas				
A	DE, EN, FR, IT, NL	**F**	BG, ET, LT, LV, RO, RU	
B	DA, EN, FI, NO, SV	**G**	EN, ES, FR	
C	EL, EN, HR, SL, SR, TR	**H**	EN, ZH	
D	EN, ES, FR, IT, PT	**J**	JA	
E	CS, HU, PL, SK			
Códigos de linguagem gem. ISO-639				

-	Cabo da fonte de alimentação			
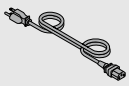	**Mercado**		**Mercado**	
	AR	Z10M200A	JP	Z10M200J
	UK	Z10M200B	AU	Z10M200K
	CH	Z10M200C	CL	Z10M200L
	DK	Z10M200D	CN	Z10M200N
	Europa	Z10M200E	BR	Z10M200S.01
	Europa [1]	Z10M200E.OS	TW	Z10M200T
	IN	Z10M200H	US, CA	Z10M200U
	IL	Z10M200I	ZA	Z10M200Z
Comprimento 2 m, incl. plugue				
[1] Sem plugue				

-	Suporte da fonte de alimentação		
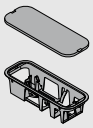	Montagem no fundo inferior do armário		
	Cor	**Material**	
	R7037	Matéria plástica	Z10NG000
Incl. tampa			
Para fonte de alimentação SERVO-DRIVE 24 W			

Alternativa

-	Suporte da fonte de alimentação		
	Montagem na parede		
	Cor	**Material**	
	WGR	Matéria plástica	Z10NG120
Para fonte de alimentação SERVO-DRIVE 24 W			

Acessórios

-	Grampo de fixação do cabo		
	Cor	**Material**	
	W	Matéria plástica	Z10K0009
Por ex., para fixar o cabo de distribuição SERVO-DRIVE			

Cor	
R7037	RAL 7037 cinza
W	Branco
WGR	Acinzentado

SPACE TOWER – Perfil superior

Planificação

Armário

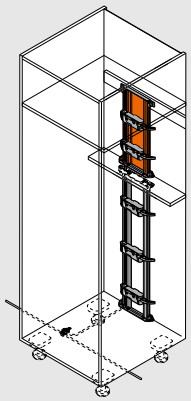

Posição do mecanismo de acionamento

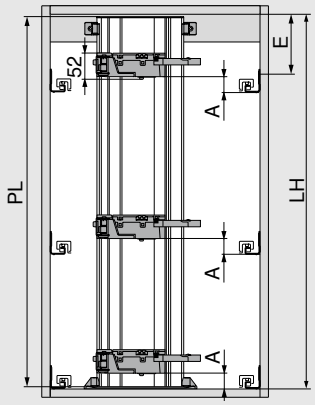

PL = LH - 10 mm

Arredondar para o próximo passo decimal mais baixo

LH Altura livre do armário

PL Comprimento do perfil

A Distância da aresta inferior da guia do armário até a aresta inferior do mecanismo de acionamento

E Distância da aresta inferior do fundo superior do armário até a posição de aparafusamento da guia do armário

Posição - Mecanismo de acionamento

Parede traseira	Altura da parede traseira	Largura livre do armário LW (mm)							
		242–266		267–286		287–316		≥ 317	
		A (mm)	E mín. (mm)	A (mm)	E mín. (mm)	A (mm)	E mín. (mm)	A (mm)	E mín. (mm)
Parede traseira de madeira	N	–	–	45	61	45	61	45	61
	M | K | C | F	–	–	45	69	45	69	45	69
Parede traseira em aço	N	–	–	–	–	–	–	–	–
	M | K | C | F	–	–	45	69	45	69	45	69

A Distância da aresta inferior da guia do armário até a aresta inferior do mecanismo de acionamento

E Distância da aresta inferior do fundo superior do armário até a posição de aparafusamento da guia do armário

– Não é possível

Medidas de perfuração - Fundo inferior do armário | Travessão

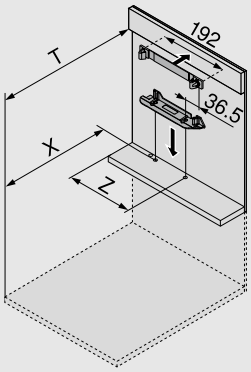

Parede traseira	X (mm)	T (mm)
Parede traseira de madeira	NL + 19	NL + 34
Parede traseira em aço	NL + 2	NL + 17

NL Comprimento nominal

T Posição aresta dianteira – Travessão

X Posição da furação

Z Medida de inserção

Com esta posição de montagem do perfil, tanto extensões embutidas como extensões com frentes com abertura total podem ser abertas por tração e pressão.

Parede traseira	Altura da parede traseira	Largura livre do armário LW (mm)										
		242–266		267–286			287–316		317–386		≥ 387	
		Z (mm)	H.	Z (mm)	H.	Ha.	Z (mm)	H.	Z (mm)	H.	Z (mm)	H.
Parede traseira de madeira	N	–	–	184	●	–	184	●	184	●	LW / 2	●
	M | K | C | F	–	–	184	●	–	184	●	184	●	LW / 2	●
Parede traseira em aço	N	–	–	–	–	–	–	–	–	–	–	–
	M | K | C | F	–	–	184	✖	●	184	●	184	●	LW / 2	●

H. Extensão da alavanca

Ha. Torre da alavanca

Z Medida de inserção

● Necessário

– Não é possível

✖ Remover

SPACE TOWER – Perfil inferior

Planificação

Armário

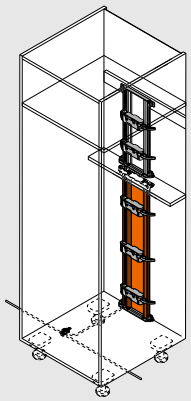

Posição do mecanismo de acionamento

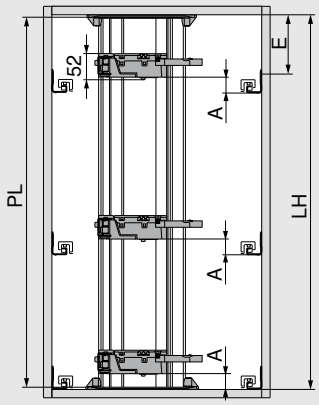

PL = LH - 10 mm

Arredondar para o próximo passo decimal mais baixo

LH Altura livre do armário

PL Comprimento do perfil

A Distância da aresta inferior da guia do armário até a aresta inferior do mecanismo de acionamento

E Distância da aresta inferior do fundo superior do armário até a posição de aparafusamento da guia do armário

Posição - Mecanismo de acionamento

Parede traseira	Altura da parede traseira	Largura livre do armário LW (mm)							
		242–266		267–286		287–316		≥ 317	
		A (mm)	E mín. (mm)	A (mm)	E mín. (mm)	A (mm)	E mín. (mm)	A (mm)	E mín. (mm)
Parede traseira de madeira	N	–	–	45	61	45	61	45	61
	M | K | C | F	–	–	45	69	45	69	45	69
Parede traseira em aço	N	–	–	–	–	–	–	–	–
	M | K | C | F	–	–	45	69	45	69	45	69

A Distância da aresta inferior da guia do armário até a aresta inferior do mecanismo de acionamento

E Distância da aresta inferior do fundo superior do armário até a posição de aparafusamento da guia do armário

– Não é possível

Medidas de perfuração - Fundo inferior do armário | Travessão

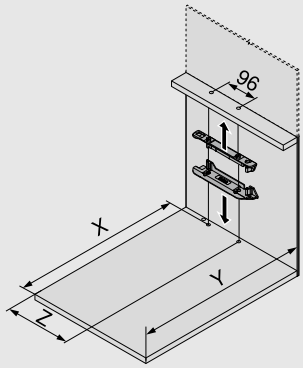

Parede traseira	X (mm)	Y (mm)
Parede traseira de madeira	NL + 19	NL + 33
Parede traseira em aço	NL + 2	NL + 16

NL Comprimento nominal

X Posição da furação

Y Espaço mínimo ocupado

Z Medida de inserção

Com esta posição de montagem do perfil, tanto extensões embutidas como extensões com frentes com abertura total podem ser abertas por tração e pressão.

Parede traseira	Altura da parede traseira	Largura livre do armário LW (mm)										
		242–266		267–286			287–316		317–386		≥ 387	
		Z (mm)	H.	Z (mm)	H.	Ha.	Z (mm)	H.	Z (mm)	H.	Z (mm)	H.
Parede traseira de madeira	N	–	–	184	●	–	184	●	184	●	LW / 2	●
	M | K | C | F	–	–	184	●	–	184	●	184	●	LW / 2	●
Parede traseira em aço	N	–	–	–	–	–	–	–	–	–	–	–
	M | K | C | F	–	–	184	✖	●	184	●	184	●	LW / 2	●

H. Extensão da alavanca

Ha. Torre da alavanca

Z Medida de inserção

● Necessário

– Não é possível

✖ Remover

SPACE TOWER – Perfil superior/inferior

Planificação

Fundo inferior do armário – Esquema de furos

Cabeamento inferior

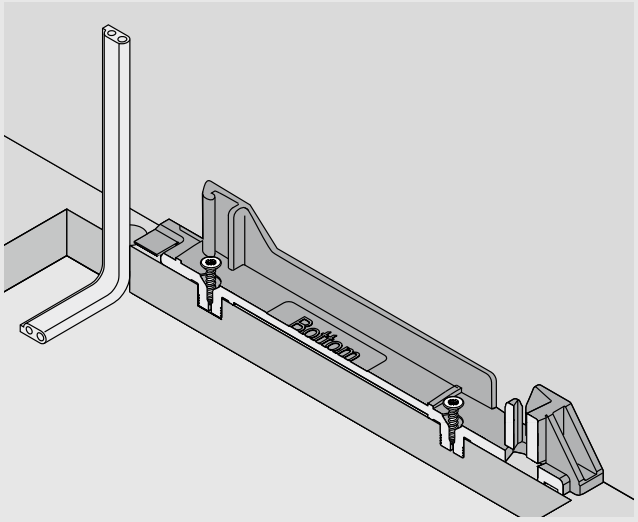

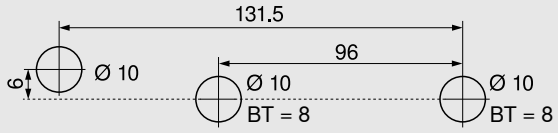

Esquema de furos alternativo para MINIPRESS top e MINIPRESS

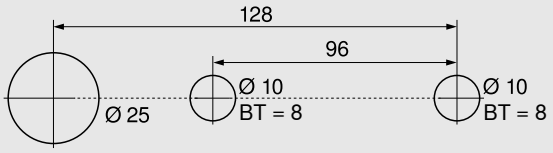

Cabeamento posterior

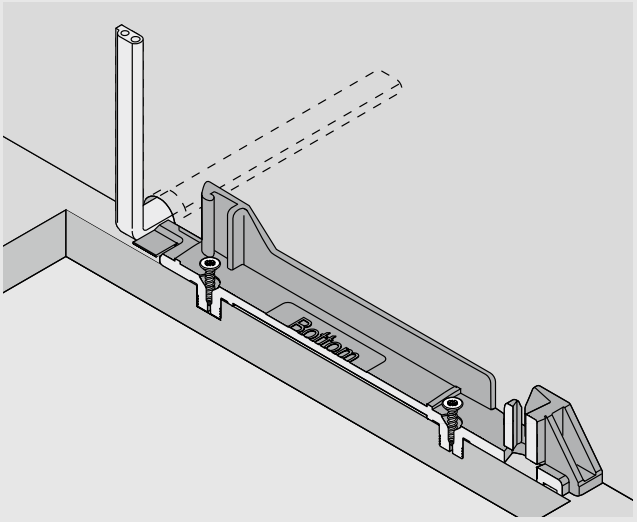

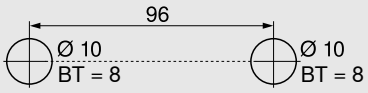

BT Profundidade da furação

Trabalho com frentes

Amortecedor distanciador Blum

Vide página 113

Armário de pia

Armário de pia

Produto

Descrição

- Sistema elétrico de auxílio de abertura em conjunto com o BLUMOTION – para um fechamento leve e silencioso
- Com cantoneira
- Nenhuma união rígida entre mecanismo de acionamento e extensão
- Extensões aplicáveis sem alterações
- Montagem rápida das peças pré-montadas

Cabeamento

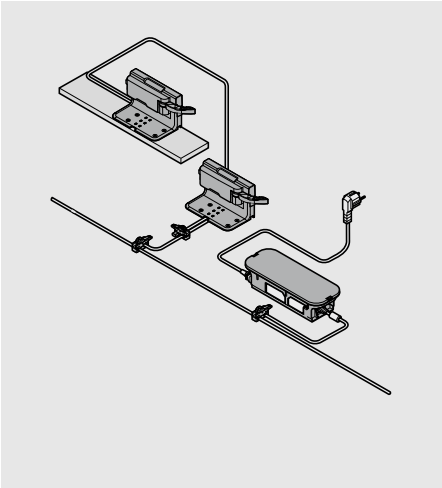

Informação útil para o pedido

1	Amortecedor distanciador Blum	
	Ø (mm)	
	5	993.0530
	8	993.0830.01
Até altura frontal de 300 mm, utilizar 2 peças		
A partir de altura frontal de 300 mm, utilizar 4 peças		
Na guia de armário LEGRABOX 70 kg, utilizar 4 peças		

2	Cantoneira 1 mec.		
	Cor	Material	
	R7037	Matéria plástica	Z10D0311

3	Mecanismo de acionamento		
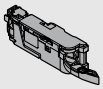	Cor	Material	
	R7037	Matéria plástica	Z10A3000.03
Incl. extensão da alavanca previamente montada			

4	Proteção contra gotejamento de água		
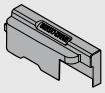	Cor	Material	
	R7037	Matéria plástica	Z10D0316

5	Cabo de distribuição e proteção da extremidade do cabo		
	Cor	Comprimento (m)	
	S	8	Z10K800AE
Consiste em:			
5a	1 x	Cabo de distribuição SERVO-DRIVE	
5b	5 x	Proteção da extremidade do cabo	
Pode ser utilizado como cabo de distribuição, cabo do perfil e cabo de comunicação			
Para cortar na medida exata			

6	Piercing de conexão e proteção da extremidade do cabo		
	Cor	Material	
	S	Matéria plástica	Z10V100E.01
Consiste em:			
6a	1 x	Piercing de conexão	
5b	2 x	Proteção da extremidade do cabo	

Cor	
R7037	RAL 7037 cinza
S	Preto

Armário de pia

Informação útil para o pedido

7	Fonte de alimentação SERVO-DRIVE 24 W			
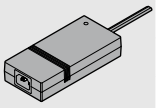	A	Z10NE030A	F	Z10NE030F
	B	Z10NE030B	G	Z10NE030G
	C	Z10NE030C	H	Z10NE030H
	D	Z10NE030D	J	Z10NE030J
	E	Z10NE030E		
Incl. Instruções de operação e montagem				
Sem cabo da fonte de alimentação				
Pacote de idiomas				
A	DE, EN, FR, IT, NL	F	BG, ET, LT, LV, RO, RU	
B	DA, EN, FI, NO, SV	G	EN, ES, FR	
C	EL, EN, HR, SL, SR, TR	H	EN, ZH	
D	EN, ES, FR, IT, PT	J	JA	
E	CS, HU, PL, SK			
Códigos de linguagem gem. ISO-639				

8	Cabo da fonte de alimentação			
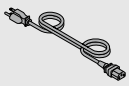	**Mercado**		**Mercado**	
	AR	Z10M200A	JP	Z10M200J
	UK	Z10M200B	AU	Z10M200K
	CH	Z10M200C	CL	Z10M200L
	DK	Z10M200D	CN	Z10M200N
	Europa	Z10M200E	BR	Z10M200S.01
	Europa [1]	Z10M200E.OS	TW	Z10M200T
	IN	Z10M200H	US, CA	Z10M200U
	IL	Z10M200I	ZA	Z10M200Z
Comprimento 2 m, incl. plugue				
[1] Sem plugue				

-	Suporte da fonte de alimentação		
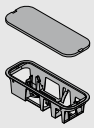	Montagem no fundo inferior do armário		
	Cor	**Material**	
	R7037	Matéria plástica	Z10NG000
Incl. tampa			
Para fonte de alimentação SERVO-DRIVE 24 W			

Alternativa

9	Suporte da fonte de alimentação		
	Montagem na parede		
	Cor	**Material**	
	WGR	Matéria plástica	Z10NG120
Para fonte de alimentação SERVO-DRIVE 24 W			

Acessórios

-	Grampo de fixação do cabo		
	Cor	**Material**	
	W	Matéria plástica	Z10K0009
Por ex., para fixar o cabo de distribuição SERVO-DRIVE			

-	Estabilização frente/fundo		
	Cor	**Material**	
	R7037	Matéria plástica	Z96.10E1

Cor	
R7037	RAL 7037 cinza
W	Branco
WGR	Acinzentado

Armário para pias – Travessão transversal - Cantoneira 1 mec.

Planificação

Armário

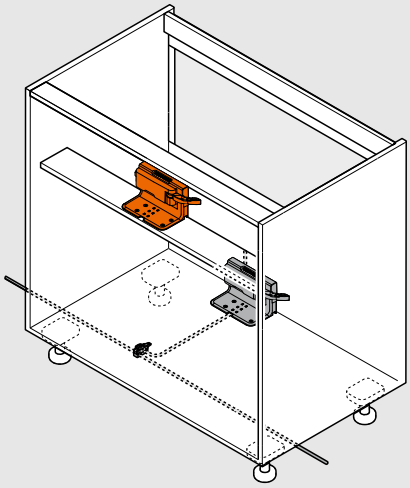

Posição do mecanismo de acionamento

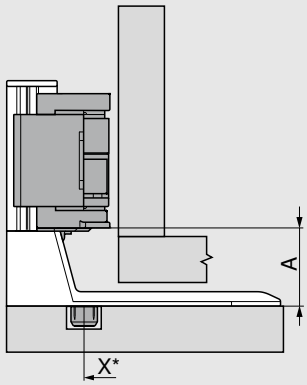

X Posição da furação

A Distância da aresta inferior da cantoneira até a aresta inferior do mecanismo de acionamento

* Medida desde a aresta dianteira do armário

Parede traseira	Altura da parede traseira	A (mm)
Peça intermediária	N | M | K | C | F	45

Recomendação

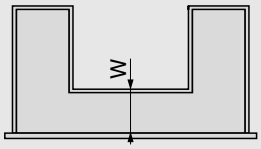

W Distância da aresta dianteira do fundo da gaveta até a peça intermediária

Para um aproveitamento conveniente do espaço disponível recomendamos:
Comprimento nominal (NL) laterais externas - comprimento nominal (NL) laterais internas = mín. 150 mm

Medidas de perfuração – Travessão

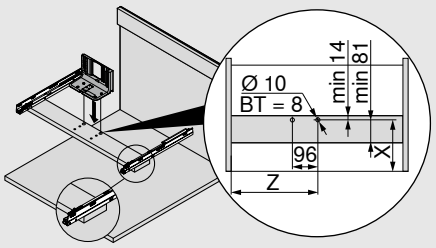

Parede traseira	Altura da parede traseira	Largura livre do armário LW (mm)	
		≥ 387	
		Comprimento nominal NL externo (mm)	
		450–600	
		X (mm)	Z (mm)
Peça intermediária	N | M | K | C | F	W + 27	LW / 2

W Distância da aresta dianteira do fundo da gaveta até a peça intermediária

BT Profundidade da furação

X Posição da furação

Z Medida de inserção

Armário para pias – Fundo inferior do armário - Cantoneira 1 mec.

Planificação

Armário

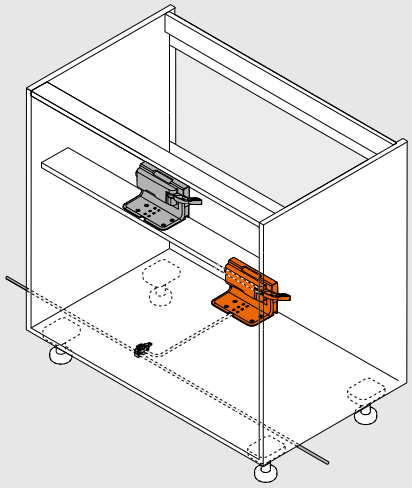

Posição do mecanismo de acionamento

Parede traseira de madeira	Parede traseira em aço		
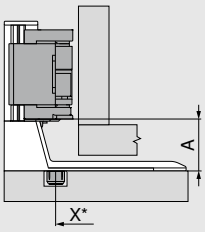	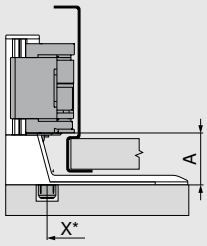	X	Posição da furação
		A	Distância da aresta inferior da cantoneira até a aresta inferior do mecanismo de acionamento
		*	Medida desde a aresta dianteira do armário

Parede traseira	Altura da parede traseira	LW (mm) ≥ 387 A (mm)
Parede traseira de madeira	N | M | K | C | F	45
Parede traseira em aço	N	-
	M | K | C | F	45

LW Largura livre do armário

Medidas de perfuração - Fundo inferior do armário

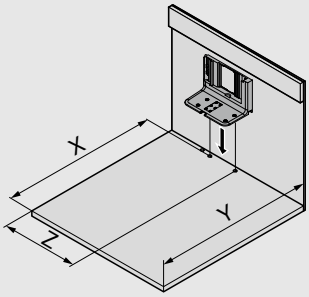

Parede traseira	X (mm)	Y (mm)	Z (mm)
Parede traseira de madeira	NL + 19	NL + 35	LW / 2
Parede traseira em aço	NL + 2	NL + 18	LW / 2

LW Largura livre do armário

NL Comprimento nominal

X Posição da furação

Y Espaço mínimo ocupado

Z Medida de inserção

Armário para pias – Fundo inferior do armário – Cantoneira 1 mec.

Planificação

Fundo inferior do armário – Esquema de furos

Cabeamento inferior

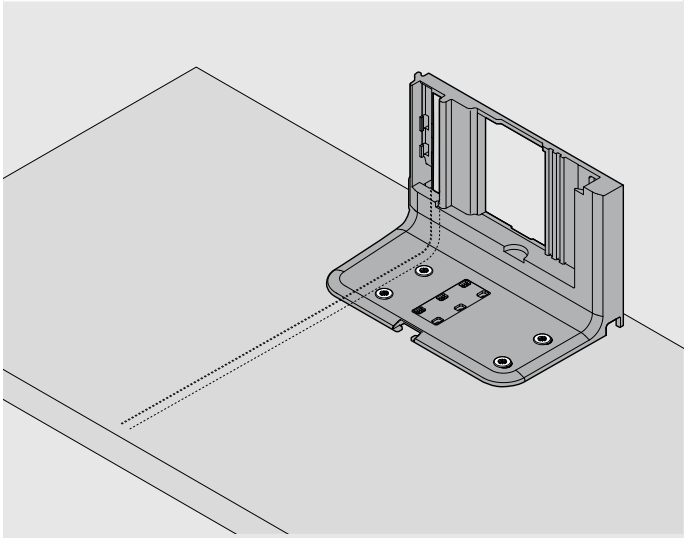

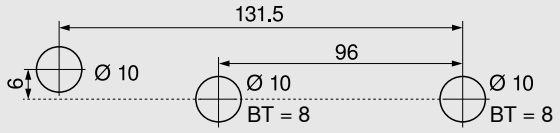

Esquema de furos alternativo para MINIPRESS top e MINIPRESS

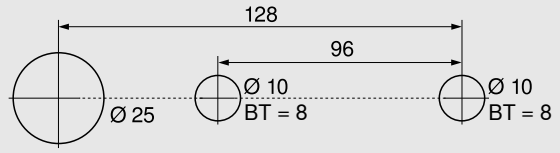

BT Profundidade da furação

Trabalho com frentes

Amortecedor distanciador Blum

Vide página 113

Armário com um único elemento extensível – Perfil na horizontal

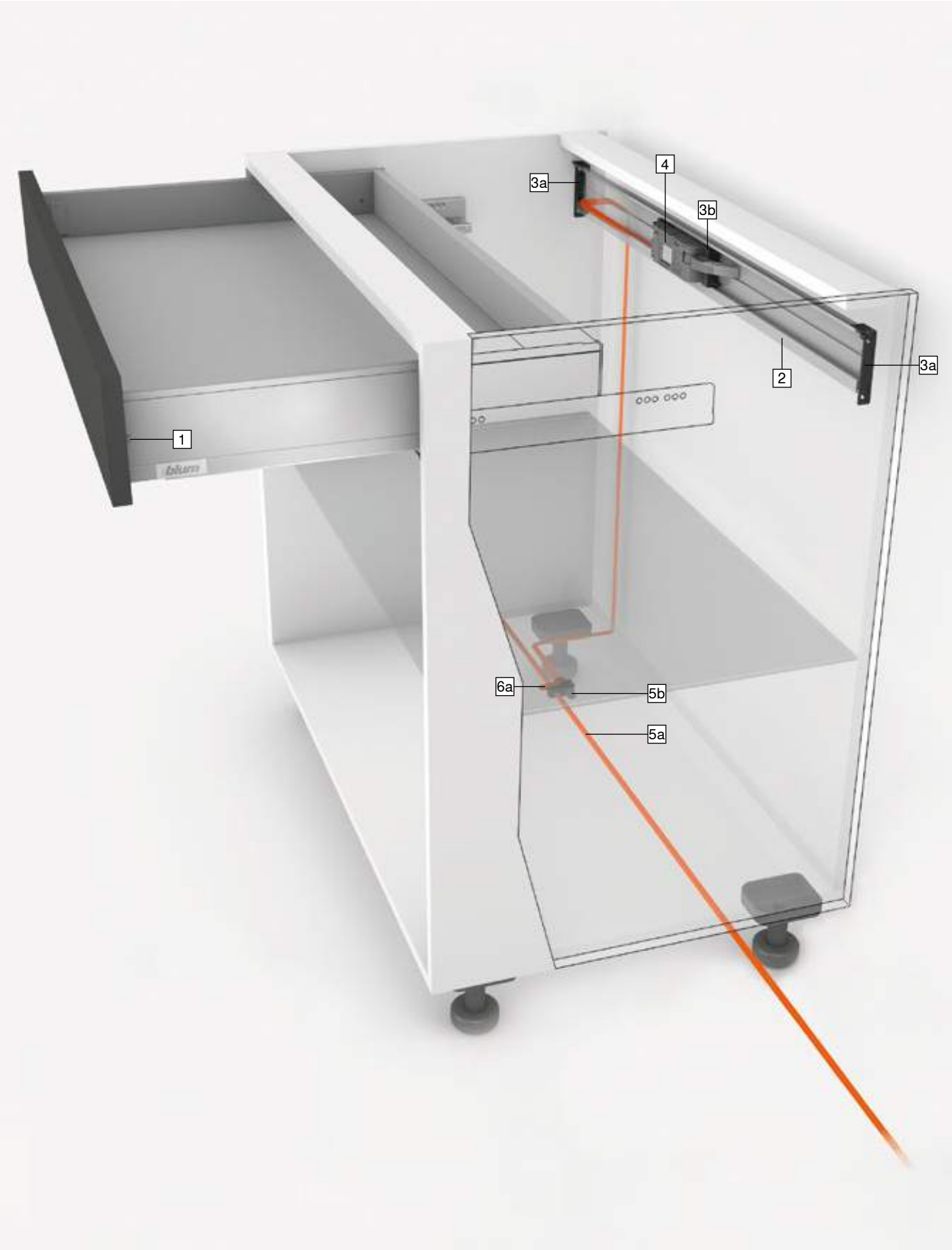

Armário com um único elemento extensível – Perfil na horizontal

Produto

Descrição

- Sistema elétrico de auxílio de abertura em conjunto com o BLUMOTION – para um fechamento leve e silencioso
- Com perfil horizontal
- Nenhuma união rígida entre mecanismo de acionamento e extensão
- Extensões aplicáveis sem alterações
- Montagem rápida das peças pré-montadas

Cabeamento

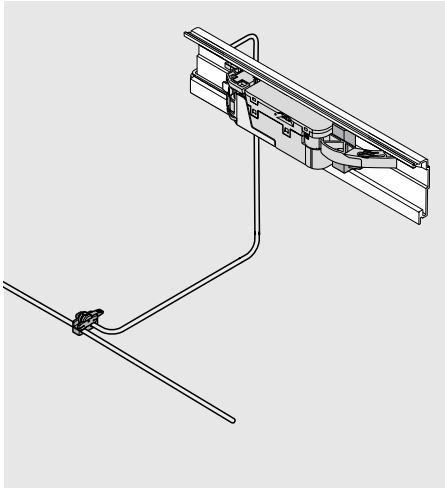

Informação útil para o pedido

1	Amortecedor distanciador Blum	
	Ø (mm)	
	5	993.0530
	8	993.0830.01
Até altura frontal de 300 mm, utilizar 2 peças		
A partir de altura frontal de 300 mm, utilizar 4 peças		
Na guia de armário LEGRABOX 70 kg, utilizar 4 peças		

2	Perfil na horizontal	
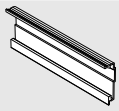	Comprimento (mm)	
	1143	Z10T1143B
Para larguras de armário KB 275–1200 mm		
Alumínio para cortar na medida		
Recorte	Largura livre do armário LW - 19 mm	

3	Suporte do perfil horizontal		
	Cor	Material	
	R7037	Matéria plástica	Z10D5210
Consiste em:			
3a	1 x	Suporte do perfil d/e	
3b	1 x	Adaptador do perfil para mecanismo de acionamento	
Utilização de parafusos EURO e autoatarraxantes			

4	Mecanismo de acionamento		
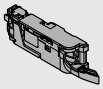	Cor	Material	
	R7037	Matéria plástica	Z10A3000.03
Incl. extensão da alavanca previamente montada			

-	Torre da alavanca	
	Cor	
	S	Z10A3006
Parede traseira em aço		
Necessário a partir de altura M e uma largura livre de armário LW de 267–286 mm		

5	Cabo de distribuição e proteção da extremidade do cabo		
	Cor	Comprimento (m)	
	S	8	Z10K800AE
Consiste em:			
5a	1 x	Cabo de distribuição SERVO-DRIVE	
5b	5 x	Proteção da extremidade do cabo	
Pode ser utilizado como cabo de distribuição, cabo do perfil e cabo de comunicação			
Para cortar na medida exata			

6	Piercing de conexão e proteção da extremidade do cabo		
	Cor	Material	
	S	Matéria plástica	Z10V100E.01
Consiste em:			
6a	1 x	Piercing de conexão	
5b	2 x	Proteção da extremidade do cabo	

Cor	
R7037	RAL 7037 cinza
S	Preto

Armário com um único elemento extensível – Perfil na horizontal

Informação útil para o pedido

-	Fonte de alimentação SERVO-DRIVE 24 W			
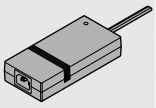	A	Z10NE030A	F	Z10NE030F
	B	Z10NE030B	G	Z10NE030G
	C	Z10NE030C	H	Z10NE030H
	D	Z10NE030D	J	Z10NE030J
	E	Z10NE030E		
Incl. Instruções de operação e montagem				
Sem cabo da fonte de alimentação				
Pacote de idiomas				
A	DE, EN, FR, IT, NL	F	BG, ET, LT, LV, RO, RU	
B	DA, EN, FI, NO, SV	G	EN, ES, FR	
C	EL, EN, HR, SL, SR, TR	H	EN, ZH	
D	EN, ES, FR, IT, PT	J	JA	
E	CS, HU, PL, SK			
Códigos de linguagem gem. ISO-639				

-	Cabo da fonte de alimentação			
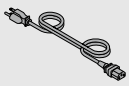	Mercado		Mercado	
	AR	Z10M200A	JP	Z10M200J
	UK	Z10M200B	AU	Z10M200K
	CH	Z10M200C	CL	Z10M200L
	DK	Z10M200D	CN	Z10M200N
	Europa	Z10M200E	BR	Z10M200S.01
	Europa [1]	Z10M200E.OS	TW	Z10M200T
	IN	Z10M200H	US, CA	Z10M200U
	IL	Z10M200I	ZA	Z10M200Z
Comprimento 2 m, incl. plugue				
[1] Sem plugue				

-	Suporte da fonte de alimentação		
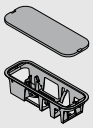	Montagem no fundo inferior do armário		
	Cor	Material	
	R7037	Matéria plástica	Z10NG000
Incl. tampa			
Para fonte de alimentação SERVO-DRIVE 24 W			

Alternativa

-	Suporte da fonte de alimentação		
	Montagem na parede		
	Cor	Material	
	WGR	Matéria plástica	Z10NG120
Para fonte de alimentação SERVO-DRIVE 24 W			

Acessórios

-	Grampo de fixação do cabo		
	Cor	Material	
	W	Matéria plástica	Z10K0009
Por ex., para fixar o cabo de distribuição SERVO-DRIVE			

-	Estabilização frente/fundo		
	Cor	Material	
	R7037	Matéria plástica	Z96.10E1

-	Kit COMBOX		
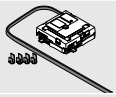	Cor	Material	
	S	Matéria plástica	Z10ZC00A
Para evitar colisões frontais ao se empregar o SERVO-DRIVE em situações de canto			
Ideal a partir de mecanismo de acionamento Z10A3000.02			
Pode ser usado em combinação com Z10K300A			
Inclui todos os componentes de cabeamento e montagem			

Cor	
R7037	RAL 7037 cinza
S	Preto
W	Branco
WGR	Acinzentado

Armário com um único elemento extensível – Perfil na horizontal

Planificação

Armário

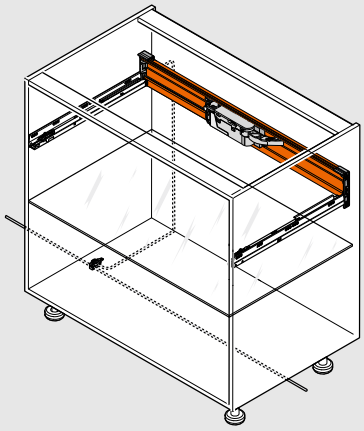

Posição do mecanismo de acionamento

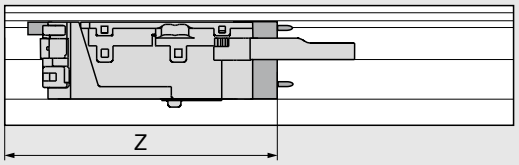

Z Medida de inserção

Medidas de furação

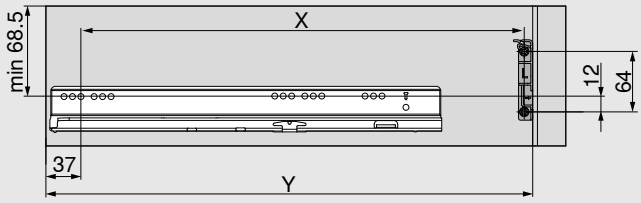

Parede traseira	X (mm)	Y (mm)
Parede traseira de madeira	NL - 9	NL + 37
Parede traseira em aço	NL - 26	NL + 20

NL Comprimento nominal

X Posição da furação

Y Espaço mínimo ocupado

Com esta posição de montagem do perfil, tanto extensões embutidas como extensões com frentes com abertura total podem ser abertas por tração e pressão.

Parede traseira	Altura da parede traseira	Largura livre do armário LW (mm)										
		242–266		267–286			287–316		317–386		≥ 387	
		Z (mm)	H.	Z (mm)	H.	Ha.	Z (mm)	H.	Z (mm)	H.	Z (mm)	H.
Parede traseira de madeira	N	–	–	–	–	–	193	✖	193	●	LW / 2	●
	M | K | C | F	–	–	182	●	○	182	●	182	●	LW / 2	●
Parede traseira em aço	N	–	–	–	–	–	–	–	–	–	–	–
	M | K | C | F	–	–	182	●	○	182	●	182	●	LW / 2	●

H. Extensão da alavanca

Ha. Torre da alavanca

Z Medida de inserção

● Necessário

○ Não é necessário

– Não é possível

✖ Remover

Trabalho com frentes

Amortecedor distanciador Blum

Vide página 113

Armário com um único elemento extensível – Cantoneira superior

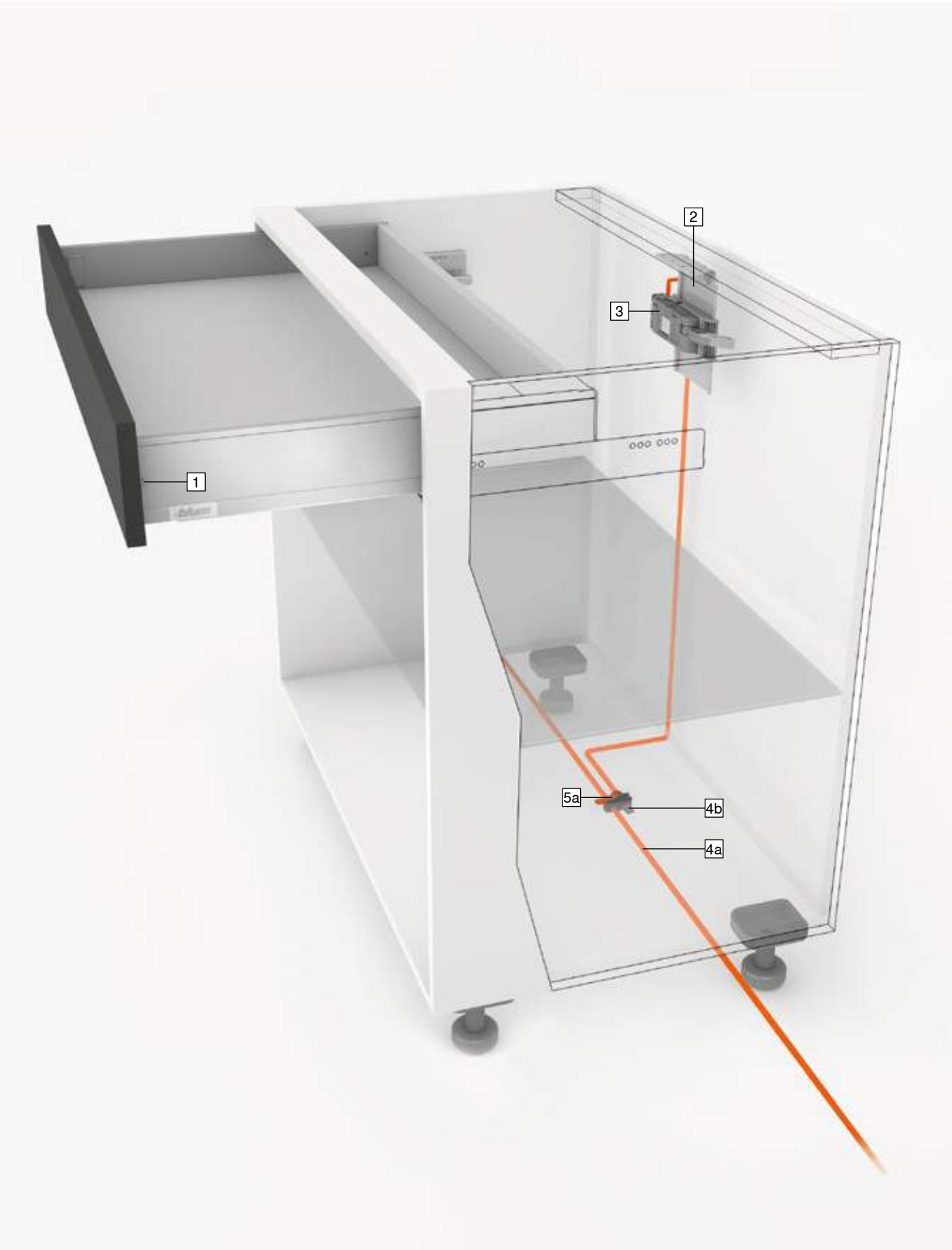

Armário com um único elemento extensível – Cantoneira superior

Produto

Descrição

- Sistema elétrico de auxílio de abertura em conjunto com o BLUMOTION – para um fechamento leve e silencioso
- Com cantoneira superior
- Nenhuma união rígida entre mecanismo de acionamento e extensão
- Extensões aplicáveis sem alterações
- Montagem rápida das peças pré-montadas

Cabeamento

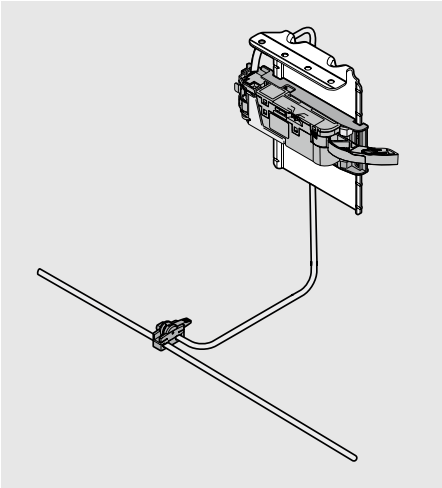

Informação útil para o pedido

1	Amortecedor distanciador Blum	
	Ø (mm)	
	5	993.0530
	8	993.0830.01
Até altura frontal de 300 mm, utilizar 2 peças		
A partir de altura frontal de 300 mm, utilizar 4 peças		
Na guia de armário LEGRABOX 70 kg, utilizar 4 peças		

2	Cantoneira superior		
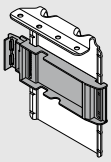	Cor	Material	
	R7037/ZN	Aço	Z10D6252
Incl. adaptador pré-montado para mecanismo de acionamento			

3	Mecanismo de acionamento		
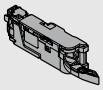	Cor	Material	
	R7037	Matéria plástica	Z10A3000.03
Incl. extensão da alavanca previamente montada			

-	Torre da alavanca	
	Cor	
	S	Z10A3006
Parede traseira em aço		
Necessário a partir de altura M e uma largura livre de armário LW de 267–286 mm		

4	Cabo de distribuição e proteção da extremidade do cabo		
	Cor	Comprimento (m)	
	S	8	Z10K800AE
Consiste em:			
4a	1 x	Cabo de distribuição SERVO-DRIVE	
4b	5 x	Proteção da extremidade do cabo	
Pode ser utilizado como cabo de distribuição, cabo do perfil e cabo de comunicação			
Para cortar na medida exata			

5	Piercing de conexão e proteção da extremidade do cabo		
	Cor	Material	
	S	Matéria plástica	Z10V100E.01
Consiste em:			
5a	1 x	Piercing de conexão	
4b	2 x	Proteção da extremidade do cabo	

Cor	
R7037	RAL 7037 cinza
S	Preto
ZN	Zincado

Armário com um único elemento extensível – Cantoneira superior

Informação útil para o pedido

-	Fonte de alimentação SERVO-DRIVE 24 W			
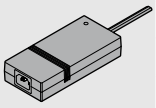	A	Z10NE030A	F	Z10NE030F
	B	Z10NE030B	G	Z10NE030G
	C	Z10NE030C	H	Z10NE030H
	D	Z10NE030D	J	Z10NE030J
	E	Z10NE030E		
Incl. Instruções de operação e montagem				
Sem cabo da fonte de alimentação				
Pacote de idiomas				
A	DE, EN, FR, IT, NL	F	BG, ET, LT, LV, RO, RU	
B	DA, EN, FI, NO, SV	G	EN, ES, FR	
C	EL, EN, HR, SL, SR, TR	H	EN, ZH	
D	EN, ES, FR, IT, PT	J	JA	
E	CS, HU, PL, SK			
Códigos de linguagem gem. ISO-639				

-	Cabo da fonte de alimentação			
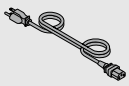	**Mercado**		**Mercado**	
	AR	Z10M200A	JP	Z10M200J
	UK	Z10M200B	AU	Z10M200K
	CH	Z10M200C	CL	Z10M200L
	DK	Z10M200D	CN	Z10M200N
	Europa	Z10M200E	BR	Z10M200S.01
	Europa [1]	Z10M200E.OS	TW	Z10M200T
	IN	Z10M200H	US, CA	Z10M200U
	IL	Z10M200I	ZA	Z10M200Z
Comprimento 2 m, incl. plugue				
[1] Sem plugue				

-	Suporte da fonte de alimentação		
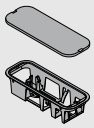	Montagem no fundo inferior do armário		
	Cor	**Material**	
	R7037	Matéria plástica	Z10NG000
Incl. tampa			
Para fonte de alimentação SERVO-DRIVE 24 W			

Alternativa

-	Suporte da fonte de alimentação		
	Montagem na parede		
	Cor	**Material**	
	WGR	Matéria plástica	Z10NG120
Para fonte de alimentação SERVO-DRIVE 24 W			

Acessórios

-	Grampo de fixação do cabo		
	Cor	**Material**	
	W	Matéria plástica	Z10K0009
Por ex., para fixar o cabo de distribuição SERVO-DRIVE			

-	Estabilização frente/fundo		
	Cor	**Material**	
	R7037	Matéria plástica	Z96.10E1

-	Kit COMBOX		
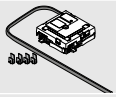	**Cor**	**Material**	
	S	Matéria plástica	Z10ZC00A
Para evitar colisões frontais ao se empregar o SERVO-DRIVE em situações de canto			
Ideal a partir de mecanismo de acionamento Z10A3000.02			
Pode ser usado em combinação com Z10K300A			
Inclui todos os componentes de cabeamento e montagem			

Cor	
R7037	RAL 7037 cinza
S	Preto
W	Branco
WGR	Acinzentado

Armário com um único elemento extensível – Cantoneira superior

Planificação

Armário

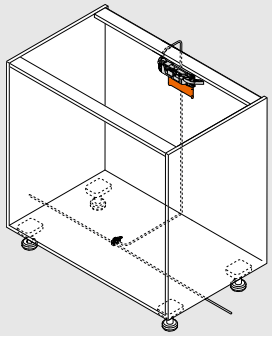

Posição do mecanismo de acionamento

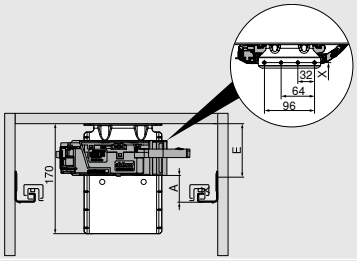

X	Posição da furação
A	Distância da aresta inferior da guia do armário até a aresta inferior do mecanismo de acionamento
E	Distância da aresta inferior do fundo superior do armário até a posição de aparafusamento da guia do armário

Para assegurar a firmeza, o travessão deve ser unido à bancada de trabalho

Parede traseira	Altura da parede traseira	Largura livre do armário LW (mm)											
		242–266			267–286			287–316			≥ 317		
		A (mm)	E mín. (mm)	E máx. (mm)	A (mm)	E mín. (mm)	E máx. (mm)	A (mm)	E mín. (mm)	E máx. (mm)	A (mm)	E mín. (mm)	E máx. (mm)
Parede traseira de madeira	N	–	–	–	–	–	–	45	84	174	45	84	174
	M | K | E | F	–	–	–	45	84	174	45	84	174	45	84	174
Parede traseira em aço	N	–	–	–	–	–	–	–	–	–	–	–	–
	M | K | E | F	–	–	–	45	84	174	45	84	174	45	84	174

A Distância da aresta inferior da guia do armário até a aresta inferior do mecanismo de acionamento

E Distância da aresta inferior do fundo superior do armário até a posição de aparafusamento da guia do armário

– Não é possível

Medidas de perfuração – Travessão

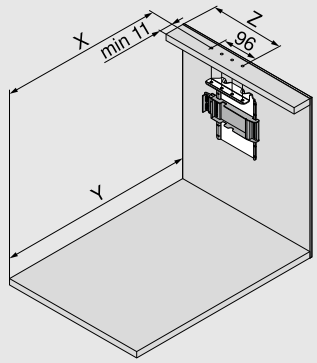

Parede traseira	X (mm)	Y (mm)
Parede traseira de madeira	NL - 1	NL + 34
Parede traseira em aço	NL - 18	NL + 17

NL Comprimento nominal

X Posição da furação

Y Espaço mínimo ocupado

Z Medida de inserção

Com esta posição de montagem do perfil, tanto extensões embutidas como extensões com frentes com abertura total podem ser abertas por tração e pressão.

Parede traseira	Altura da parede traseira	Largura livre do armário LW (mm)										
		242–266		267–286			287–316		317–386		≥ 387	
		Z (mm)	H.	Z (mm)	H.	Ha.	Z (mm)	H.	Z (mm)	H.	Z (mm)	H.
Parede traseira de madeira	N	–	–	184	●	–	184	●	184	●	LW / 2	●
	M | K | C | F	–	–	184	●	–	184	●	184	●	LW / 2	●
Parede traseira em aço	N	–	–	–	–	–	–	–	–	–	–	–
	M | K | C | F	–	–	184	✖	●	184	●	184	●	LW / 2	●

H. Extensão da alavanca	● Necessário
Ha. Torre da alavanca	– Não é possível
Z Medida de inserção	✖ Remover

Trabalho com frentes

Amortecedor distanciador Blum

Vide página 113

Soluções fixas para descarte de lixo

Soluções fixas para descarte de lixo

SERVO-DRIVE uno

- Sistema elétrico de auxílio de abertura em conjunto com o BLUMOTION – para um fechamento leve e silencioso
- Ideal para aplicações individuais
- Para soluções fixas para descarte de lixo
- Ideal também para instalação posterior
- Nenhuma união rígida entre mecanismo de acionamento e extensão
- Extensões aplicáveis sem alterações
- Montagem fácil e rápida das peças pré-montadas

Informação útil para o pedido

Kit SERVO-DRIVE uno

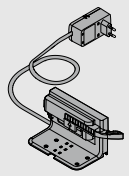

Adaptador	Pacote de idiomas		Adaptador	Pacote de idiomas	
E	A	Z10NA30EA	B	A	Z10NA30BA
E	B	Z10NA30EB	K	D	Z10NA30KD
E	C	Z10NA30EC	U	G	Z10NA30UG
E	D	Z10NA30ED	U	J	Z10NA30UJ
E	E	Z10NA30EE	H	D	Z10NA30HD
E	F	Z10NA30EF			

Adaptador

E	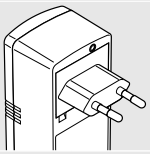	**B**	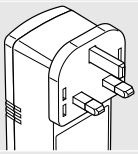	**K**	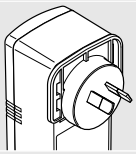	**U**	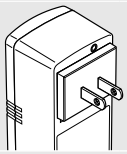	**H**	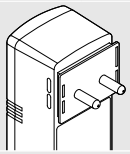

Para uma lista detalhada de mercados, vide Catálogo Geral Blum capítulo Informação.

Pacote de idiomas

A	DE, EN, FR, IT, NL	**B**	DA, EN, FI, NO, SV	**C**	EL, EN, HR, SL, SR, TR	**D**	EN, ES, FR, IT, PT
E	CS, HU, PL, SK	**F**	BG, ET, LT, LV, RO, RU	**G**	EN, ES, FR	**J**	JA

☎ Outras combinações sob consulta

Kit pré-montado

Consiste em:

-	2 x	Amortecedor distanciador Blum
1	1 x	Cantoneira 1 mec.
2	1 x	Mecanismo de acionamento
3	1 x	Proteção para transporte
4	1 x	Proteção contra gotejamento de água
5	1 x	Fonte de alimentação SERVO-DRIVE com plugue 12 W
6	1 x	Ajuda de montagem
-	7 x	Parafusos para amortecedor distanciador Blum e cantoneira
-	1 x	Instruções de montagem
-	1 x	Instruções de operação

Soluções fixas para descarte de lixo

Planificação

Armário

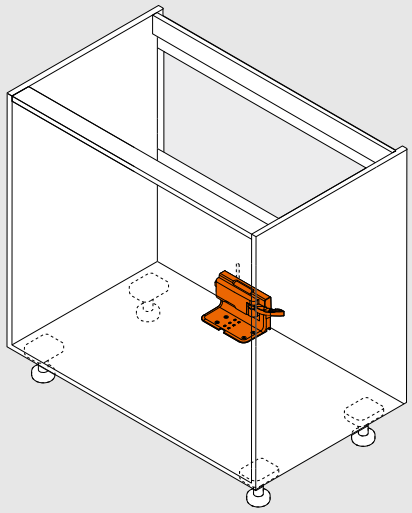

Posição do mecanismo de acionamento

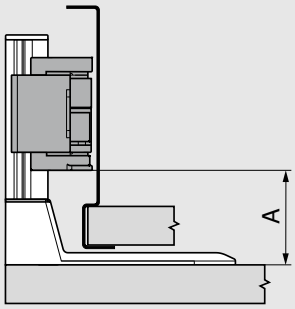

Sistema box	Largura livre do armário LW (mm) ≥ 387	
	A mín. (mm)	A máx. (mm)
LEGRABOX	45	47

A Distância da aresta inferior da guia do armário até a aresta inferior do mecanismo de acionamento

Medidas de perfuração - Fundo inferior do armário

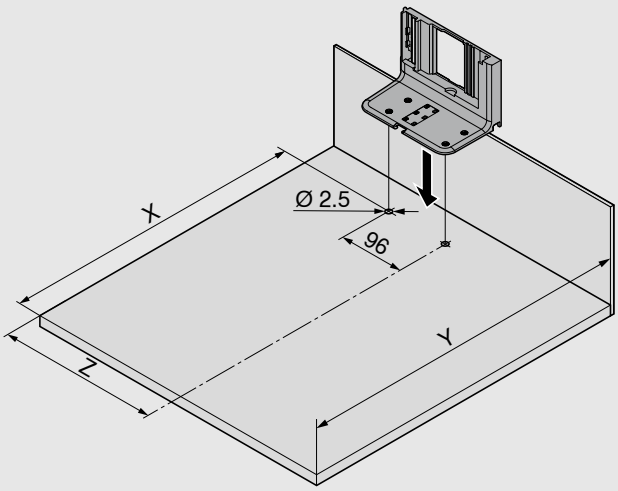

Parede traseira	Largura livre do armário LW (mm) ≥ 387		
	X (mm)	Y (mm)	Z (mm)
Parede traseira de madeira	NL - 45	NL + 35	LW / 2
Parede traseira em aço	NL - 62	NL + 18	LW / 2

NL Comprimento nominal

X Posição da furação

Y Espaço mínimo ocupado

Z Medida de inserção

Informações sobre o SERVO-DRIVE

Trabalho com frentes

Amortecedor distanciador Blum

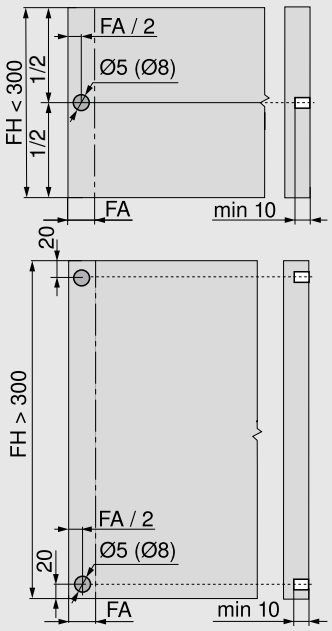

O amortecedor distanciador Blum garante o percurso necessário de desengate de 2 mm

Ao utilizar uma guia de armário LEGRABOX para 70 kg, montar 4 amortecedores distanciadores Blum

Empregar estabilização frontal para otimização da função de desengate em altura frontal FH > 300 mm

FA	Recobrimento frontal
FH	Altura frontal

Mecanismo de acionamento

Extensão da alavanca

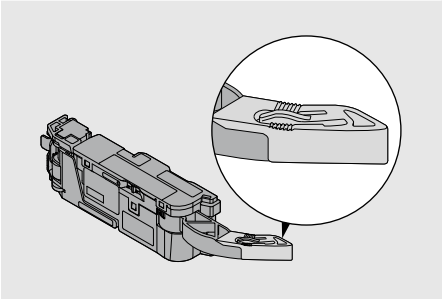

Torre da alavanca

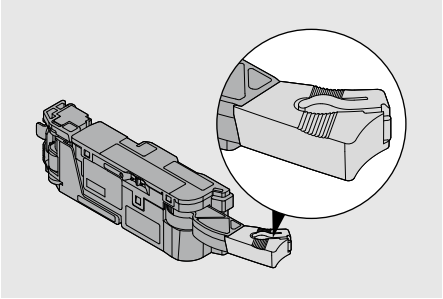

Espaço ocupado e margem de segurança - Suporte da fonte de alimentação

Montagem no fundo inferior do armário

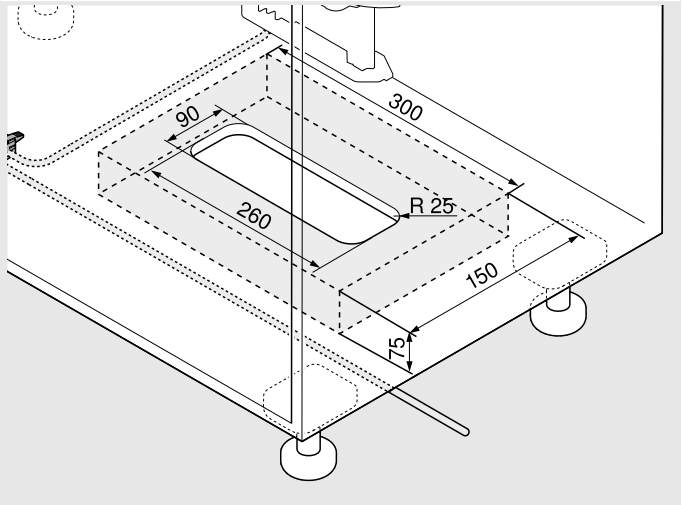

Montagem na parede

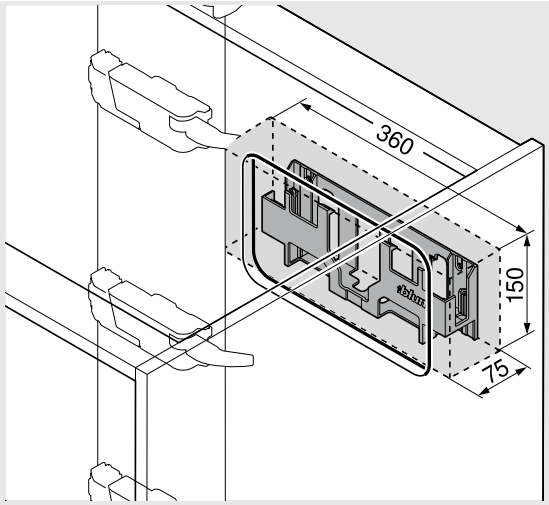

Atenção

Manter 30 mm de margem de segurança da aresta inferior (montagem no fundo inferior do armário) ou da aresta dianteira (montagem na parede) e das bordas laterais do suporte da fonte de alimentação aos elementos adjacentes. Possibilitar a circulação do ar, caso contrário, existe o risco de superaquecimento da fonte de alimentação SERVO-DRIVE.

Montagem, ajuste e desmontagem

Informações sobre montagem e ajuste

www.blum.com/servodrive1

TIP-ON BLUMOTION

- Sistema de auxílio de abertura mecânico TIP-ON combinado com o BLUMOTION – para um fechamento leve e silencioso
- Folga frontal 2.5 mm
- Regulagem frontal quadridimensional
- Área ampla de desengate
- Deslizamento suave sincronizado
- Sincronização a partir de largura livre de armário LW 245 mm

Informação útil para o pedido

1	Kit TIP-ON BLUMOTION
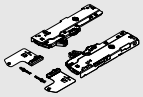	A unidade TIP-ON BLUMOTION está disponível em versões de diversas espessuras para a adaptação das faixas de pesos e comprimentos nominais. Em versões de cores diferentes para facilitar a identificação. O dispositivo de engate é de uso universal para todas as unidades TIP-ON BLUMOTION.

NL (mm)	Unidade		Guia do armário (kg)	Peso (kg) [1]	
270–300	S0	Branco	40	≤ 10	T60L7040
270–300	S1	Cinza-luminoso	40	> 10–20	T60L7140
350–600	L1	Cinza-luminoso	40 [2]	≤ 20	T60L7340
350–600	L3	Cinza	40 [2]	15–40	T60L7540
450–650	L5	Preto	70 [3]	35–70	T60L7570

Consiste em:		
1a	1 x	Unidade TIP-ON BLUMOTION e/d
1b	1 x	Dispositivo de engate TIP-ON BLUMOTION e/d
1c	2 x	Adaptador de sincronização TIP-ON BLUMOTION
		Largura livre do armário LW ≥ 294 mm
[1]	Faixas de peso recomendadas (peso total da extensão) para uma função otimizada de abertura e fechamento	
[2]	Compatível apenas com guia de armário 40 kg	
[3]	Recomendação: combinar apenas com guia de armário de 70 kg	

Determinação da unidade TIP-ON BLUMOTION com o configurador de produtos.
www.blum.com/configurator

Largura livre do armário LW ≥ 294 mm

2	Eixo de sincronização TIP-ON BLUMOTION	
	Versão	Cor
	Redondo	Cinza
		T60.1125W

Em combinação com 1c 2 x T60.000D

Ideal até largura livre do armário LW 1370 mm

Nota

Para uma funcionalidade otimizada e uma área maior de desengate, recomenda-se o emprego geral de uma sincronização.

Recorte	Largura livre do armário LW - 247 mm

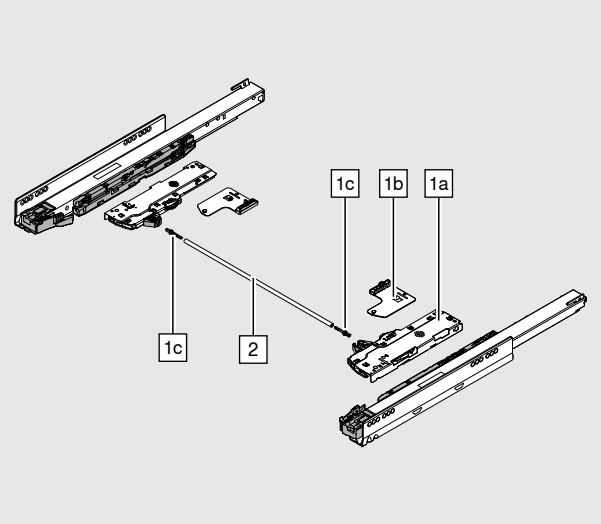

Largura livre do armário LW 245–293 mm

-	Sincronização TIP-ON BLUMOTION	
	Versão	Cor
	Quadrada	RAL 7035 cinza-luminoso
		T60.300D
Recorte	Largura livre do armário LW - 221 mm	

Acessórios

1c	Adaptador de sincronização TIP-ON BLUMOTION	
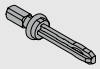	Versão	Cor
	Simétrico	RAL 7035 cinza-luminoso
		T60.000D

Largura livre do armário LW ≥ 294 mm

-	Gabarito de folga frontal para TIP-ON BLUMOTION	
	Folga frontal FS (mm)	Cor
	2.5	Laranja
		65.5631

Nota

Recomendamos a utilização do gabarito de folga frontal

TIP-ON BLUMOTION - Extensão para pias

1	Kit TIP-ON BLUMOTION armário de pia
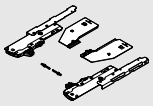	A unidade TIP-ON BLUMOTION está disponível em versões de diversas espessuras para a adaptação das faixas de pesos e comprimentos nominais. Em versões de cores diferentes para facilitar a identificação. O dispositivo de engate é de uso universal para todas as unidades TIP-ON BLUMOTION.

NL (mm)	Unidade		Guia do armário (kg)	Peso (kg) [1]	
350–600	L1	Cinza-luminoso	40 [2]	≤ 20	T60L9340
350–600	L3	Cinza	40 [2]	15–40	T60L9540

Consiste em:		
1a	1 x	Unidade TIP-ON BLUMOTION e/d
1b	1 x	Dispositivo de engate TIP-ON BLUMOTION e/d
1c	2 x	Adaptador de sincronização TIP-ON BLUMOTION
		Largura livre do armário LW ≥ 314 mm
[1]	Faixas de peso recomendadas (peso total da extensão) para uma função otimizada de abertura e fechamento	
[2]	Compatível apenas com guia de armário 40 kg	

Determinação da unidade TIP-ON BLUMOTION com o configurador de produtos. www.blum.com/configurator

Largura livre do armário LW ≥ 314 mm

2	Eixo de sincronização TIP-ON BLUMOTION	
	Versão	**Cor**
	Redondo	Cinza
		T60.1125W

Em combinação com 1c 2 x T60.000D

Ideal até largura livre do armário LW 1370 mm

Nota

Para uma funcionalidade otimizada e uma área maior de desengate, recomenda-se o emprego geral de uma sincronização.

Recorte	Largura livre do armário LW - 267 mm

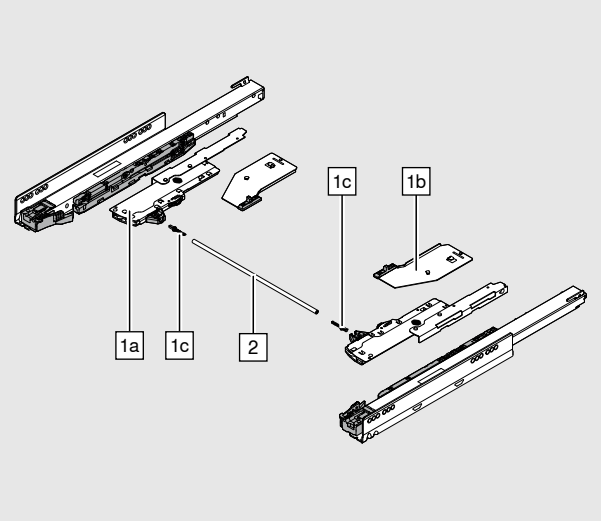

Acessórios

1c	Adaptador de sincronização TIP-ON BLUMOTION	
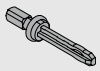	**Versão**	**Cor**
	Simétrico	RAL 7035 cinza-luminoso
		T60.000D

Largura livre do armário LW ≥ 314 mm

-	Gabarito de folga frontal para TIP-ON BLUMOTION	
	Folga frontal FS (mm)	**Cor**
	2.5	Laranja
		65.5631

Nota

Recomendamos a utilização do gabarito de folga frontal

Planificação

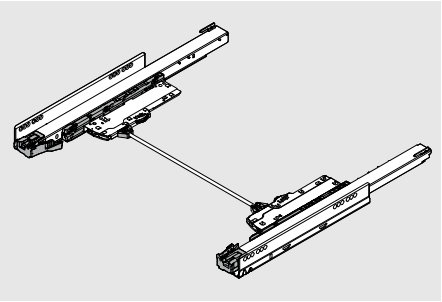

- O TIP-ON BLUMOTION para LEGRABOX é realizado com as medidas de planificação Standard da LEGRABOX
- Os gráficos de planificação a seguir são apresentados como exemplo para uma gaveta altura M

Construção de móveis

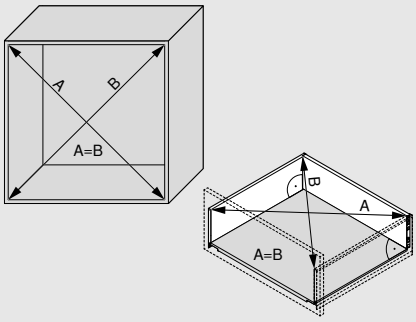

Para a folga frontal de no mínimo 2.5 mm, é necessária uma fabricação exata, ou seja, respeitando as dimensões planejadas e a precisão angular.

Pé da base

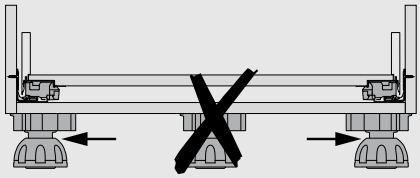

Trabalho com frentes

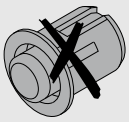

Não podem ser montados amortecedores no TIP-ON BLUMOTION.

Espaço ocupado no armário

Gaveta/Extensão frontal

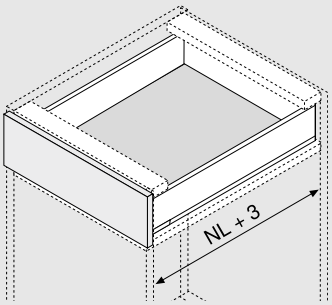

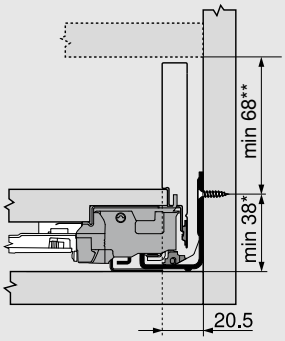

Gaveta interna/Extensão interna

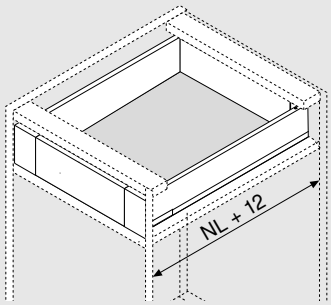

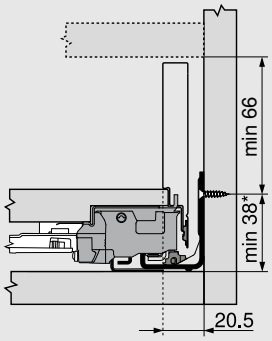

*	+1 mm na montagem da guia do armário antes de montar o armário
**	Incl. 2 mm de regulagem de inclinação

O kit dispositivo de engate (ZI7.0M07) não é possível em combinação com TIP-ON BLUMOTION

NL Comprimento nominal

Planificação

Extensão para pias

Distância eixo de sincronização para a frente

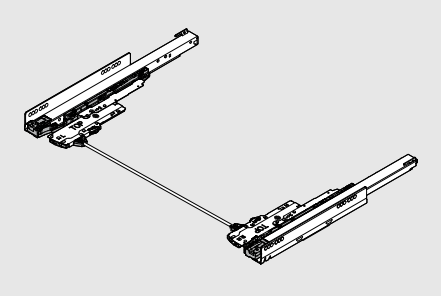

NL (mm)	X em 750.xxx1S (mm)
350	65
400	85
450	65
500	65
550	65
600	65

NL Comprimento nominal

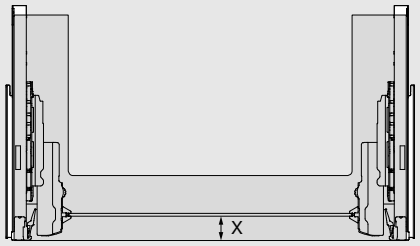

Posição de aparafusamento - Gaveta interna | Extensão interna

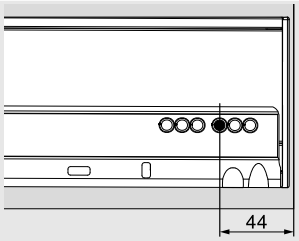

Variante 1

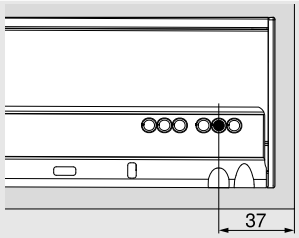

Variante 2

Posição de profundidade

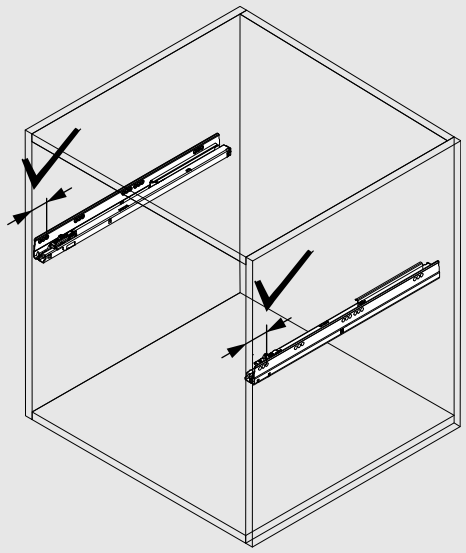

Observar a posição exata da profundidade de ambas as guias do armário.

Área de desengate

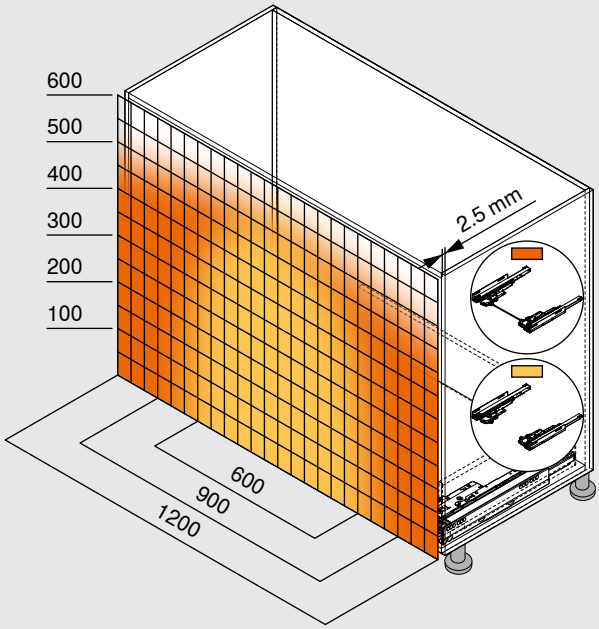

Com sincronização	
Sem sincronização	
Folga frontal mínima (mm)	2.5

Com estabilização frente/fundo

Para uma funcionalidade otimizada e uma área maior de desengate, recomenda-se o emprego geral de uma sincronização.

Exemplo para 750 – 40 kg | 753 – 70 kg, altura C, comprimento nominal NL 500 mm

Informações sobre montagem e ajuste

www.blum.com/tipon-blumotion

TIP-ON

- Função TIP-ON integrada para frentes sem puxadores
- Ideal para LEGRABOX pure e LEGRABOX free
- A partir de largura de armário de KB ≥ 400 mm, pode ser empregada uma sincronização (recomendada a partir de largura de armário KB ≥ 600 mm) para ampliar a área de desengate
- Deslizamento suave sincronizado
- Regulagem confortável de profundidade, sem desenganchar a extensão
- Folga frontal 3.5 mm

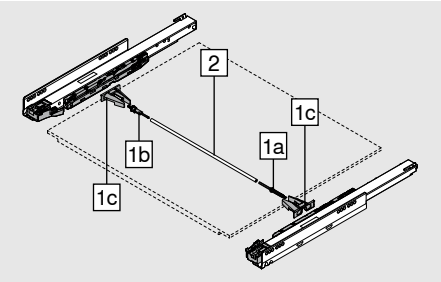

Informação útil para o pedido

1		Kit sincronização TIP-ON – Pinhão	
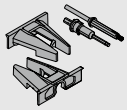		**Versão**	Redondo
		Cor	RAL 7037 cinza
			T57.7400.01
Consiste em:			
1a	1 x	Acoplamento	
1b	1 x	Acoplamento de sobrecarga	
1c	2 x	Suporte	

2	Eixo de sincronização – TIP-ON	
	Versão	Redondo
	Material	Alumínio
		ZST.1160W
Ideal para largura de armário KB 1400 mm		
Recorte	Largura livre do armário LW - 229 mm	

Espaço ocupado no armário

Gaveta | Extensão frontal

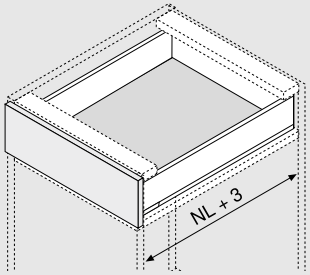

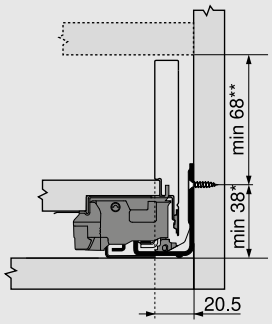

Gaveta interna | Extensão interna

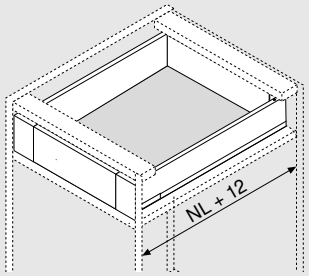

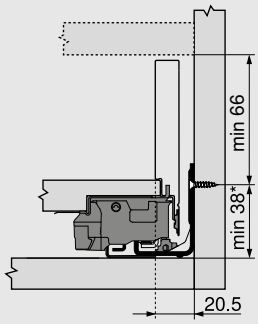

*	+1 mm na montagem da guia do armário antes de montar o armário
**	Incl. 2 mm de regulagem de inclinação
NL	Comprimento nominal

Posição de aparafusamento - Gaveta interna | Extensão interna

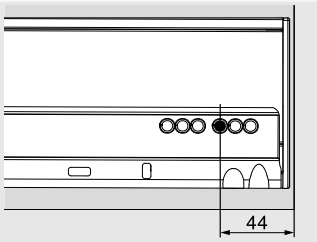

Variante 1

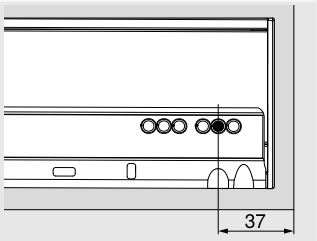

Variante 2

Área de desengate

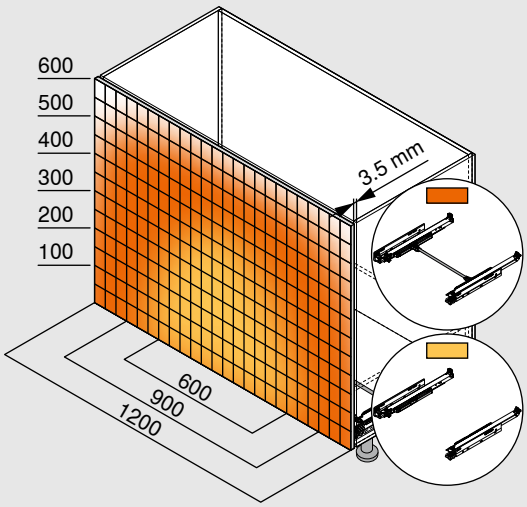

Folga frontal recomendada (mm)	3.5

Com o emprego da sincronização, garante-se uma abertura segura inclusive em frentes amplas

Adicionalmente, também recomendamos a utilização da estabilização frontal

Informações sobre montagem e ajuste

www.blum.com/tipon1

AMBIA-LINE

Organização em sua forma mais bonita

Materiais e cores

Design aço

Mais informações sobre AMBIA-LINE

www.blum.com/ambialine

Cores

SW-M	OG-M	CS-M
Branco-seda fosco	Cinza-orion fosco	Preto-carbono fosco
	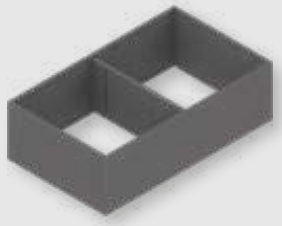	
SW-M / OG-M	OG-M	CS-M
Branco-seda fosco / cinza-orion fosco	Cinza-orion fosco	Preto-carbono fosco
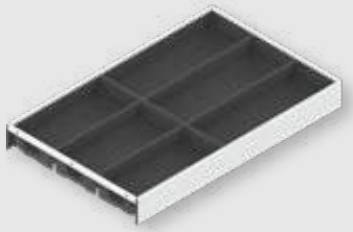		

Materiais e cores

Design madeira

Mais informações sobre AMBIA-LINE

www.blum.com/ambialine

Cores

E01S/SW-M

Carvalho Bardolino / Branco-seda fosco

E02G/OG-M

Carvalho Nebraska / Cinza-orion fosco

N01T/CS-M

Noz Tennessee / Preto-carbono fosco

E01S/SW-M

Carvalho Bardolino / Branco-seda fosco

E02G/OG-M

Carvalho Nebraska / Cinza-orion fosco

N01T/CS-M

Noz Tennessee / Preto-carbono fosco

Porta-talheres

Design aço

- Práticos para a aplicação na cozinha e em outros ambientes
- Design fino e elegante
- Ideal para gaveta e gaveta interna LEGRABOX alturas M e K
- Aleatoriamente posicionáveis e retenção segura
- Porta-talheres com acabamento toque suave
- Altura da moldura 50 mm
- Material: aço, em pintura eletrostática

Informação útil para o pedido

Porta-talheres					
	Comprimento nominal (mm)	Largura (mm)	SW-M / OG-M	OG-M	CS-M
	450	300	ZC7S450BS3		
	500	300	ZC7S500BS3		
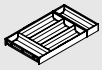	550	300	ZC7S550BS3		
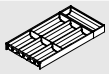	600	300	ZC7S600BS3		
	650	300	ZC7S650BS3		

Porta-talheres

Design madeira

- Práticos para a aplicação na cozinha e em outros ambientes
- Design fino e elegante
- Ideal para gaveta e gaveta interna LEGRABOX alturas M e K
- Aleatoriamente posicionáveis e retenção segura
- Altura da moldura 50 mm
- Material: decoração em madeira/aço

Informação útil para o pedido

Porta-talheres					
	Comprimento nominal (mm)	Largura (mm)	E01S/SW-M	E02G/OG-M	N01T/CS-M
	450	300	ZC7S450BH3		
	500	300	ZC7S500BH3		
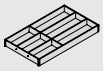	550	300	ZC7S550BH3		
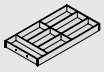	600	300	ZC7S600BH3		
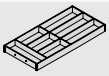	650	300	ZC7S650BH3		

Molduras de gavetas

Design aço

- Práticos para a aplicação na cozinha e em outros ambientes
- Design fino e elegante
- Ideal para gaveta e gaveta interna LEGRABOX alturas M e K
- Aleatoriamente posicionáveis e retenção segura
- Cortador de folhas e porta-facas: uso opcional
- Altura da moldura 50 mm
- Material: aço, em pintura eletrostática

Informação útil para o pedido

Moldura de gaveta para comprimentos nominais a partir de 270 mm

	Comprimento nominal (mm)	Largura (mm)	SW-M	OG-M	CS-M
	270–400	242	ZC7S300RSU		

Com ímã para a junção em lateral ou parede traseira em aço

Perfil adaptador para a junção em parede traseira de madeira (opcional)

	Altura	Largura (mm)	SW-M	OG-M	CS-M
	M	242	ZC7A0U0M		
	K	242	ZC7A0U0K		

Recomendado a partir de comprimento nominal de 350 mm

Molduras de gavetas

	Comprimento nominal (mm)	Largura (mm)	SW-M	OG-M	CS-M
	450	100	ZC7S450RS1		
	500	100	ZC7S500RS1		
	550	100	ZC7S550RS1		
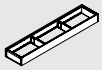	600	100	ZC7S600RS1		
	650	100	ZC7S650RS1		
	450	200	ZC7S450RS2		
	500	200	ZC7S500RS2		
	550	200	ZC7S550RS2		
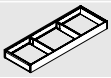	600	200	ZC7S600RS2		
	650	200	ZC7S650RS2		

Divisor transversal

	Altura (mm)	Largura (mm)	SW-M	OG-M	CS-M
	50	100	ZC7Q010SS		
	50	200	ZC7Q020SS		
	50	242	ZC7Q0U0SS		

Molduras de gavetas

Design madeira

- Práticos para a aplicação na cozinha e em outros ambientes
- Design fino e elegante
- Ideal para gaveta e gaveta interna LEGRABOX alturas M e K
- Aleatoriamente posicionáveis e retenção segura
- Cortador de folhas e porta-facas: uso opcional
- Altura da moldura 50 mm
- Material: decoração em madeira/aço

Informação útil para o pedido

Moldura de gaveta para comprimentos nominais a partir de 270 mm

	Comprimento nominal (mm)	Largura (mm)	E01S/SW-M	E02G/OG-M	N01T/CS-M
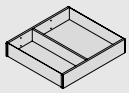	270–400	242	ZC7S300RHU		

Molduras de gavetas

	Comprimento nominal (mm)	Largura (mm)	E01S/SW-M	E02G/OG-M	N01T/CS-M
	450	100	ZC7S450RH1		
	500	100	ZC7S500RH1		
	550	100	ZC7S550RH1		
	600	100	ZC7S600RH1		
	650	100	ZC7S650RH1		
	450	200	ZC7S450RH2		
	500	200	ZC7S500RH2		
	550	200	ZC7S550RH2		
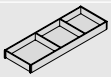	600	200	ZC7S600RH2		
	650	200	ZC7S650RH2		

Divisor transversal com braçadeira de mola

	Altura (mm)	Largura (mm)	E01S	E02G	N01T
	50	100	ZC7Q010SH		
	50	200	ZC7Q020SH		
	50	242	ZC7Q0U0SH		

Moldura para extensão frontal

Design aço

- Práticos para a aplicação na cozinha e em outros ambientes
- Design fino e elegante
- Ideal para extensões frontal e interna LEGRABOX alturas C e F
- Aleatoriamente posicionáveis e retenção segura
- Emprego opcional de porta-condimentos
- Altura da moldura 110 mm
- Material: aço, em pintura eletrostática

Informação útil para o pedido

Moldura de extensão frontal

	Comprimento nominal (mm)	Largura (mm)	SW-M	OG-M	CS-M
	270–650	242	ZC7F300RSU		
	400–650	218	ZC7F400RSP		

Perfil adaptador para a junção em parede traseira de madeira (opcional)

	Altura	Largura (mm)	SW-M	OG-M	CS-M
	C	242	ZC7A0U0C		
	F	242	ZC7A0U0F		
	C	218	ZC7A0P0C		
	F	218	ZC7A0P0F		

Recomendado a partir de comprimento nominal de 350 mm

Divisor transversal

	Altura (mm)	Largura (mm)	SW-M	OG-M	CS-M
	110	242	ZC7Q0U0FS		
	110	218	ZC7Q0P0FS		

Moldura para extensão frontal

Design madeira

- Práticos para a aplicação na cozinha e em outros ambientes
- Design fino e elegante
- Ideal para extensões frontal e interna LEGRABOX alturas C e F
- Aleatoriamente posicionáveis e retenção segura
- Emprego opcional de porta-condimentos
- Altura da moldura 110 mm
- Material: decoração em madeira/aço

Informação útil para o pedido

Moldura de extensão frontal					
	Comprimento nominal (mm)	**Largura (mm)**	E01S/SW-M	E02G/OG-M	N01T/CS-M
	270–650	242	**ZC7F300RHU**		
	400–650	218	**ZC7F400RHP**		

Divisor transversal					
	Altura (mm)	**Largura (mm)**	E01S	E02G	N01T
	110	242	**ZC7Q0U0FH**		
	110	218	**ZC7Q0P0FH**		

Reling transversal AMBIA-LINE

Design aço

- Práticos para a aplicação na cozinha
- Com reling transversal para cortar na medida
- Ideal para extensões frontal e interna LEGRABOX alturas C e F
- Aleatoriamente posicionáveis e retenção segura

Informação útil para o pedido

Reling transversal para cortar na medida

	Comprimento (mm)	Material	SW-M	OG-M	CS-M
	1080	Alumínio	ZR7.1080U		

Recorte:	Largura livre do armário LW – 90 mm

Suporte para reling transversal

	Sistemas box	SW-M	OG-M	CS-M
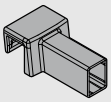	LEGRABOX pure	ZC7U10E0		
	LEGRABOX free	ZC7U11E0		

Solicitar 2 x por reling transversal

Divisor longitudinal

	Comprimento (mm)	SW-M	OG-M	CS-M
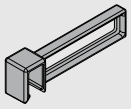	84	ZC7U10F0		

Kit para frascos

Design aço

- Práticos para a aplicação na cozinha
- Design fino e elegante
- Ideal para extensão frontal LEGRABOX alturas C e F
- Aleatoriamente posicionáveis e retenção segura
- Altura de instalação 140 mm (moldura de gaveta com kit para frascos)
- Material: aço, em pintura eletrostática

Informação útil para o pedido

Kit para frascos

	Comprimento nominal (mm)	Largura (mm)	SW-M	OG-M	CS-M
	A partir de 450	100	ZC7B0100S		
	A partir de 450	200	ZC7B0200S		

Não apropriado para extensão interna.

Moldura de gaveta – estreita

	Comprimento nominal (mm)	Largura (mm)	SW-M	OG-M	CS-M
	450	100	ZC7S450RS1		
	500	100	ZC7S500RS1		
	550	100	ZC7S550RS1		
	600	100	ZC7S600RS1		
	650	100	ZC7S650RS1		

Moldura de gaveta – larga

	Comprimento nominal (mm)	Largura (mm)	SW-M	OG-M	CS-M
	450	200	ZC7S450RS2		
	500	200	ZC7S500RS2		
	550	200	ZC7S550RS2		
	600	200	ZC7S600RS2		
	650	200	ZC7S650RS2		

Auxiliares de cozinha AMBIA-LINE

Os auxiliares de cozinha AMBIA-LINE em belo formato unem design de alta qualidade e função bem elaborada. Com o porta-facas, o porta-pratos, o porta-condimentos e o cortador para filme PVC e papel alumínio, uma bonita organização se instala na cozinha. E qualquer manuseio é muito simples, já que seus utensílios de cozinha ficam estocados na extensão de forma visível e, portanto, rapidamente acessíveis.

Auxiliares de cozinha

Montagem, ajuste e desmontagem

www.blum.com/a540

Cortador de folhas

- Cortador de folhas para filme PVC e papel alumínio
- Barra própria para uma retirada sem dobras do filme PVC
- Segurança antideslizante por fixação flexível do fundo
- Removível
- Ideal para gaveta e gaveta interna LEGRABOX alturas M e K
- Em combinação com molduras de gavetas AMBIA-LINE com largura 200 mm
- Cor: cinza-orion fosco
- Material: matéria plástica/aço inox

Informação útil para o pedido	
Versão	
Com papel	ZC7C0000
Sem papel	ZC7C0001
Comprimento (mm)	409
Largura (mm)	187

Porta-facas

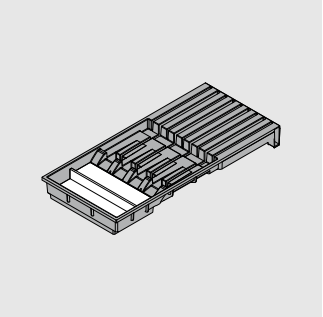

- Acomodação segura de quatro facas grandes e cinco pequenas
- Incl. apoio para o cabo para facas longas
- Segurança antideslizante por fixação no fundo
- Ideal para gaveta e gaveta interna LEGRABOX alturas M e K
- Em combinação com molduras de gavetas AMBIA-LINE com largura 200 mm
- Cor: cinza-orion fosco
- Material: matéria plástica/aço inox

Informação útil para o pedido	
Designação	
Porta-facas	ZC7M0200
Comprimento (mm)	409
Largura (mm)	187

Porta-pratos Blum

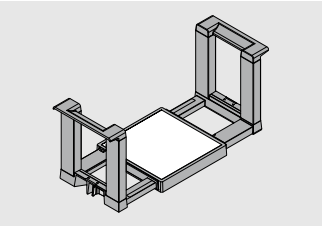

- Acomodação segura para até 12 pratos
- Ajuste contínuo adaptável ao tamanho dos pratos
- Removível
- Ideal para extensões frontal e interna LEGRABOX alturas C e F
- Cor: cinza-orion fosco
- Material: matéria plástica/aço inox

Informação útil para o pedido	
Designação	
Porta-pratos Blum	ZC7T0350
Diâmetro do prato (mm)	186–322
Empilhamento máximo dos pratos (mm)	146
Altura total (mm)	170

Porta-condimentos

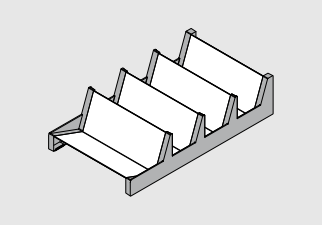

- Acomodação totalmente visível de potes de condimentos de diversos tamanhos
- Ideal para extensões frontal e interna LEGRABOX alturas C e F
- Em combinação com molduras de extensões frontais AMBIA-LINE com largura 218 mm
- Cor: cinza-orion fosco
- Material: matéria plástica/aço inox

Informação útil para o pedido	
Designação	
Porta-condimentos	ZC7G0P0I
Comprimento (mm)	356
Largura (mm)	205

Look for our FSC™-certified products

FSC™ C115115 www.fsc.org

Todos os conteúdos estão sujeitos ao copyright da Blum.
Sujeito a modificações técnicas e a alterações do programa sem aviso prévio.
IDNR: 742.773.1 · EP-390/2 PT-BR/10.22

Blum do Brasil
Ind. e Com. de Ferragens Ltda.
Av. João Paulo I, 2052
Jardim Santa Bárbara
CEP 06817-000 Embu das Artes - SP
Brasil
Tel.: +55 11 4785-3400
Fax.: +55 11 4785-3421
E-mail: info.br@blum.com
www.blum.com.br

Julius Blum GmbH
Fábrica de ferragens
6973 Höchst, Áustria
Tel.: +43 5578 705-0
Fax: +43 5578 705-44
E-Mail: info@blum.com
www.blum.com

Nossas unidades na Áustria, Polônia e China estão certificadas como indicado abaixo.
Nossa unidade nos EUA está certificada conforme a ISO 9001.
Nossa unidade no Brasil está certificada conforme a ISO 9001, a ISO 14001 e a ISO 45001.

ISO 9001 Certified Quality System
ISO 14001 Certified Environmental System
ISO 50001 Certified Energy System

blum®