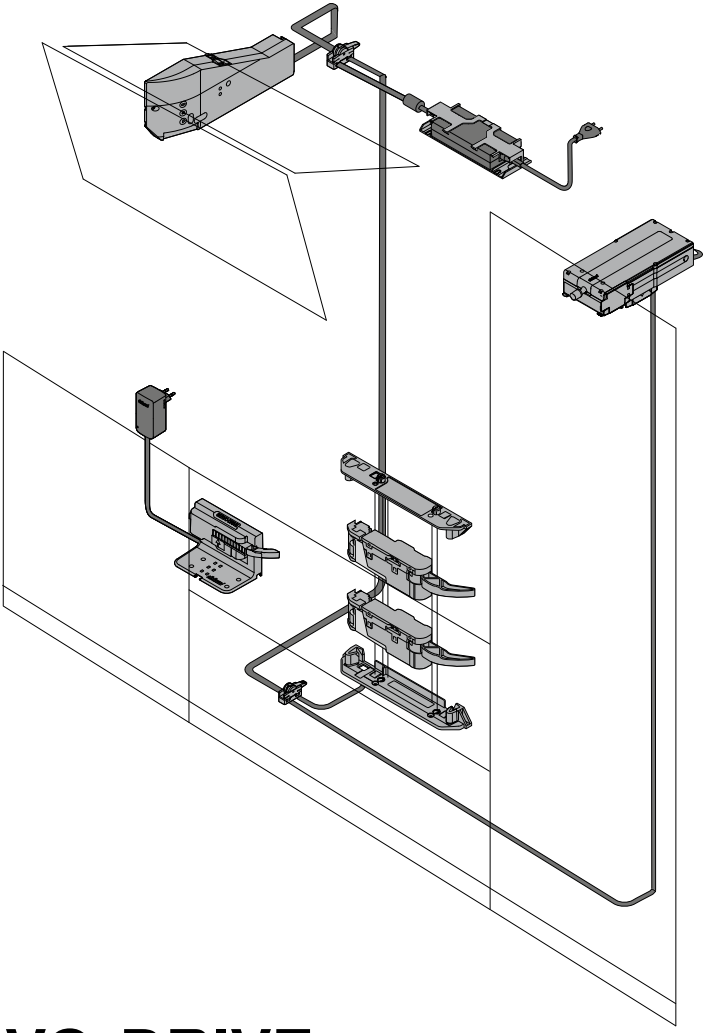

SERVO-DRIVE

IT

www.blum.com

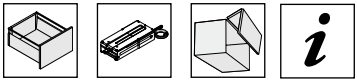

Indice

Segnali di avvertenza e simboli di pericolo 3
Sicurezza 4
SERVO-DRIVE per AVENTOS / SERVO-DRIVE uno per AVENTOS 10
Grafica di orientamento 10
Supporto elettrico per il controllo del movimento 10
SERVO-DRIVE flex 14
Grafica di orientamento 14
Supporto elettrico per il controllo del movimento 15
SERVO-DRIVE per LEGRABOX/MERIVOBOX/TANDEMBOX/MOVENTO/TANDEM 16
Grafica di orientamento 16
Supporto elettrico per il controllo del movimento 16
Dichiarazione di conformità UE semplificata 18
Guasti 18
Informazioni dettagliate sulla direttiva macchine 18
Smaltimento di apparecchiature elettriche ed elettroniche: 19
Smaltimento delle batterie: 19
Dati tecnici 24

Informazioni su queste istruzioni

Grazie mille per il Vostro acquisto. Con SERVO-DRIVE, il supporto elettrico per il controllo del movimento, avete acquistato un prodotto di alta qualità della Julius Blum GmbH, che agevolerà i Vostri lavori domestici.

Per poter usufruire del comfort di SERVO-DRIVE, si prega di osservare le seguenti avvertenze:

- ➢ Leggere attentamente le istruzioni per l'uso prima di utilizzare il prodotto.
- ➢ Conservare le istruzioni per l'uso per la durata in servizio di SERVO-DRIVE.
- ➢ Consegnare le istruzioni per l'uso ad ogni proprietario o utente successivo di SERVO-DRIVE.
- ➢ Le istruzioni si trovano anche sul nostro sito. Cercate "SERVO-DRIVE Istruzioni per l'uso" sul sito www.blum.com e scaricate il file PDF.

Validità e gruppo target

Queste istruzioni per l'uso si rivolgono a tutti gli utenti di SERVO-DRIVE. Montaggio, regolazione, messa in funzione, manutenzione e smontaggio devono essere eseguiti esclusivamente da personale qualificato in conformità alle indicazioni di montaggio separate.

Segnali di avvertenza e simboli di pericolo

⚠ AVVERTENZA

Il segnale di **AVVERTENZA** indica un pericolo che, se non evitato, può comportare lesioni gravi o morte.

INDICAZIONE

Il segnale di **INDICAZIONE** indica la presenza di una indicazione che si deve seguire.

Per il contrassegno di apparecchi destinati esclusivamente ad uso interno.

Per contrassegnare i morsetti che non devono essere collegati alla tensione di rete.

Utilizzo a norma

SERVO-DRIVE supporta l'apertura e la chiusura di ante a ribalta, l'apertura di cassetti, frigoriferi, congelatori e lavastoviglie, e deve essere utilizzato esclusivamente nelle seguenti condizioni:

- In ambienti chiusi e asciutti.
- In collegamento con meccanismi per l'anta a ribalta AVENTOS o sistemi di estrazione della Julius Blum GmbH nell'ambito dei dati tecnici ammessi.
- In collegamento con un trasformatore SERVO-DRIVE.
- I mobili devono essere fissati saldamente alla parete in modo che non possano ribaltarsi.

I dati tecnici sono riportati nella documentazione per la vendita Blum. Per maggiori informazioni rivolgersi al proprio rivenditore. Per qualsiasi utilizzo di altro tipo la Julius Blum GmbH declina ogni responsabilità.

Sicurezza

Principio

SERVO-DRIVE corrisponde allo stato attuale della tecnica di sicurezza. Ciò nonostante rimangono determinati rischi residui in caso di non osservanza di queste istruzioni per l'uso. Vi preghiamo di comprendere che la Julius Blum GmbH non può assumersi alcuna responsabilità o garanzia per danni diretti o indiretti derivanti dalla non osservanza delle istruzioni per l'uso.

Avvertenze di sicurezza

- La presa di alimentazione elettrica e il trasformatore SERVO-DRIVE devono essere facilmente accessibili.
- Né il trasformatore SERVO-DRIVE né qualsiasi altro cablaggio devono entrare in contatto con i componenti mobili.
- Questo apparecchio può essere utilizzato da bambini dagli 8 anni in su e da persone con ridotte capacità fisiche, sensoriali o mentali o con scarsa esperienza e conoscenza, a condizione che siano sorvegliati o istruiti sull'uso sicuro dell'apparecchio e ne comprendano i pericoli. I bambini non devono giocare con l'apparecchio. La pulizia e la manutenzione dell'utente non devono essere eseguite da bambini senza supervisione.
- Nei sistemi per ante a ribalta, durante il movimento di apertura e di chiusura, sussiste il pericolo di lesioni se si allungano le mani nell'area della leva.
- La lunghezza totale del cavo per il Trasformatore a spina SERVO-DRIVE Z10NA300 e Z10NA40x* non deve superare i due metri.
- Il trasformatore SERVO-DRIVE Z10NE030 deve essere collegato a una presa (di corrente) con collegamento di messa a terra.
- Il trasformatore SERVO-DRIVE Z10NE030 dispone di un collegamento a terra solo per scopi funzionali.

* x = B, E, H, K, N, R, S, U, Z

Modifiche costruttive e pezzi di ricambio

Modifiche costruttive e pezzi di ricambio non ammessi dal produttore pregiudicano la sicurezza e il funzionamento di SERVO-DRIVE e perciò non sono ammessi.

- Utilizzare esclusivamente pezzi di ricambio originali della Julius Blum GmbH
- Non collegare al trasformatore SERVO-DRIVE alcun altro apparecchio se non i componenti SERVO-DRIVE previsti.
- Solo il personale qualificato è autorizzato a montare e sostituire i componenti SERVO-DRIVE, a modificare la posizione del trasformatore SERVO-DRIVE o del cablaggio.
- Assicurarsi che i respingenti Blum siano montati sul frontale.

AVVERTENZA

Per evitare un azionamento involontario delle ante a ribalta, dei cassetti, del frigorifero/congelatore e della lavastoviglie, si consiglia di collegare il trasformatore SERVO-DRIVE a una presa con interruttore. Informazioni più dettagliate sono disponibili presso il vostro rivenditore di elettrodomestici.

Distanza di sicurezza del trasformatore Blum

INDICAZIONE

Per una corretta circolazione dell'aria è necessario osservare una distanza di sicurezza di 30 mm, altrimenti sussiste il pericolo di surriscaldamento del trasformatore Blum.

➢ La distanza di sicurezza è presa in considerazione nelle misure del disegno.

Montaggio sul cappello del mobile

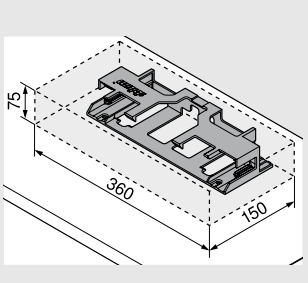

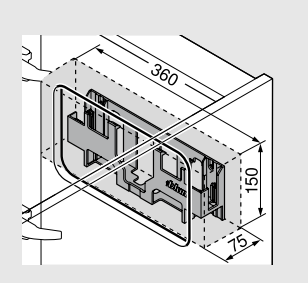

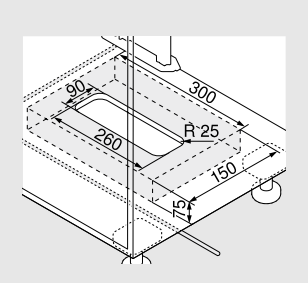

Bambini

⚠ AVVERTENZA

Pericolo di lesioni per i bambini durante l'apertura o la chiusura delle ante a ribalta.

Le persone, in particolare i bambini, che sono sedute o appoggiate al piano di lavoro, possono cadere dal piano di lavoro o subire lesioni durante l'apertura e la chiusura di un'anta a ribalta.

Pericolo di ingestione per i bambini che giocano con l'interruttore SERVO-DRIVE.

Giocando con l'interruttore SERVO-DRIVE i bambini possono ingerire la batteria.

➢ Sorvegliare i bambini per evitare che possano aprire l'interruttore SERVO-DRIVE e ingerire parti dell'interruttore o la batteria.

Pericolo di lesioni per bambini durante l'estrazione di cassetti!

➢ Sorvegliare i bambini presenti nel locale per evitare che giochino con l'apparecchio.
➢ Per evitare un azionamento involontario di SERVO-DRIVE, disattivare la presa con interruttore.

Pulizia e attività sul mobile

⚠ AVVERTENZA

Pericolo di vita per folgorazione!

In caso di infiltrazioni di umidità nel trasformatore SERVO-DRIVE sussiste pericolo di vita per folgorazione.

- ➢ Disattivare la presa con interruttore a cui è collegato il trasformatore SERVO-DRIVE, prima di pulire il frontale.
- ➢ Prima di pulire i componenti di SERVO-DRIVE, scollegare il trasformatore SERVO-DRIVE.
- ➢ Assicurarsi che durante la pulizia del mobile né acqua né detergenti aggressivi bagnino l'unità motrice, il trasformatore SERVO-DRIVE o l'interruttore SERVO-DRIVE. Per la pulizia utilizzare un panno leggermente umido.
- ➢ Non aprire mai il trasformatore SERVO-DRIVE, l'unità motrice o l'interruttore SERVO-DRIVE.
- ➢ Far eliminare tempestivamente da personale qualificato eventuali danneggiamenti sul cablaggio.
- ➢ Non coprire il trasformatore SERVO-DRIVE con panni o altri oggetti, in quanto sussiste il pericolo di surriscaldamento.
- ➢ Ispezionare frequentemente l'apparecchio per verificare che non presenti segni di usura o danni. In presenza di tali segnali o se l'apparecchio è stato utilizzato in modo improprio o non funziona, contattare i fornitori per ulteriori informazioni

⚠ AVVERTENZA

Pericolo di lesioni in caso di scatto verso l'alto della leva!

Se il frontale e gli accessori vengono smontati in modo improprio sussiste il pericolo di lesioni in caso di scatto verso l'alto della leva.

- ➢ Non rimuovere mai il frontale per la pulizia.
- ➢ Lo smontaggio del frontale deve essere eseguito esclusivamente da personale qualificato in conformità alle indicazioni di montaggio separate.

Trasformatori SERVO-DRIVE

I trasformatori SERVO-DRIVE alimentano l'unità motrice. Il funzionamento dei trasformatori SERVO-DRIVE può essere verificato mediante l'indicatore di funzionamento (LED).

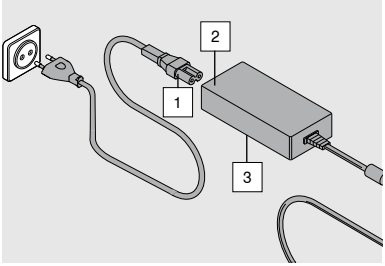

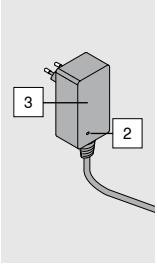

1 Allacciamento elettrico
2 Indicatore di funzionamento (LED)
3 Targhetta di marcatura

SERVO-DRIVE per AVENTOS / SERVO-DRIVE uno per AVENTOS

SERVO-DRIVE per AVENTOS supporta l'apertura e la chiusura delle ante a ribalta per mobili.

Grafica di orientamento

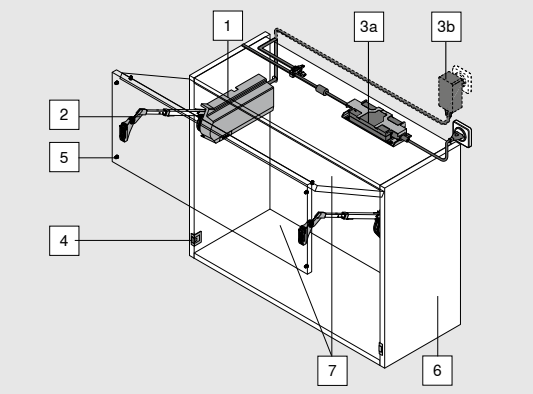

1 Base forza, unità motrice e placchetta di copertura

2 Leva

3a Trasformatore SERVO-DRIVE

3b Trasformatore a spina SERVO-DRIVE

4 Interruttore SERVO-DRIVE

5 Respingente Blum

6 Corpo mobile

7 Frontale/anta a ribalta

Supporto elettrico per il controllo del movimento

L'apertura o la chiusura automatica di SERVO-DRIVE per AVENTOS viene attivata tramite l'interruttore SERVO-DRIVE.

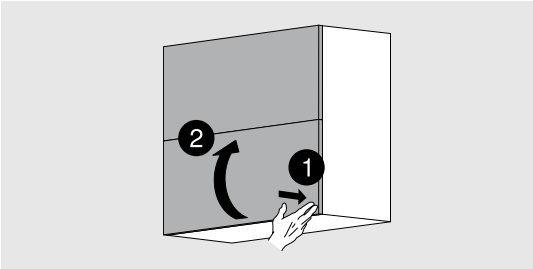

Pressione sul frontale

➢ l'anta a ribalta si apre automaticamente

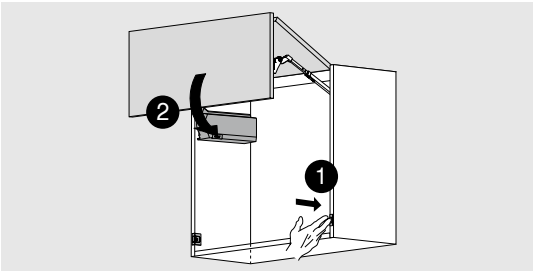

Pressione sull'interruttore SERVO-DRIVE

➢ l'anta a ribalta si chiude automaticamente

Utilizzo manuale

È sempre possibile aprire o chiudere manualmente l'anta a ribalta senza danneggiare SERVO-DRIVE per AVENTOS.

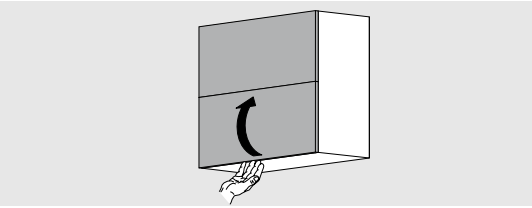

➢ Apertura manuale dell'anta a ribalta con un movimento verso l'alto

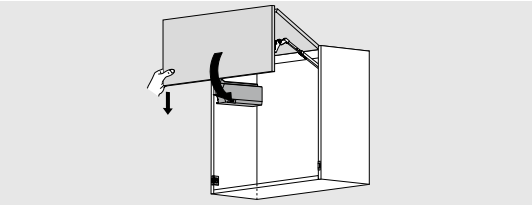

➢ Chiusura manuale dell'anta a ribalta con un movimento verso il basso

Rilevamento delle collisioni

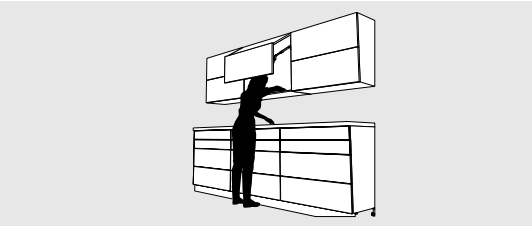

Grazie alla funzione di rilevamento delle collisioni integrata, il processo di apertura e chiusura viene interrotto automaticamente nel caso il frontale urti contro una parte del corpo o un oggetto.

Protezione in caso di appoggio

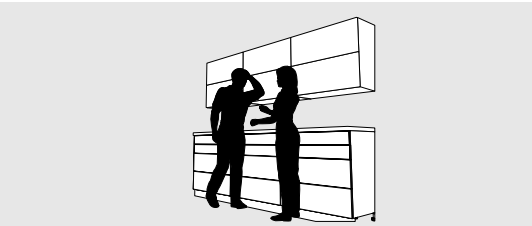

SERVO-DRIVE per AVENTOS viene attivato esercitando una breve pressione. Se una persona si appoggia all'anta a ribalta, questa non si apre.

Interruttore SERVO-DRIVE

L'interruttore SERVO-DRIVE funziona mediante una batteria (CR2032).
Utilizzare esclusivamente batterie di produttori rinomati.

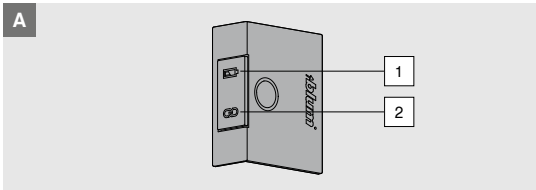

1 Indicatore della batteria (LED)

2 Connect (LED)

Sostituzione della batteria

Quando la capacità della batteria diminuisce, l'indicatore della batteria (LED) lampeggia rosso.

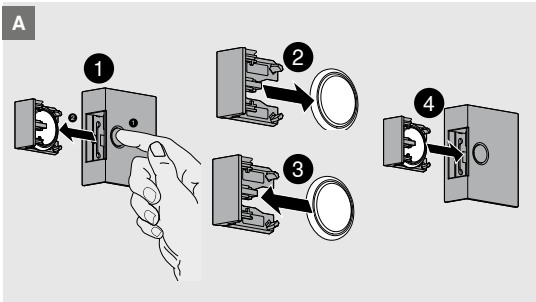

1. Aprire l'interruttore SERVO-DRIVE ed estrarre l'alloggiamento della batteria
2. Rimuovere la batteria
3. Inserire la batteria nuova (tipo CR2032), prestando attenzione alla polarità (+/-)
4. Chiudere l'alloggiamento della batteria

Se la batteria non è stata inserita correttamente, l'indicatore della batteria dell'interruttore SERVO-DRIVE si accende rosso.

AVVERTENZA

Non ricaricare o gettare nel fuoco la batteria dell'interruttore SERVO-DRIVE.

Interruzione dell'alimentazione

Se, in caso di interruzione dell'alimentazione, SERVO-DRIVE per AVENTOS è in movimento, l'anta a ribalta si arresta nella posizione corrente. Per rimettere in funzione SERVO-DRIVE per AVENTOS, azionare l'interruttore SERVO-DRIVE.

Per garantire un funzionamento corretto di SERVO-DRIVE per AVENTOS, devono essere soddisfatte le seguenti condizioni:

- I respingenti Blum sono montati sul frontale per mantenere la distanza necessaria tra l'anta a ribalta e il corpo mobile.
- Non devono esserci oggetti incastrati tra il frontale e il corpo mobile.

AVVERTENZA

➢ L'uso improprio di SERVO-DRIVE per AVENTOS ne causa un'usura prematura!

➢ Durante l'apertura o la chiusura dell'anta a ribalta non premere con forza nella direzione opposta a quella del movimento.

➢ Non rimuovere mai il frontale. Lo smontaggio del frontale deve essere eseguito esclusivamente da personale qualificato. Vedere anche il passaggio relativo alla sicurezza nelle prime pagine di questo manuale.

SERVO-DRIVE flex

SERVO-DRIVE flex apre frigoriferi e congelatori senza maniglia in modo elettromeccanico tramite una spinta sul frontale

Grafica di orientamento

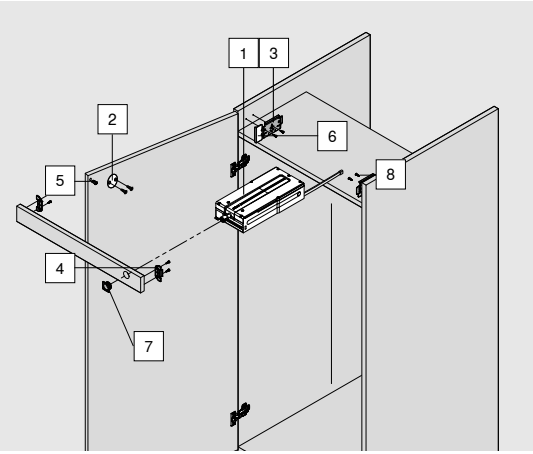

1 Unità motrice
2 Piastrina di bloccaggio
3 Piastra di montaggio
4 Fissaggio del frontale di copertura
5 Respingente Blum
6 Dima di montaggio
7 Copertura per frontale
8 Viti per truciolare

SERVO-DRIVE flex apre lavastoviglie senza maniglia in modo elettromeccanico tramite una spinta sul frontale

Grafica di orientamento

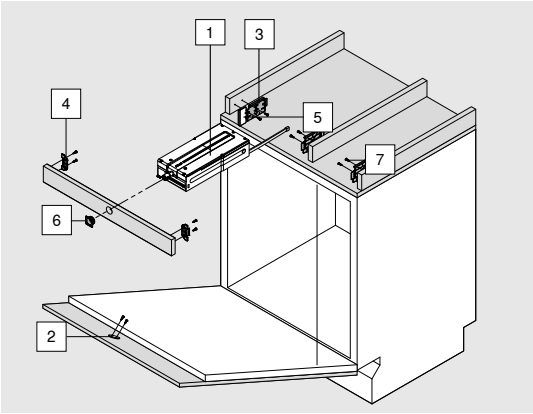

1 Unità motrice
2 Piastrina di bloccaggio
3 Piastra di montaggio
4 Fissaggio del frontale di copertura
5 Dima di montaggio
6 Copertura per frontale
7 Viti per truciolare

Supporto elettrico per il controllo del movimento

Premendo sul frontale senza maniglia si attiva l'apertura o la chiusura elettromeccanica di SERVO-DRIVE flex.

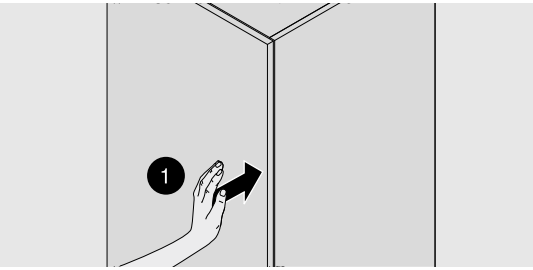

1) Pressione (solo tramite pressione, senza trazione) sul frontale

➢ L'anta (frigorifero/lavastoviglie) viene aperta leggermente per 2,5 s

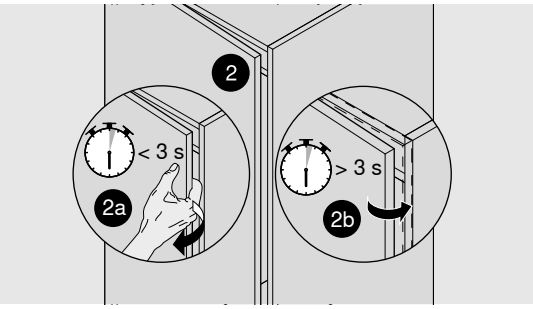

2a) Se la fessura viene afferrata dall'utilizzatore

➢ ulteriore processo di apertura

2b) Se la fessura non viene afferrata dall'utilizzatore

➢ l'anta viene nuovamente richiusa

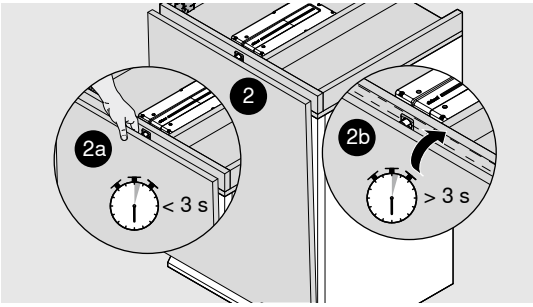

Per garantire il corretto funzionamento di SERVO-DRIVE flex, devono essere soddisfatte

le seguenti condizioni:

- I respingenti Blum sono montati sul frontale per consentire l'impulso di attivazione necessario (2 mm) tra il cassetto e il corpo mobile.
- Non vi sono oggetti incastrati tra il cassetto o il cassettone e lo schienale del mobile e/o SERVO-DRIVE.

SERVO-DRIVE per LEGRABOX/MERIVOBOX/TANDEMBOX/ MOVENTO/TANDEM

SERVO-DRIVE supporta l'estrazione di cassetti e cassettoni.

Grafica di orientamento

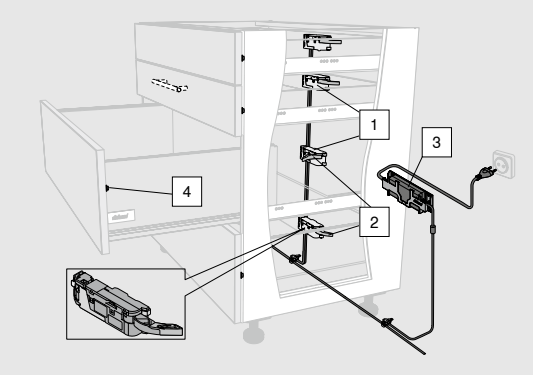

1 Unità motrice
2 Leva d'espulsione
3 Trasformatore SERVO-DRIVE
4 Respingente Blum

Supporto elettrico per il controllo del movimento

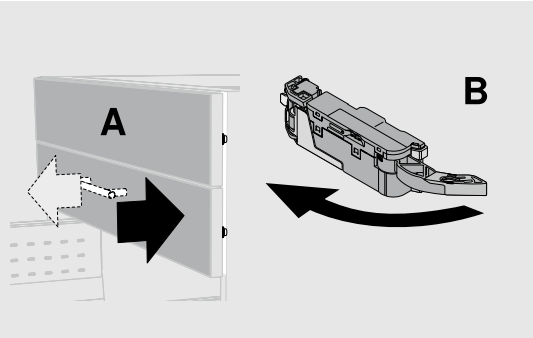

Tirando o premendo il frontale o la maniglia del cassetto (A), la leva d'espulsione dell'unità motrice (B) si muove in avanti e spinge fuori di un piccolo tratto il cassetto.

Protezione in caso di appoggio

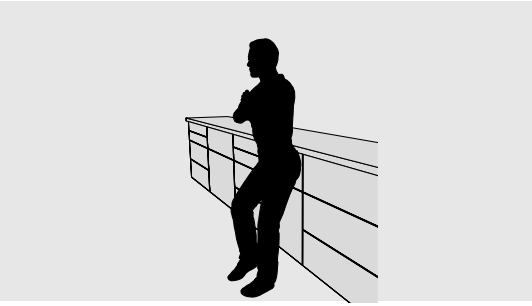

La funzione di apertura elettromeccanica viene attivata semplicemente esercitando una breve pressione o trazione. Appoggiandosi ad es. sul cassetto, non avviene alcuna apertura.

Per garantire un funzionamento corretto di SERVO-DRIVE, devono essere soddisfatte le seguenti condizioni:

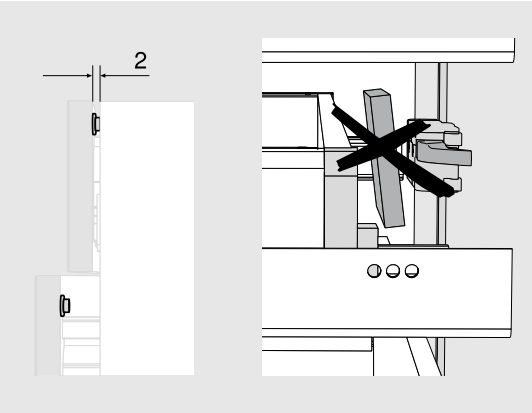

- I respingenti Blum sono montati sul frontale per consentire l'impulso di attivazione necessario (2 mm) tra il cassetto e il corpo mobile.
- Non vi sono oggetti incastrati tra il cassetto e lo schienale del mobile e/o SERVO-DRIVE.

AVVERTENZA

➢ L'uso improprio di SERVO-DRIVE per sistemi di estrazione ne causa un'usura prematura.

➢ Durante l'apertura o la chiusura dei cassetti non premere con forza nella direzione opposta a quella del movimento.

Dichiarazione di conformità UE semplificata

Con il presente documento, la Julius Blum GmbH dichiara che tutte le tipologie dei suoi articoli elettrici ed elettronici sono conformi alla direttiva 2011/65/UE.
Con il presente documento, la Julius Blum GmbH dichiara che le tipologie di macchine Z10A3000 e Z10C5000 sono conformi alla direttiva 2006/42/CE e alla direttiva 2014/30/UE.
Con il presente documento la Julius Blum GmbH dichiara che i modelli di macchine 23.A001, 23KA001, 21FA001, 21LA001, 21SA001 e 21KA001 sono conformi alla direttiva 2006/42/CE e alla direttiva 2014/53/UE.
Con il presente documento, la Julius Blum GmbH dichiara che le tipologie di impianti radio 23P5020 e Z10C5007 sono conformi alla direttiva 2014/53/UE.
Con il presente documento la Julius Blum GmbH dichiara che le tipologie di articoli elettrici ed elettronici Z10ZE000 e Z10ZC000 sono conformi alla direttiva 2014/30/UE.
Con il presente documento la Julius Blum GmbH dichiara che le tipologie di trasformatori Z10NA300, Z10NA40x, Z10NE030 e Z10NE040 sono conformi alla direttiva 2014/35/UE e alla direttiva 2014/30/UE.

Il testo completo della dichiarazione di conformità UE è disponibile al seguente indirizzo web:
www.blum.com/compliance

Guasti

www.blum.com/sd/troubleshooting

Informazioni dettagliate sulla direttiva macchine

www.blum.com/sd/guideline

* x = B, E, H, K, N, R, S, U, Z

Smaltimento di apparecchiature elettriche ed elettroniche:

le apparecchiature elettriche ed elettroniche a fine vita non devono essere smaltite insieme ai rifiuti domestici. Vi invitiamo ad informarvi presso la vostra amministrazione comunale. Le apparecchiature elettriche ed elettroniche di Blum sono conformi ai requisiti della direttiva 2012/19/UE, direttiva RAEE. Tramite la raccolta differenziata di apparecchiature elettriche ed elettroniche è possibile riutilizzare alcuni componenti, riciclare i materiali e riciclare in altro modo le vecchie apparecchiature. Le conseguenze negative sull'ambiente e sulla salute causate dalle sostanze nocive possibilmente contenute nelle apparecchiature in questo modo vengono evitate nel corso dello smaltimento. Nella maggior parte dei casi non occorre smaltire l'intera apparecchiatura ai sensi della direttiva RAEE, bensì solo la parte dotata di componenti elettrici. Rispettare le istruzioni di smontaggio a tale proposito. Per il conferimento sono disponibili punti di raccolta per apparecchiature elettriche ed elettroniche nella vostra zona.

Trovate maggiori informazioni al seguente link: **www.blum.com/recycling**

Smaltimento delle batterie:

le batterie a fine vita non devono essere smaltite insieme ai rifiuti domestici. Vi invitiamo ad informarvi presso la vostra amministrazione comunale. Le batterie utilizzate da Blum rispondono ai requisiti della direttiva 2006/66/CE in merito alle batterie. Tramite la raccolta differenziata delle batterie è possibile riutilizzare i materiali e riciclare in altro modo le batterie. Le conseguenze negative sull'ambiente e sulla salute causate dalle sostanze nocive possibilmente contenute nelle apparecchiature in questo modo vengono evitate nel corso dello smaltimento. Per lo smontaggio delle batterie occorre rispettare le istruzioni di smontaggio. Per il conferimento sono disponibili punti di raccolta per batterie nella vostra zona. Nello smaltimento delle batterie occorre evitare un cortocircuito delle superfici di contatto.

Trovate maggiori informazioni al seguente link: **www.blum.com/recycling**

23P5020 with 23P502L00.01

with batchnumber ≥ BAU0058042

European Union **United Kingdom** **France** **United States of America, Canada** **Australia, New Zealand**

N 19650

IC: 8352A-23P502L0001 / CAN ICES-003 (B)/NMB-3(B)
This device complies with Industry Canada license-exempt RSS standard(s). Operation is subject to the following two conditions: (1) this device may not cause interference, and (2) this device must accept any interference, including interference that may cause undesiredoperation of the device.

Le present appareil est conforme aux CNR d'Industrie Canada applicables aux appareils radio exempts de licence. L'exploitation est autorisee aux deux conditions suivantes: (1) l'appareil ne doit pas produire de brouillage, et (2) l'utilisateur de l'appareil doit accepter tout brouillage radioelectrique subi, meme si le brouillage est susceptible d'en compromettre le fonctionnement.

FCC ID: W95-23P502L00-01
This device complies with part 15 of the FCC Rules. Operation is subject to the following two conditions: (1) This device may not cause harmful interference, and (2) this device must accept any interference received, including interference that may cause undesired operation.

NOTE: This equipment has been tested and found to comply with the limits for a Class B digital device, pursuant to part 15 of the FCC Rules. These limits are designed to provide reasonable protection against harmful interference in a residential installation. This equipment generates, uses and can radiate radio frequency energy and, if not installed and used in accordance with the instructions, may cause harmful interference to radio communications. However, there is no guarantee that interference will not occur in a particular installation. If this equipment does cause harmful interference to radio or television reception, which can be determined by turning the equipment off and on, the user is encouraged to try to correct the interference by one or more of the following measures:
- Reorient or relocate the receiving antenna.
- Increase the separation between the equipment and receiver.
- Connect the equipment into an outlet on a circuit different from that to which the receiver is connected.
- Consult the dealer or an experienced radio/TV technician for help.

Changes or modifications not expressly approved by the party responsible for compliance could void the user's authority to operate the equipment.

Eurasian Economic Union, Belarus **Ukraine** **Serbia** **Israel** **China** **Japan**

UA.TR 3093-CET

И005 21

55-10271

005-102896

South Korea

R-C-WOI-23P5020
이 기기는 가정용(B급)전자파적합기기로서 주로 가정에서 사용하는 것을 목적으로 하며,모든 지역에서 사용할 수 있습니다.

This equipment is home use (Class B) electromagnetic wave suitability equipment and to be used mainly at home and it can be used in all areas.

Taiwan

CCAN21LP1110T9
「取得審驗證明之低功率射頻器材，非經核准，公司、商號或使用者均不得擅自變更頻率、加大功率或變更原設計之特性及功能。低功率射頻器材之使用不得影響飛航安全及干擾合法通信。經發現有干擾現象時，應立即停用，並改善至無干擾時方得繼續使用。前述合法通信，指依電信管理法規定作業之無線電通信。低功率射頻器材須忍受合法通信或工業、科學及醫療用電波輻射性電機設備之干擾。」

R35323
RoHS

Singapore

Complies with IMDA Standards DA105823

South Africa

TA-2021/2537 APPROVED

Mexico

RCPBL2322-0272
La operación de este equipo está sujeta a las siguientes dos condiciones: (1) es posible que este equipo o dispositivo no cause interferencia perjudicial y (2) este equipo o dispositivo debe aceptar cualquier interferencia, incluyendo la que pueda causar su operación no deseada.

Brasil

04726-20-12947
Resolução 680/2017: "Este equipamento não tem direito à proteção contra interferência prejudicial e não pode causar interferência em sistemas devidamente autorizados"

Vietnam

United Arab Emirates

TRA – United Arab Emirates
Dealer ID: 22-04-12870
TA RTTE: ER02742/21
Model: 23P5020
Type: Short range device

Kingdom of Saudi Arabia

TA 2021-2237

Position of instructional safeguards

Caution:
This product contains a coin / button cell battery.

More information, can be found in the section Safety.

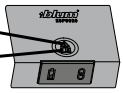

23KA001 with 23.A00L83

The drive unit "23KA001" contains the radio module "23.A00L83".

European Union

United Kingdom

France

United States of America, Canada

Australia, New Zealand

N 19650

Contains IC: 8352A-23A00L83 / CAN ICES-3 (B)/NMB-3(B)
This device complies with Industry Canada license-exempt RSS standard(s). Operation is subject to the following two conditions: (1) this device may not cause interference, and (2) this device must accept any interference, including interference that may cause undesiredoperation of the device.

Le present appareil est conforme aux CNR d'Industrie Canada applicables aux appareils radio exempts de licence. L'exploitation est autorisee aux deux conditions suivantes: (1) l'appareil ne doit pas produire de brouillage, et (2) l'utilisateur de l'appareil doit accepter tout brouillage radioelectrique subi, meme si le brouillage est susceptible d'en compromettre le fonctionnement.

Contains FCC ID: W95-23A00L83
This device complies with part 15 of the FCC Rules. Operation is subject to the following two conditions: (1) This device may not cause harmful interference, and (2) this device must accept any interference received, including interference that may cause undesired operation.

NOTE: This equipment has been tested and found to comply with the limits for a Class B digital device, pursuant to part 15 of the FCC Rules. These limits are designed to provide reasonable protection against harmful interference in a residential installation. This equipment generates, uses and can radiate radio frequency energy and, if not installed and used in accordance with the instructions, may cause harmful interference to radio communications. However, there is no guarantee that interference will not occur in a particular installation. If this equipment does cause harmful interference to radio or television reception, which can be determined by turning the equipment off and on, the user is encouraged to try to correct the interference by one or more of the following measures:
- Reorient or relocate the receiving antenna.
- Increase the separation between the equipment and receiver.
- Connect the equipment into an outlet on a circuit different from that to which the receiver is connected.
- Consult the dealer or an experienced radio/TV technician for help.

Changes or modifications not expressly approved by the party responsible for compliance could void the user's authority to operate the equipment.

Eurasian Economic Union, Belarus

Ukraine

UA.TR 2570.1-CET

Serbia

И005 23

Israel

51-70179

China

Japan

R 005-102235

South Korea

R-R-WOI-23KA001
이 기기는 가정용(B급)전자파적합기기로서 주로 가정에서 사용하는 것을 목적으로 하며,모든 지역에서 사용할 수 있습니다.

This equipment is home use (Class B) electromagnetic wave suitability equipment and to be used mainly at home and it can be used in all areas.

Taiwan

Contains NCC ID: CCAN19LP1040T4
23KA001: CCAN19LP1050T7
「取得審驗證明之低功率射頻器材，非經核准，公司、商號或使用者均不得擅自變更頻率、加大功率或變更原設計之特性及功能。
低功率射頻器材之使用不得影響飛航安全及干擾合法通信。
經發現有干擾現象時，應立即停用，並改善至無干擾時方得繼續使用。前述合法通信，指依電信管理法規定作業之無線電通信。低功率射頻器材須忍受合法通信或工業、科學及醫療用電波輻射性電機設備之干擾.」

R35323
RoHS

Singapore

Complies with IMDA Standards DA105823

Hong Kong

Certified for use in Hong Kong
經驗證可在香港使用
Certificate No. 證書號碼
HK0021900077

通訊事務管理局
COMMUNICATIONS AUTHORITY

South Africa

TA-2019/1482
APPROVED

Mexico

RCPBL2320-0042
La operación de este equipo está sujeta a las siguientes dos condiciones: (1) es posible que este equipo o dispositivo no cause interferencia perjudicial y (2) este equipo o dispositivo debe aceptar cualquier interferencia, incluyendo la que pueda causar su operación no deseada.

Brasil

ANATEL

01062-21-12947
Resolução 680/2017: "Este equipamento não tem direito à proteção contra interferência prejudicial e não pode causar interferência em sistemas devidamente autorizados"

23.A001 with 23.A00L83

The drive unit "23.A001" contains the radio module "23.A00L83".

European Union

United Kingdom

France

United States of America, Canada

Australia, New Zealand

N 19650

IC: 8352A-23A001 / CAN ICES-3 (B)/NMB-3(B)
This device complies with Industry Canada license-exempt RSS standard(s). Operation is subject to the following two conditions: (1) this device may not cause interference, and (2) this device must accept any interference, including interference that may cause undesiredoperation of the device.

Le present appareil est conforme aux CNR d'Industrie Canada applicables aux appareils radio exempts de licence. L'exploitation est autorisee aux deux conditions suivantes: (1) l'appareil ne doit pas produire de brouillage, et (2) l'utilisateur de l'appareil doit accepter tout brouillage radioelectrique subi, meme si le brouillage est susceptible d'en compromettre le fonctionnement.

FCC ID: W95-23A001
This device complies with part 15 of the FCC Rules. Operation is subject to the following two conditions: (1) This device may not cause harmful interference, and (2) this device must accept any interference received, including interference that may cause undesired operation.

NOTE: This equipment has been tested and found to comply with the limits for a Class B digital device, pursuant to part 15 of the FCC Rules. These limits are designed to provide reasonable protection against harmful interference in a residential installation. This equipment generates, uses and can radiate radio frequency energy and, if not installed and used in accordance with the instructions, may cause harmful interference to radio communications. However, there is no guarantee that interference will not occur in a particular installation. If this equipment does cause harmful interference to radio or television reception, which can be determined by turning the equipment off and on, the user is encouraged to try to correct the interference by one or more of the following measures:
- Reorient or relocate the receiving antenna.
- Increase the separation between the equipment and receiver.
- Connect the equipment into an outlet on a circuit different from that to which the receiver is connected.
- Consult the dealer or an experienced radio/TV technician for help.

Changes or modifications not expressly approved by the party responsible for compliance could void the user's authority to operate the equipment.

Serbia

И005 22

Israel

55-14302

China

Japan

R 005-103091

South Korea

R-R-WOI-23A001
이 기기는 가정용(B급)전자파적합기기로서 주로 가정에서 사용하는 것을 목적으로 하며,모든 지역에서 사용할 수 있습니다.

This equipment is home use (Class B) electromagnetic wave suitability equipment and to be used mainly at home and it can be used in all areas.

Taiwan

CCAN22LP0620T9
「取得審驗證明之低功率射頻器材，非經核准，公司、商號或使用者均不得擅自變更頻率、加大功率或變更原設計之特性及功能。低功率射頻器材之使用不得影響飛航安全及干擾合法通信。經發現有干擾現象時，應立即停用，並改善至無干擾時方得繼續使用。前述合法通信，指依電信管理法規定作業之無線電通信。低功率射頻器材須忍受合法通信或工業、科學及醫療用電波輻射性電機設備之干擾。」

R35323
RoHS

Singapore

Complies with
IMDA Standards
DA105823

IRAQ

CMC TA 2207762

South Africa

ICASA TA-2022/1889 APPROVED

Brasil

ANATEL

16771-22-12947
Resolução 680/2017: "Este equipamento não tem direito à proteção contra interferência prejudicial e não pode causar interferência em sistemas devidamente autorizados"

United Arab Emirates

TDRA
هيئة تنظيم الاتصالات والحكومة الرقمية
TELECOMMUNICATIONS AND DIGITAL GOVERNMENT REGULATORY AUTHORITY

TDRA – UNITED ARAB Emirates
Dealer ID: DA88113/20
TA RTTE: ER14798/22
Model Name: 23.A001
Type: Short range device / Low power Devices

Dati tecnici

Gli apparecchi elettrici possono essere utilizzati solo in ambienti chiusi e asciutti. Tutte le unità motrici SERVO-DRIVE, i COMBOX e il sensore anti-vibrazioni sono apparecchi elettrici con classe di protezione III e possono funzionare solo con bassissima tensione di sicurezza SELV (Separated/Safety Extra Low Voltage). Possono essere utilizzati esclusivamente con gli appositi trasformatori di Blum.

Trasformatore SERVO-DRIVE Z10NE030

Tensione di ingresso: ..... 100-240 V CA / 50-60 Hz
Corrente di ingresso: ..... 0,6 A
Tensione di uscita: ..... 24,0 V CC
Corrente di uscita: ..... 1,0 A
Potenza in uscita: ..... 24,0 W
Efficienza operativa media: 86,8%
Efficienza a basso carico (10%): 84,0%
Assorbimento di potenza a carico zero: ..... ≤ 0,08 W
Condizioni ambientali:
- Trasporto/stoccaggio: ..... da -30 a +70 °C / da 0 a 90% u.r.
- Funzionamento: ..... da 0 a +40 °C/da 5 a 80% u.r. senza condensa
- Altezza massima sul livello del mare: ..... 2000 m (con una temperatura ambientale di 25°C)

Tipo di protezione: IP40

Trasformatore SERVO-DRIVE Z10NE040

Tensione di ingresso: ..... 100-240 V CA / 50-60 Hz
Corrente di ingresso: ..... 2,5 A
Tensione di uscita: ..... 24,0 V CC
Corrente di uscita: ..... 3,0 A
Potenza in uscita: ..... 72,0 W
Efficienza operativa media: ..... ≥ 88,0%
Efficienza a basso carico (10%): ..... ≥ 80,0%
Assorbimento di potenza a carico zero: ..... ≤ 0,15 W
Condizioni ambientali:
- Trasporto/stoccaggio: ..... da -30 a +70 °C / da 0 a 90% u.r.
- Funzionamento: ..... da 0 a +40 °C/da 5 a 80% u.r. senza condensa
- Altezza massima sul livello del mare: ..... 4000 m (con una temperatura ambientale di 25°C)

Tipo di protezione: IP40

Trasformatore a spina SERVO-DRIVE Z10NA300

Tensione di ingresso: ..... 100-240 V CA / 50-60 Hz
Corrente di ingresso: ..... 0,3 A
Tensione di uscita: ..... 24,0 V CC
Corrente di uscita: ..... 0,5 A
Potenza in uscita: ..... 12,0 W
Efficienza operativa media: 83,3%
Efficienza a basso carico (10%): 78,0%
Assorbimento di potenza a carico zero: ..... ≤ 0,08 W
Condizioni ambientali:
Trasporto/stoccaggio: ..... da -30 a +70 °C / da 0 a 90% u.r.
Funzionamento: ..... da 0 a +40 °C/da 5 a 80% u.r. senza condensa
Altezza massima sul livello del mare: ..... 2000 m (con una temperatura ambientale di 25°C)
Tipo di protezione: IP40

Trasformatore a spina SERVO-DRIVE Z10NA40x*

Tensione di ingresso: ..... 100-240 V CA / 50-60 Hz
Corrente di ingresso: ..... 2,0 A
Tensione di uscita: ..... 24,0 V CC
Corrente di uscita: ..... 1,0 A
Potenza in uscita: ..... 24,0 W
Efficienza operativa media: ..... ≥ 86,4%
Efficienza a basso carico (10%): ..... ≥ 77,0%
Assorbimento di potenza a carico zero: ..... ≤ 0,10 W
Condizioni ambientali:
Trasporto/stoccaggio: ..... da -30 a +70 °C / da 0 a 90% u.r.
Funzionamento: ..... da 0 a +40 °C/da 5 a 80% u.r. senza condensa
Altezza massima sul livello del mare: ..... 4000 m (con una temperatura ambientale di 25°C)
Tipo di protezione: IP40

* x = B, E, H, K, N, R, S, U, Z

Unità motrice SERVO-DRIVE per AVENTOS 21FA001, 21SA001, 21LA001, 21KA001

Tensione di alimentazione: ..... 24,0 V CC
Corrente di misurazione: ..... 2,0 A
Assorbimento di potenza in stand-by: ..... ≤ 0,55 W (con frontale chiuso)
Modo operativo: ..... S3 5% (max. 10 movimenti / 10 min.)
Livello di pressione acustica: ..... < 70 dB(A)
Condizioni ambientali:
Trasporto/stoccaggio: ..... da -30 a +70 °C / da 0 a 90% u.r.
Funzionamento: ..... da 0 a +40 °C/da 5 a 80% u.r. senza condensa
Altezza massima sul livello del mare: ..... 2000 m (con una temperatura ambientale di 25°C)
Tipo di protezione: IP20
Onde radio:
Banda di frequenza: ..... da 2,404 a 2,452 GHz
Potenza di trasmissione massima: ..... +4 dBm / 2,5 mW
Portata: ..... normalmente 10 m (in funzione del materiale e del contenuto)
Modo di trasmissione: ..... bidirezionale, mediante telegrammi codificati

Unità motrice SERVO-DRIVE per AVENTOS top 23.A001, 23KA001

Tensione di alimentazione: ..... 24,0 V CC
Corrente di misurazione: ..... 2,0 A
Assorbimento di potenza in stand-by (23.A001): ..... ≤ 0,15 W (con frontale chiuso)
Assorbimento di potenza in stand-by (23KA001): ..... ≤ 0,40 W (con frontale chiuso)
Modo operativo: ..... S3 5% (max. 10 movimenti / 10 min.)
Livello di pressione acustica: ..... < 70 dB(A)
Condizioni ambientali:
Trasporto/stoccaggio: ..... da -30 a +70 °C / da 0 a 90% u.r.
Funzionamento: ..... da 0 a +40 °C/da 5 a 80% u.r. senza condensa
Altezza massima sul livello del mare: ..... 4000 m (con una temperatura ambientale di 25°C)
Tipo di protezione: IP20
Onde radio:
Banda di frequenza: ..... da 2,404 a 2,452 GHz
Potenza di trasmissione massima: ..... +4 dBm / 2,5 mW
Portata: ..... normalmente 10 m (in funzione del materiale e del contenuto)
Modo di trasmissione: ..... bidirezionale, mediante telegrammi codificati

Unità motrice SERVO-DRIVE per LEGRABOX / MERIVOBOX /TANDEMBOX / MOVENTO / TANDEM Z10A3000.03, Z10A3000.50

Tensione di alimentazione: ..... 24,0 V CC
Corrente di misurazione: ..... 2,0 A
Assorbimento di potenza in stand-by: ..... ≤ 0,15 W (con frontale chiuso)
Modo operativo: ..... S3 5% (max. 10 movimenti / 10 min.)
Livello di pressione acustica: ..... < 70 dB(A)
Condizioni ambientali:
Trasporto/stoccaggio: ..... da -30 a +70 °C / da 0 a 90% u.r.
Funzionamento: ..... da 0 a +40 °C/da 5 a 80% u.r. senza condensa
Altezza massima sul livello del mare: ..... 2000 m (con una temperatura ambientale di 25°C)
Tipo di protezione: IP20

Unità motrice SERVO-DRIVE flex Z10C5000

Tensione di alimentazione: ..... 24,0 V CC
Corrente di misurazione: ..... 2,0 A
Assorbimento di potenza in stand-by: ..... ≤ 0,15 W (con frontale chiuso)
Assorbimento di potenza in stand-by (con ricevitore a onde radio): ..... ≤ 0,35 W (con frontale chiuso)
Modo operativo: ..... S3 5% (max. 10 movimenti / 10 min.)
Livello di pressione acustica: ..... < 70 dB(A)
Condizioni ambientali:
Trasporto/stoccaggio: ..... da -30 a +70 °C / da 0 a 90% u.r.
Funzionamento: ..... da 0 a +40 °C/da 5 a 80% u.r. senza condensa
Altezza massima sul livello del mare: ..... 2000 m (con una temperatura ambientale di 25°C)
Tipo di protezione: IP20
Onde radio (con ricevitore a onde radio):
Banda di frequenza: ..... da 2,404 a 2,452 GHz
Potenza di trasmissione massima: ..... +4 dBm / 2,5 mW
Portata: ..... normalmente 10 m (in funzione del materiale e del contenuto)
Modo di trasmissione: ..... bidirezionale, mediante telegrammi codificati

Interruttore SERVO-DRIVE 23P5020

Tensione di alimentazione: ..... 3,0 V, batteria a bottone al litio CR2032
Corrente di misurazione: ..... 10 mA
Assorbimento di potenza in stand-by: ..... ≤ 1 µW
Condizioni ambientali:
- Trasporto/stoccaggio: ..... da -30 a +70 °C / da 0 a 90% u.r.
- Funzionamento: ..... da 0 a +40 °C/da 5 a 80% u.r. senza condensa
- Altezza massima sul livello del mare: ..... 4000 m (con una temperatura ambientale di 25°C)

Tipo di protezione: IP20
Onde radio:
- Banda di frequenza: ..... da 2,404 a 2,452 GHz
- Potenza di trasmissione massima: ..... +4 dBm / 2,5 mW
- Portata: ..... normalmente 10 m (in funzione del materiale e del contenuto)
- Modo di trasmissione: ..... bidirezionale, mediante telegrammi codificati

Ricevitore a onde radio Z10C5007

Tensione di alimentazione: ..... 24,0 V CC
Corrente di misurazione: ..... 10 mA
Assorbimento di potenza in stand-by: ..... ≤ 0,20 W
Condizioni ambientali:
- Trasporto/stoccaggio: ..... da -30 a +70 °C / da 0 a 90% u.r.
- Funzionamento: ..... da 0 a +40 °C/da 5 a 80% u.r. senza condensa
- Altezza massima sul livello del mare: ..... 2000 m (con una temperatura ambientale di 25°C)

Tipo di protezione: IP20
Onde radio:
- Banda di frequenza: ..... da 2,404 a 2,452 GHz
- Potenza di trasmissione massima: ..... +4 dBm / 2,5 mW
- Portata: ..... normalmente 10 m (in funzione del materiale e del contenuto)
- Modo di trasmissione: ..... bidirezionale, mediante telegrammi codificati

Sensore anti-vibrazioni Z10ZE000

Tensione di alimentazione: ..... 24,0 V CC
Corrente di misurazione: ..... 25 mA
Assorbimento di potenza in stand-by: ..... ≤ 0,20 W
Corrente di commutazione: ..... ≤ 10,0 A
Soglia di commutazione: ..... 0,2 m/s² ≈ 0,02 g
Condizioni ambientali:
Trasporto/stoccaggio: ..... da -30 a +70 °C / da 0 a 90% u.r.
Funzionamento: ..... da 0 a +40 °C/da 5 a 80% u.r. senza condensa
Altezza massima sul livello del mare: ..... 2000 m (con una temperatura ambientale di 25°C)
Tipo di protezione: IP20

COMBOX Z10ZC000

Tensione di alimentazione: ..... 24,0 V CC
Corrente di misurazione: ..... 10 mA
Assorbimento di potenza in stand-by: ..... ≤ 0,10 W
Condizioni ambientali:
Trasporto/stoccaggio: ..... da -30 a +70 °C / da 0 a 90% u.r.
Funzionamento: ..... da 0 a +40 °C/da 5 a 80% u.r. senza condensa
Altezza massima sul livello del mare: ..... 2000 m (con una temperatura ambientale di 25°C)
Tipo di protezione: IP20

Connettore Z10V1000.01

Tensione nominale: ..... 24,0 V CC
Corrente di misurazione: ..... 10,0 A
Condizioni ambientali:
Trasporto/stoccaggio: ..... da -30 a +70 °C / da 0 a 90% u.r.
Funzionamento: ..... da 0 a +40 °C/da 5 a 80% u.r. senza condensa
Altezza massima sul livello del mare: ..... 4000 m (con una temperatura ambientale di 25°C)

Blum partners worldwide can be found at:
www.blum.com/addresses

Look for our FSC™-certified products

FSC™ C115115

BA-139/5 · 04.24 · © Copyright by Blum

Julius Blum GmbH
6973 Höchst, Austria
Tel.: +43 5578 705-0
Fax: +43 5578 705-44
E-mail: info@blum.com
www.blum.com

Our sites in Austria, Poland and China are certified
to the international standards mentioned below.
Our site in the USA is certified to ISO 9001.
Our site in Brazil is certified to ISO 9001, ISO 14001 and ISO 45001.

ISO 9001 Certified Quality System
ISO 14001 Certified Environmental System
ISO 50001 Certified Energy System